Třída A

Ceník, platnost od 20. října 2020

Mercedes-Benz
The best or nothing.

Obsah

Ceník základních modelů 3

Rozměry 5

Akční nabídka 6

Příplatkové výbavy

Barevné odstíny 11

Čalounění a dekory interiéru 12

Telematika 15

Disky kol a pneumatiky 18

Příplatková výbava 21

Po vydání tohoto ceníku si dovozce si vyhrazuje právo na změny cen a výbav vč. technických údajů. O závazném aktuálním stavu se prosím informujte u svého prodejce.

Ceník osobních vozů nové Třídy A

Platnost od 20. 10. 2020

Řada W177

Typ Výkon/točivý moment kW(k)/Nm	BM Baumuster Emisní norma	Motor max. rychlost km/h	Zrychlení 0-100 km/h	Objem cm^3	Druh převodovky	Spotřeba/Emise mix l/100km CO_2 g/km	Cena v Kč bez DPH vč. DPH
Vznětové motory							
A 180 d 85(116)/280	177.010 Euro 6d ISC	vznětový R4, 16V, turbo 202 km/h	10,0 s	1950	manuální 6st.	3,8 - 4,1 123 - 132	609 000 **736 890**
A 200 d 110(150)/320	177.012 Euro 6d ISC	vznětový R4, 16V, turbo 220 km/h	8,6 s	1950	manuální 6st.	4,7 - 4,9 123 - 130	649 000 **785 290**
A 200 d 4MATIC 110(150)/320	177.013 Euro 6d ISC	vznětový R4, 16V, turbo 217 km/h	8,3 s	1950	automatizovaná dvouspojková 8st. 8G-DCT	4,6 - 5,0 121 - 132	771 000 **932 910**
A 220 d 140(190)/400	177.014 Euro 6d ISC	vznětový R4, 16V, turbo 235 km/h	7,0 s	1950	automatizovaná dvouspojková 8st. 8G-DCT	4,4 - 4,7 116 - 124	773 000 **935 330**
A 220 d 4MATIC 140(190)/400	177.015 Euro 6d ISC	vznětový R4, 16V, turbo 233 km/h	6,8 s	1950	automatizovaná dvouspojková 8st. 8G-DCT	4,6 - 5,0 122 - 132	821 000 **993 410**

Ceník osobních vozů nové Třídy A

Platnost od 20. 10. 2020

Řada W177

Typ Výkon/točivý moment kW(k)/Nm	BM Baumuster Emisní norma	Motor max. rychlost km/h	Zrychlení 0-100 km/h	Objem cm^3	Druh převodovky	Spotřeba/Emise mix l/100km CO_2 g/km	Cena v Kč bez DPH vč. DPH
Zážehové motory							
A 160 80(109)/180	177.082 Euro 6d ISC	zážehový R4, 16V, turbo 200 km/h	10,9 s	1332	manuální 6st.	5,6 - 6,0 129 - 137	528 000 **638 880**
A 180 100(136)/200	177.084 Euro 6d ISC	zážehový R4, 16V, turbo 215 km/h	9,2 s	1332	manuální 6st.	5,3 - 5,8 122 - 132	565 000 **683 650**
A 200 120(163)/250	177.087 Euro 6d ISC	zážehový R4, 16V, turbo 225 km/h	8,2 s	1332	manuální 6st.	5,3 - 5,8 122 - 133	618 000 **747 780**
A 200 4MATIC 120(163)/250	177.088 Euro 6d ISC	zážehový R4, 16V, turbo 221 km/h	8,5 s	1332	automatizovaná dvouspojková 8st. 8G-DCT	5,8 - 6,3 133 - 145	695 000 **840 950**
A 250 165(224)/350	177.046 Euro 6d ISC	zážehový R4, 16V, turbo 250 km/h	6,2 s	1991	automatizovaná dvouspojková 7st. 7G-DCT	5,9 - 6,4 136 - 146	771 000 **932 910**
A 250 4MATIC 165(224)/350	177.047 Euro 6d ISC	zážehový R4, 16V, turbo 250 km/h	6,2 s	1991	automatizovaná dvouspojková 7st. 7G-DCT	6,4 - 7,0 146 - 160	819 000 **990 990**
A 250 e 118+75(160+102)/230+330	177.086 Euro 6d ISC	zážehový R4, 16V, plug-in hybrid 235 km/h	6,6 s	1332	automatizovaná dvouspojková 8st. 8G-DCT	1,4 - 1,6 32 - 36	818 000 **989 780**
Mercedes-AMG A 35 4MATIC 225(306)/400	177.051 Euro 6d ISC	zážehový R4, 16V, turbo 250 km/h	4,7 s	1991	automatizovaná dvouspojková 7st. AMG SPEEDSHIFT DCT 7G	7,4 - 7,6 170 - 175	1 008 000 **1 219 680**
Mercedes-AMG A 45 4MATIC+ 285(387)/480	177.053 Euro 6d ISC	zážehový R4, 16V, turbo 250 km/h	4,0 s	1991	automatizovaná dvouspojková 8st. AMG SPEEDSHIFT DCT 8G	8,3 - 8,4 189 - 192	1 184 000 **1 432 640**
Mercedes-AMG A 45 S 4MATIC+ 310(421)/500	177.054 Euro 6d ISC	zážehový R4, 16V, turbo 250 km/h	3,9 s	1991	automatizovaná dvouspojková 8st. AMG SPEEDSHIFT DCT 8G	8,3 - 8,4 190 - 192	1 272 000 **1 539 120**

Rozměry Třídy A (W177)

Platnost od 20. 10. 2020

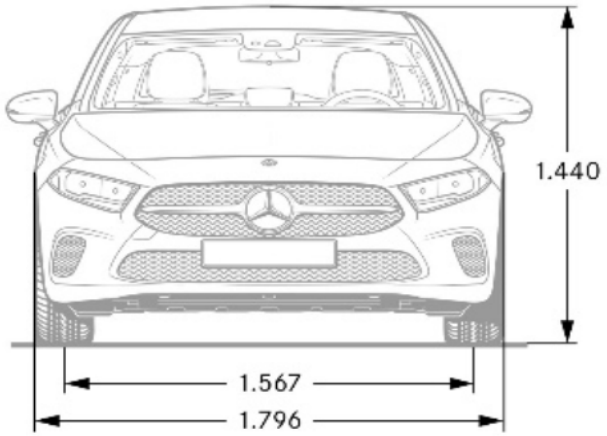

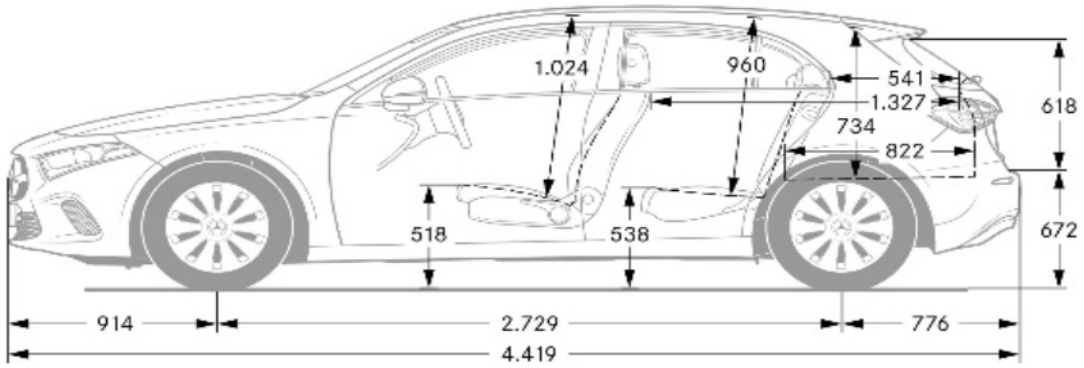

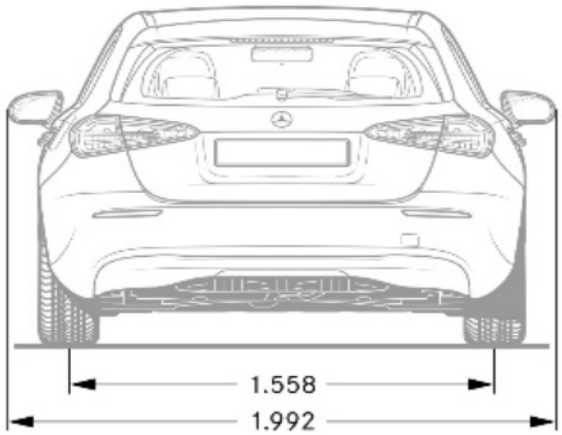

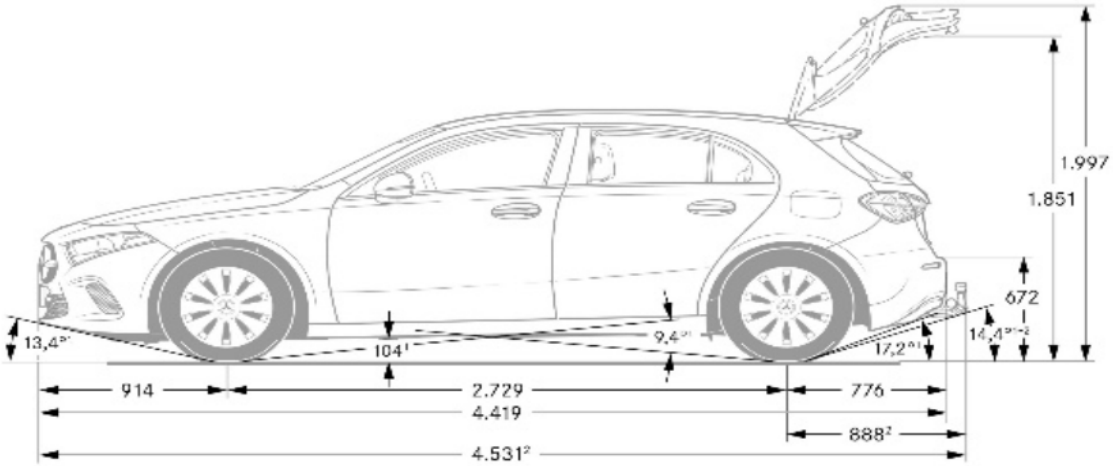

Akční nabídka nové Třídy A

Platnost od 20. 10. 2020

● za příplatek ○ bez příplatku **S** sériová výbava – nelze dodat

Název		kód	177.010 A 180 d	177.012 A 200 d	177.013 A 200 d 4MATIC	177.014 A 220 d	177.015 A 220 d 4MATIC	177.082 A 160	177.084 A 180	177.087 A 200	177.088 A 200 4MATIC	177.046 A 250	177.047 A 250 4MATIC	177.086 A 250 e	177.051 Mercedes-AMG A 35 4MATIC	177.053 Mercedes-AMG A 45 4MATIC+	177.054 Mercedes-AMG A 45 S 4MATIC+	Kč bez DPH	**Kč vč. DPH**
Standardní výbava	**obsahuje:**	PYA	**S**	**S**	**S**	**S**	**S**	**S**	**S**	**S**	**S**	**S**	**S**	**S**	**S**	**S**	**S**	0	**0**
	Sada konektivity	00U																	
	Příprava pro soukromý car sharing	20U																	
	Zpětná kamera pro couvání	218																	
	Dvojitý držák nápojů	310																	
	Sportovní zvuk AMG Real Performance	339	–	–	–	–	–	–	–	–	–	–	–	–	–	**S**	**S**		
	Multimediální systém MBUX s rozšířenými funkcemi	355																	
	Touchpad	446																	
	Multimediální systém MBUX	548																	
	Komfortní podvozek se sníženou světlou výškou	677																	
	Ambientní osvětlení interiéru	877	–	–	–	–	–	–	–	–	–	–	–	–	–	**S**	**S**		
	Nabíjecí kabel pro wallboxy a veřejné nabíjecí stanice (5 m)	B33	–	–	–	–	–	–	–	–	–	–	–	**S**	–	–	–		
	Sada na opravu pneumatik TIREFIT	B51																	
	Multifunkční sportovní volant AMG Performance potažený kůží nappa	L6J	–	–	–	–	–	–	–	–	–	–	–	–	**S**	**S**	–		
	Velurové koberečky	U12																	
	Ovládání AMG na volantu	U88	–	–	–	–	–	–	–	–	–	–	–	–	–	**S**	**S**		
Sada základní výbavy	**obsahuje:**	PYB	**S**	**S**	–	–	–	**S**	**S**	**S**	–	–	–	–	–	–	–	0	**0**
	Multifunkční sportovní volant potažený kůží	L3E																	
	Linie Style	P27																	

Akční nabídka nové Třídy A

Platnost od 20. 10. 2020

● za příplatek ○ bez příplatku **S** sériová výbava – nelze dodat

Název		kód	177.010 A 180 d	177.012 A 200 d	177.013 A 200 d 4MATIC	177.014 A 220 d	177.015 A 220 d 4MATIC	177.082 A 160	177.084 A 180	177.087 A 200	177.088 A 200 4MATIC	177.046 A 250	177.047 A 250 4MATIC	177.086 A 250 e	177.051 Mercedes-AMG A 35 4MATIC	177.053 Mercedes-AMG A 45 4MATIC+	177.054 Mercedes-AMG A 45 S 4MATIC+	Kč bez DPH	**Kč vč. DPH**
Sada Advantage	**obsahuje:**	PYM	○	○	○	○	○	○	○	○	○	○	○	○	○	○	○	0	**0**
	Navigace umístěná na pevném disku	365																	
	Sada rozšířené konektivity a nabíjení	38U	–	–	–	–	–	–	–	–	–	–	–	**S**	–	–	–		
	Media displej	859																	
	Sada pro parkování se zpětnou kamerou pro couvání	P44																	
	Sada komfortních funkcí zrcátek	P49																	

Sada Premium	**obsahuje:**	PYN	●	●	●	●	●	●	●	●	●	●	●	●	●	–	–	41 322	**50 000**
			–	–	–	–	–	–	–	–	–	–	–	–	–	●	●	34 782	**42 086**
	Navigace umístěná na pevném disku	365																	
	Sada rozšířené konektivity a nabíjení	38U	–	–	–	–	–	–	–	–	–	–	–	**S**	–	–	–		
	Střední loketní opěrka pro zadní řadu sedadel	400																	
	Plně digitální sdružený displej s úhlopříčkou 10,25“	458																	
	Soundsystém	853																	
	Media displej	859																	
	Vyhřívání předních sedadel	873																	
	Ambientní osvětlení interiéru	877																	
	KEYLESS-GO	889																	
	Sada pro parkování se zpětnou kamerou pro couvání	P44																	
	Sada komfortních funkcí zrcátek	P49																	
	Podsvícené prahové lišty dveří s nápisem „Mercedes-Benz“ a výměnným krytem	U45																	

Akční nabídka nové Třídy A

Platnost od 20. 10. 2020

● za příplatek ○ bez příplatku **S** sériová výbava – nelze dodat

Název		kód	177.010 A 180 d	177.012 A 200 d	177.013 A 200 d 4MATIC	177.014 A 220 d	177.015 A 220 d 4MATIC	177.082 A 160	177.084 A 180	177.087 A 200	177.088 A 200 4MATIC	177.046 A 250	177.047 A 250 4MATIC	177.086 A 250 e	177.051 Mercedes-AMG A 35 4MATIC	177.053 Mercedes-AMG A 45 4MATIC+	177.054 Mercedes-AMG A 45 S 4MATIC+	Kč bez DPH	**Kč vč. DPH**
Sada Premium Plus	**obsahuje:**	PYO	●	●	●	●	●	●	●	●	●	●	●	●	–	–	–	82 051	**99 282**
			–	–	–	–	–	–	–	–	–	–	–	–	●	–	–	90 909	**110 000**
			–	–	–	–	–	–	–	–	–	–	–	–	–	●	●	81 377	**98 466**
	Sedadlo spolujezdce elektricky nastavitelné s pamětí	242																	
	Sedadlo řidiče elektricky nastavitelné s pamětí	275																	
	Navigace umístěná na pevném disku	365																	
	Sada rozšířené konektivity a nabíjení	38U	–	–	–	–	–	–	–	–	–	–	–	**S**	–	–	–		
	Střední loketní opěrka pro zadní řadu sedadel	400																	
	Panoramatické elektricky ovládané střešní okno	413																	
	Plně digitální sdružený displej s úhlopříčkou 10,25“	458																	
	Asistent adaptivních dálkových světel Plus	628																	
	MULTIBEAM LED světlomety	642																	
	Surround soundsystem Burmester®	810	–	–	–	–	–	–	–	–	–	–	–	–	**S**	**S**	**S**		
	Soundsystém	853																	
	Media displej	859																	
	Vyhřívání předních sedadel	873																	
	Ambientní osvětlení interiéru	877																	
	KEYLESS-GO	889																	
	Sada pro parkování se zpětnou kamerou pro couvání	P44																	
	Sada komfortních funkcí zrcátek	P49																	
	Bederní opěrky nastavitelné 4 směry	U22																	
	Podsvícené prahové lišty dveří s nápisem „Mercedes-Benz“ a výměnným krytem	U45																	

Akční nabídka nové Třídy A

Platnost od 20. 10. 2020

● za příplatek ○ bez příplatku **S** sériová výbava – nelze dodat

Název		kód	177.010 A 180 d	177.012 A 200 d	177.013 A 200 d 4MATIC	177.014 A 220 d	177.015 A 220 d 4MATIC	177.082 A 160	177.084 A 180	177.087 A 200	177.088 A 200 4MATIC	177.046 A 250	177.047 A 250 4MATIC	177.086 A 250 e	177.051 Mercedes-AMG A 35 4MATIC	177.053 Mercedes-AMG A 45 4MATIC+	177.054 Mercedes-AMG A 45 S 4MATIC+	Kč bez DPH	**Kč vč. DPH**
		VÝBAVOVÉ LINIE																	
Sada Style	**obsahuje:**	PYD	●	●	–	–	–	●	●	●	–	–	–	–	–	–	–	25 244	**30 545**
			–	–	**S**	**S**	**S**	–	–	–	**S**	**S**	**S**	**S**	–	–	–	0	**0**
	17“ disky kol z lehké slitiny, 5dvoupaprskové	44R																	
	Multifunkční sportovní volant potažený kůží	L3E																	
	Linie Style	P27																	
	LED High Performance světlomety s denním svícením LED	632																	
Sada Progressive	**obsahuje:**	PYF	–	–	●	●	●	–	–	–	●	●	●	●	–	–	–	16 567	**20 046**
			●	●	–	–	–	●	●	●	–	–	–	–	–	–	–	35 988	**43 545**
	Linie Progressive	P59																	
	Multifunkční sportovní volant potažený kůží	L3E																	
	LED High Performance světlomety s denním svícením LED	632																	
	Automatická klimatizace THERMOTRONIC	581																	
Sada AMG	**obsahuje:**	PYH	–	–	●	●	●	–	–	–	●	●	●	●	–	–	–	58 641	**70 956**
			●	●	–	–	–	●	●	●	–	–	–	–	–	–	–	76 410	**92 456**
	Linie AMG	950																	
	LED High Performance světlomety s denním svícením LED	632																	
	Automatická klimatizace THERMOTRONIC	581																	
	Multifunkční sportovní volant potažený kůží nappa	L5C																	
	Sportovní brzdový systém	U28																	

Akční nabídka nové Třídy A

Platnost od 20. 10. 2020

● za příplatek ○ bez příplatku **S** sériová výbava – nelze dodat

Název		kód	177.010 A 180 d	177.012 A 200 d	177.013 A 200 d 4MATIC	177.014 A 220 d	177.015 A 220 d 4MATIC	177.082 A 160	177.084 A 180	177.087 A 200	177.088 A 200 4MATIC	177.046 A 250	177.047 A 250 4MATIC	177.086 A 250 e	177.051 Mercedes-AMG A 35 4MATIC	177.053 Mercedes-AMG A 45 4MATIC+	177.054 Mercedes-AMG A 45 S 4MATIC+	Kč bez DPH	**Kč vč. DPH**
Night Edition	**obsahuje:**	P37	●	●	●	●	●	●	●	●	●	●	●	●	–	–	–	46 025	**55 690**
	cena s k. RQT		●	●	●	●	●	●	●	●	●	●	●	●	–	–	–	25 511	**30 868**
	Čalounění stropu - tkanina černá	51U																	
	LED High Performance světlomety s denním svícením LED	632																	
	Syntetická kůže ARTICO/mikrovlákno DINAMICA černá s kontrastním šedým prošitím	641A																	
	Ambientní osvětlení interiéru	877																	
	Linie AMG	950																	
	Ozdobné výplně interiéru - světlý hliník	H47																	
	Multifunkční sportovní volant potažený kůží nappa	L5C																	
	Sada Night	P55																	
	19“ disky kol AMG z lehké slitiny, vícepaprskové	RUG																	
	Označení speciálního modelu	U13																	
	Koberečky pro speciální model	U66																	

Barevné odstíny nové Třídy A

Platnost od 20. 10. 2020

● za příplatek ○ bez příplatku **S** sériová výbava – nelze dodat

Kód		177.010 A 180 d	177.012 A 200 d	177.013 A 200 d 4MATIC	177.014 A 220 d	177.015 A 220 d 4MATIC	177.082 A 160	177.084 A 180	177.087 A 200	177.088 A 200 4MATIC	177.046 A 250	177.047 A 250 4MATIC	177.086 A 250 e	177.051 Mercedes-AMG A 35 4MATIC	177.053 Mercedes-AMG A 45 4MATIC+	177.054 Mercedes-AMG A 45 S 4MATIC+	Kč bez DPH	**Kč vč. DPH**
144U	Metalíza - bílá digital	●	●	●	●	●	●	●	●	●	●	●	●	●	●	●	15 517	**18 776**
149U	Standardní - bílá polar	●	●	●	●	●	●	●	●	●	●	●	●	●	●	●	5 523	**6 683**
191U	Metalíza - černá cosmos	●	●	●	●	●	●	●	●	●	●	●	●	●	●	●	15 517	**18 776**
662U	Metalíza - designo magno šedá mountain	●	●	●	●	●	●	●	●	●	●	●	●	●	●	●	48 655	**58 873**
667U	Metalíza - modrá denim	●	●	●	●	●	●	●	●	●	●	●	●	●	●	●	15 517	**18 776**
696U	Standardní - černá night	○	○	○	○	○	○	○	○	○	○	○	○	○	○	○	0	**0**
775U	Metalíza - stříbrná iridium	●	●	●	●	●	●	●	●	●	●	●	●	●	●	●	15 517	**18 776**
787U	Metalíza - šedá mountain	●	●	●	●	●	●	●	●	●	●	●	●	●	●	●	15 517	**18 776**
817U	Metalíza - zlatá rose gold	●	●	●	●	●	●	●	●	●	●	●	●	●	●	●	15 517	**18 776**
914U	Standardní - žlutá sun	●	●	●	●	●	●	●	●	●	●	●	●	●	●	●	5 523	**6 683**
993U	Metalíza - designo červená patagonia	●	●	●	●	●	●	●	●	●	●	●	●	●	●	●	24 985	**30 232**

Čalounění a dekory interiéru nové Třídy A

Platnost od 20. 10. 2020

● za příplatek ○ bez příplatku **S** sériová výbava – nelze dodat

Kód		177.010 A 180 d	177.012 A 200 d	177.013 A 200 d 4MATIC	177.014 A 220 d	177.015 A 220 d 4MATIC	177.082 A 160	177.084 A 180	177.087 A 200	177.088 A 200 4MATIC	177.046 A 250	177.047 A 250 4MATIC	177.086 A 250 e	177.051 Mercedes-AMG A 35 4MATIC	177.053 Mercedes-AMG A 45 4MATIC+	177.054 Mercedes-AMG A 45 S 4MATIC+	Kč bez DPH	**Kč vč. DPH**
101A	Syntetická kůže ARTICO černá jen s k. 7U2 + P27/P59	●	●	●	●	●	●	●	●	●	●	●	●	–	–	–	3 814	**4 615**
105A	Syntetická kůže ARTICO béžová macchiato/černá jen s k. 7U2 + P59	●	●	●	●	●	●	●	●	●	●	●	●	–	–	–	6 444	**7 797**
111A	Syntetická kůže ARTICO černá jen s k. PYF + 7U3 + P27/P59	●	●	●	●	●	●	●	●	●	●	●	●	–	–	–	3 814	**4 615**
115A	Syntetická kůže ARTICO béžová macchiato/černá jen s k. 7U3 + P59	●	●	●	●	●	●	●	●	●	●	●	●	–	–	–	6 444	**7 797**
159A	Syntetická kůže ARTICO šedá neva/černá (dvoubarevná) jen s k. 7U3/555 + 950	●	●	●	●	●	●	●	●	●	●	●	●	●	●	●	2 630	**3 182**
201A	Kůže černá jen s k. 7U2 + P34 + P59	○	○	○	○	○	○	○	○	○	○	○	○	–	–	–	0	**0**
204A	Kůže hnědá bahia/černá jen s k. 7U3/555 + P34	●	●	●	●	●	●	●	●	●	●	●	●	●	●	●	2 630	**3 182**
205A	Kůže béžová macchiato/černá jen s k. 7U2 + P34 + P59	●	●	●	●	●	●	●	●	●	●	●	●	–	–	–	2 630	**3 182**
211A	Kůže černá jen s k. 7U3/555 + P34	○	○	○	○	○	○	○	○	○	○	○	○	○	○	○	0	**0**
257A	Kůže červená classic/černá (dvoubarevná) jen s k. 7U3/555 + P39	○	○	○	○	○	○	○	○	○	○	○	○	○	○	○	0	**0**
258A	Kůže šedá titanium pearl/černá (dvoubarevná) jen s k. 7U3/555 + P39	●	●	●	●	●	●	●	●	●	●	●	●	●	●	●	2 630	**3 182**
259A	Kůže šedá titanium pearl/černá (dvoubarevná) jen s k. 873/401 + 7U3/555 + P39	–	–	–	–	–	–	–	–	–	–	–	–	–	–	○	0	**0**
311A	Syntetická kůže ARTICO/tkanina Bertrix černá jen s k. 7U2 + P27	○	○	○	○	○	○	○	○	○	○	○	○	–	–	–	0	**0**
321A	Syntetická kůže ARTICO/tkanina Fléron černá jen s k. 7U2 + P59	○	○	○	○	○	○	○	○	○	○	○	○	–	–	–	0	**0**

Čalounění a dekory interiéru nové Třídy A

Platnost od 20. 10. 2020

● za příplatek ○ bez příplatku **S** sériová výbava – nelze dodat

Kód		177.010 A 180 d	177.012 A 200 d	177.013 A 200 d 4MATIC	177.014 A 220 d	177.015 A 220 d 4MATIC	177.082 A 160	177.084 A 180	177.087 A 200	177.088 A 200 4MATIC	177.046 A 250	177.047 A 250 4MATIC	177.086 A 250 e	177.051 Mercedes-AMG A 35 4MATIC	177.053 Mercedes-AMG A 45 4MATIC+	177.054 Mercedes-AMG A 45 S 4MATIC+	Kč bez DPH	**Kč vč. DPH**
371A	Syntetická kůže ARTICO/tkanina Bertrix černá/šedá neva (dvoubarevná) jen s k. 7U2 + P27	●	●	●	●	●	●	●	●	●	●	●	●	–	–	–	2 630	**3 182**
372A	Syntetická kůže ARTICO/tkanina Bertrix modrá indigo/černá (dvoubarevná) jen s k. 7U2 + P27	●	●	●	●	●	●	●	●	●	●	●	●	–	–	–	2 630	**3 182**
381A	Syntetická kůže ARTICO/tkanina Fléron černá/hnědá bahia (dvoubarevná) jen s k. 7U2 + P59	●	●	●	●	●	●	●	●	●	●	●	●	–	–	–	2 630	**3 182**
641A	Syntetická kůže ARTICO/mikrovlákno DINAMICA černá s kontrastním šedým prošitím jen s k. P37	○	○	○	○	○	○	○	○	○	○	○	○	–	–	–	0	**0**
651A	Syntetická kůže ARTICO/mikrovlákno DINAMICA černá jen s k. 7U3/555 + 950	○	○	○	○	○	○	○	○	○	○	○	○	○	○	○	0	**0**
671A	Syntetická kůže ARTICO/mikrovlákno DINAMICA černá jen s k. 7U3/555	–	–	–	–	–	–	–	–	–	–	–	–	–	–	**S**	0	**0**
51U	Čalounění stropu - tkanina černá jen s k. PYB/PYD/PYF/PYH	**S**	**S**	**S**	**S**	**S**	**S**	**S**	**S**	**S**	**S**	**S**	**S**	**S**	**S**	**S**	0	**0**
H15	Ozdobné výplně interiéru - černé dřevo lípy s otevřenými póry jen s k. P59/950	●	●	●	●	●	●	●	●	●	●	●	●	●	●	●	6 838	**8 274**
	cena s k. P39	●	●	●	●	●	●	●	●	●	●	●	●	●	●	●	2 893	**3 501**
H23	Ozdobné výplně interiéru - hnědé dřevo ořechu s otevřenými póry jen s k. P59/P34	●	●	●	●	●	●	●	●	●	●	●	●	●	●	●	6 838	**8 274**
H44	Ozdobné výplně interiéru - lesklý hliník jen s k. 950/P59	●	●	●	●	●	●	●	●	●	●	●	●	**S**	**S**	**S**	3 945	**4 773**
	cena s k. P34 + 950	○	○	○	○	○	○	○	○	○	○	○	○	○	○	○	0	**0**
	cena s k. P39/159A	○	○	○	○	○	○	○	○	○	○	○	○	○	○	○	0	**0**
H45	Ozdobné výplně interiéru - světlý hliník se zrnitým vzhledem jen s k. P59/950	●	●	●	●	●	●	●	●	●	●	●	●	●	●	●	3 945	**4 773**
	cena s k. P39/159A	○	○	○	○	○	○	○	○	○	○	○	○	○	○	○	0	**0**

Čalounění a dekory interiéru nové Třídy A

Platnost od 20. 10. 2020

● za příplatek ○ bez příplatku **S** sériová výbava – nelze dodat

Kód		177.010 A 180 d	177.012 A 200 d	177.013 A 200 d 4MATIC	177.014 A 220 d	177.015 A 220 d 4MATIC	177.082 A 160	177.084 A 180	177.087 A 200	177.088 A 200 4MATIC	177.046 A 250	177.047 A 250 4MATIC	177.086 A 250 e	177.051 Mercedes-AMG A 35 4MATIC	177.053 Mercedes-AMG A 45 4MATIC+	177.054 Mercedes-AMG A 45 S 4MATIC+	Kč bez DPH	**Kč vč. DPH**
H47	Ozdobné výplně interiéru - světlý hliník jen s k. P37	○	○	○	○	○	○	○	○	○	○	○	○	–	–	–	0	**0**
H55	Ozdobné výplně interiéru - vzhled tmavého uhlíkového vlákna jen s k. P59	○	○	○	○	○	○	○	○	○	○	○	○	–	–	–	0	**0**
H59	Ozdobné výplně interiéru - vzhled uhlíkového vlákna jen s k. P59	○	○	○	○	○	○	○	○	○	○	○	○	–	–	–	0	**0**
H95	Ozdobné výplně interiéru - hliník AMG stříbrný/černý	–	–	–	–	–	–	–	–	–	–	–	–	○	–	–	0	**0**
U12	Velurové koberečky nelze s k. 950/U26	**S**	**S**	**S**	**S**	**S**	**S**	**S**	**S**	**S**	**S**	**S**	**S**	–	–	–	0	**0**
U17	Bez červených bezpečnostních pásů	–	–	–	–	–	–	–	–	–	–	–	–	○	○	○	0	**0**
U26	Koberečky AMG nelze s k. U12 jen s k. 950	○	○	○	○	○	○	○	○	○	○	○	○	**S**	**S**	**S**	0	**0**
U66	Koberečky pro speciální model jen s k. P37	○	○	○	○	○	○	○	○	○	○	○	○	–	–	–	0	**0**
Y05	Bezpečnostní pásy v červené barvě jen s k. 651A	–	–	–	–	–	–	–	–	–	–	–	–	**S**	**S**	**S**	0	**0**

Telematika nové Třídy A

Platnost od 20. 10. 2020

● za příplatek ○ bez příplatku **S** sériová výbava – nelze dodat

Kód		177.010 A 180 d	177.012 A 200 d	177.013 A 200 d 4MATIC	177.014 A 220 d	177.015 A 220 d 4MATIC	177.082 A 160	177.084 A 180	177.087 A 200	177.088 A 200 4MATIC	177.046 A 250	177.047 A 250 4MATIC	177.086 A 250 e	177.051 Mercedes-AMG A 35 4MATIC	177.053 Mercedes-AMG A 45 4MATIC+	177.054 Mercedes-AMG A 45 S 4MATIC+	Kč bez DPH	**Kč vč. DPH**
00U	Sada konektivity součást k. PYA	**S**	**S**	**S**	**S**	**S**	**S**	**S**	**S**	**S**	**S**	**S**	**S**	**S**	**S**	**S**	0	**0**
01U	Mercedes me connect - Příprava pro navigační služby jen s k. 362 + PBF	○	○	○	○	○	○	○	○	○	○	○	○	○	○	○	0	**0**
13U	Rozšířené služby Mercedes me pro elektrická vozidla	–	–	–	–	–	–	–	–	–	–	–	**S**	–	–	–	0	**0**
14U	Sada pro smartphone jen s k. 16U + 17U	●	●	●	●	●	●	●	●	●	●	●	●	●	●	●	7 890	**9 547**
16U	Apple CarPlay jen s k. 14U	○	○	○	○	○	○	○	○	○	○	○	○	○	○	○	0	**0**
17U	Android Auto jen s k. 14U	○	○	○	○	○	○	○	○	○	○	○	○	○	○	○	0	**0**
20U	Příprava pro soukromý car sharing součást k. PYA	**S**	**S**	**S**	**S**	**S**	**S**	**S**	**S**	**S**	**S**	**S**	**S**	**S**	**S**	**S**	0	**0**
21U	Palubní kamera	●	●	●	●	●	●	●	●	●	●	●	●	●	●	●	5 260	**6 365**
256	AMG Track Pace jen s k. PYM/PYN/PYO + 345 + 549	–	–	–	–	–	–	–	–	–	–	–	–	●	●	**S**	6 575	**7 956**
270	Anténa pro GPS jen s k. 501/899/B24/233/234/355/362	○	○	○	○	○	○	○	○	○	○	○	○	○	○	○	0	**0**
351	Mercedes-Benz e-call jen s k. 362	○	○	○	○	○	○	○	○	○	○	○	○	○	○	○	0	**0**
355	Multimediální systém MBUX s rozšířenými funkcemi jen s k. 548/549 + 270 + 446	●	●	●	●	●	●	●	●	●	●	●	●	●	●	●	11 835	**14 320**
	cena s k. PYA	○	○	○	○	○	○	○	○	○	○	○	○	○	○	○	0	**0**
362	Mercedes me connect - Základní služby (4G síť LTE) jen s k. 270 + 351	**S**	**S**	**S**	**S**	**S**	**S**	**S**	**S**	**S**	**S**	**S**	**S**	**S**	**S**	**S**	0	**0**
365	Navigace umístěná na pevném disku jen s k. 355	●	●	●	●	●	●	●	●	●	●	●	●	●	●	●	14 465	**17 503**
	cena s k. PBF/PYM/PYN/PYO	○	○	○	○	○	○	○	○	○	○	○	○	○	○	○	0	**0**

Telematika nové Třídy A

Platnost od 20. 10. 2020

● za příplatek ○ bez příplatku **S** sériová výbava – nelze dodat

Kód		177.010 A 180 d	177.012 A 200 d	177.013 A 200 d 4MATIC	177.014 A 220 d	177.015 A 220 d 4MATIC	177.082 A 160	177.084 A 180	177.087 A 200	177.088 A 200 4MATIC	177.046 A 250	177.047 A 250 4MATIC	177.086 A 250 e	177.051 Mercedes-AMG A 35 4MATIC	177.053 Mercedes-AMG A 45 4MATIC+	177.054 Mercedes-AMG A 45 S 4MATIC+	Kč bez DPH	**Kč vč. DPH**
367	Příprava pro Live Traffic Information jen s k. 365 + 355 + 362	○	○	○	○	○	○	○	○	○	○	○	○	○	○	○	0	**0**
	cena s k. PYA	○	○	○	○	○	○	○	○	○	○	○	○	○	○	○	0	**0**
38U	Sada rozšířené konektivity a nabíjení jen s k. PYM/PYN/PYO	–	–	–	–	–	–	–	–	–	–	–	○	–	–	–	0	**0**
446	Touchpad	●	●	●	●	●	●	●	●	●	●	●	●	●	●	●	3 682	**4 455**
	cena s k. PYA	○	○	○	○	○	○	○	○	○	○	○	○	○	○	○	0	**0**
458	Plně digitální sdružený displej s úhlopříčkou 10,25“ jen s k. 859	●	●	●	●	●	●	●	●	●	●	●	●	○	○	○	11 835	**14 320**
	cena s k. PYN/PYO	○	○	○	○	○	○	○	○	○	○	○	○	○	○	○	0	**0**
463	Head-up displej jen s k. PYM/PYN/PYO jen s k. 355/859 + P59/950	●	●	●	●	●	●	●	●	●	●	●	●	●	●	●	26 037	**31 505**
	cena s k. PAU	○	○	○	○	○	–	○	○	○	○	○	○	○	○	○	0	**0**
537	Digitální přijímač rozhlasového vysílání DAB jen s k. 79B	**S**	**S**	**S**	**S**	**S**	**S**	**S**	**S**	**S**	**S**	**S**	**S**	**S**	**S**	**S**	0	**0**
548	Multimediální systém MBUX nelze s k. 256/21U/U19/PBP/PBR jen s k. 355	**S**	**S**	**S**	**S**	**S**	**S**	**S**	**S**	**S**	**S**	**S**	**S**	**S**	**S**	**S**	0	**0**
549	Multimediální systém MBUX jen s k. 21U/U19/PBP/PBR/862/865	○	○	○	○	○	○	○	○	○	○	○	○	○	○	○	0	**0**
77B	Asistent MBUX v interiéru	●	●	●	●	●	–	●	●	●	●	●	●	●	●	●	7 890	**9 547**
	cena s k. PAU	○	○	○	○	○	–	○	○	○	○	○	○	○	○	○	0	**0**
79B	Příprava pro digitální rádio jen s k. 355/859 + 362	○	○	○	○	○	○	○	○	○	○	○	○	○	○	○	0	**0**

Telematika nové Třídy A

Platnost od 20. 10. 2020

● za příplatek ○ bez příplatku **S** sériová výbava – nelze dodat

Kód		177.010 A 180 d	177.012 A 200 d	177.013 A 200 d 4MATIC	177.014 A 220 d	177.015 A 220 d 4MATIC	177.082 A 160	177.084 A 180	177.087 A 200	177.088 A 200 4MATIC	177.046 A 250	177.047 A 250 4MATIC	177.086 A 250 e	177.051 Mercedes-AMG A 35 4MATIC	177.053 Mercedes-AMG A 45 4MATIC+	177.054 Mercedes-AMG A 45 S 4MATIC+	Kč bez DPH	**Kč vč. DPH**
810	Surround soundsystem Burmester® jen s k. PYN/PYO nelze s k. 853/Z97 jen s k. 355/859	●	●	●	●	●	●	●	●	●	●	●	●	●	●	●	19 068	**23 072**
	cena s k. PYN/PYO/PBP	●	●	●	●	●	●	●	●	●	●	●	●	●	●	●	10 915	**13 207**
	cena s k. PYO	–	–	–	–	–	–	–	–	–	–	–	–	○	○	○	0	**0**
853	Soundsystém jen s k. PYN/PYO nelze s k. 810	●	●	●	●	●	●	●	●	●	●	●	●	●	●	●	8 153	**9 865**
	cena s k. PYN/PYO/PBP	○	○	○	○	○	○	○	○	○	○	○	○	○	○	○	0	**0**
859	Media displej jen s k. PYM/PYN/PYO/PBP jen s k. 548/549 + 446	○	○	○	○	○	○	○	○	○	○	○	○	**S**	**S**	**S**	0	**0**
897	Bezdrátové dobíjení a párování nelze s k. 899 jen s k. P27/P59/950	●	●	●	●	●	●	●	●	●	●	●	●	●	●	●	5 260	**6 365**
PAU	Sada MBUX Innovation obsahuje k. 463 + 77B	●	●	●	●	●	–	●	●	●	●	●	●	●	●	●	30 245	**36 596**
PBF	Sada navigační konektivity jen s k. PYM/PYN/PYO/365 obsahuje k. 01U + 365 nelze s k. PBG	●	●	●	●	●	●	●	●	●	●	●	●	●	●	●	2 630	**3 182**
U19	Rozšířená realita pro navigaci multimediálního systému MBUX jen s k. PYM/PYN/PYO jen s k. 365 + 859	●	●	●	●	●	●	●	●	●	●	●	●	●	●	●	10 257	**12 411**

Disky kol a pneumatiky nové Třídy A

Platnost od 20. 10. 2020

● za příplatek ○ bez příplatku **S** sériová výbava – nelze dodat

Kód		177.010 A 180 d	177.012 A 200 d	177.013 A 200 d 4MATIC	177.014 A 220 d	177.015 A 220 d 4MATIC	177.082 A 160	177.084 A 180	177.087 A 200	177.088 A 200 4MATIC	177.046 A 250	177.047 A 250 4MATIC	177.086 A 250 e	177.051 Mercedes-AMG A 35 4MATIC	177.053 Mercedes-AMG A 45 4MATIC+	177.054 Mercedes-AMG A 45 S 4MATIC+	Kč bez DPH	**Kč vč. DPH**
475	Monitorování tlaku v pneumatikách	**S**	**S**	**S**	**S**	**S**	**S**	**S**	**S**	**S**	**S**	**S**	**S**	**S**	**S**	**S**	0	**0**
645	Sada zimních pneumatik (4 ks) jen s k. R78/72R/RVG	●	●	●	●	●	●	●	●	●	●	●	●	–	–	–	3 945	**4 773**
B51	Sada na opravu pneumatik TIREFIT nelze s k. R66	**S**	**S**	**S**	**S**	**S**	**S**	**S**	**S**	**S**	**S**	**S**	**S**	**S**	**S**	**S**	0	**0**
R01	Letní pneumatiky jen s k. 01R/643/R00/R11/R30/R31/R55/R78/643/72R/76R/RQS/RQT/RVG/RVK	○	○	○	○	○	○	○	○	○	○	○	○	○	○	○	0	**0**
R05	Pneumatiky se sníženým valivým odporem jen s k. R00/R30/R78	○	○	○	–	–	○	○	○	–	–	–	–	–	–	–	0	**0**
R1A	Sportovní pneumatiky jen s k. R31/01R/RQS/RQT	●	●	●	●	●	●	●	●	●	●	●	●	–	–	–	7 890	**9 547**
R66	Pneumatiky Run-flat s možností nouzového dojezdu nelze s k. R05/B51/645 jen s k. 643/72R/76R/R11/01R/04R/R31/RQS/RQT	●	●	●	●	●	●	●	●	●	●	●	●	–	–	–	5 786	**7 001**
01R	18“ disky kol z lehké slitiny, 5dvoupaprskové jen s k. PYF + P55 nelze s k. 950	○	○	○	○	○	○	○	○	○	○	○	○	–	–	–	0	**0**
04R	18“ disky kol z lehké slitiny, vícepaprskové jen s k. PYF	●	●	●	●	●	●	●	●	●	●	●	●	–	–	–	15 780	**19 094**
44R	17“ disky kol z lehké slitiny, 5dvoupaprskové jen s k. PYD	○	○	○	○	○	○	○	○	○	○	○	○	–	–	–	0	**0**
72R	17“ disky kol z lehké slitiny, 10paprskové jen s k. PYD nelze s k. 950/P55	●	●	●	○	○	●	●	●	○	○	○	○	–	–	–	2 630	**3 182**
R11	17“ disky kol z lehké slitiny, 5dvoupaprskové jen s k. PYF nelze s k. 950	○	○	○	○	○	○	○	○	○	○	○	○	–	–	–	0	**0**

Disky kol a pneumatiky nové Třídy A

Platnost od 20. 10. 2020

● za příplatek ○ bez příplatku **S** sériová výbava – nelze dodat

Kód		177.010 A 180 d	177.012 A 200 d	177.013 A 200 d 4MATIC	177.014 A 220 d	177.015 A 220 d 4MATIC	177.082 A 160	177.084 A 180	177.087 A 200	177.088 A 200 4MATIC	177.046 A 250	177.047 A 250 4MATIC	177.086 A 250 e	177.051 Mercedes-AMG A 35 4MATIC	177.053 Mercedes-AMG A 45 4MATIC+	177.054 Mercedes-AMG A 45 S 4MATIC+	Kč bez DPH	**Kč vč. DPH**
R30	16“ disky kol z lehké slitiny, vícepaprskové jen s k. PYB nelze s k. 950	○	○	–	–	–	○	○	○	–	–	–	–	–	–	–	0	**0**
R31	18“ disky kol z lehké slitiny, 5paprskové jen s k. PYF nelze s k. 950	●	●	●	●	●	●	●	●	●	●	●	●	–	–	–	15 780	**19 094**
RQS	18“ disky kol AMG z lehké slitiny, 5paprskové jen s k. PYH nelze s k. P55	○	○	○	○	○	○	○	○	○	○	○	○	–	–	–	0	**0**
RQT	18“ disky kol AMG z lehké slitiny, 5paprskové jen s k. P37/PYH + P55 nelze s k. 645	○	○	○	○	○	○	○	○	○	○	○	○	**S**	–	–	0	**0**
RSX	19“ disky kol AMG z lehké slitiny, 5dvoupaprskové jen s k. R01 + 776	–	–	–	–	–	–	–	–	–	–	–	–	–	–	●	9 205	**11 138**
		–	–	–	–	–	–	–	–	–	–	–	–	–	●	–	24 985	**30 232**
RSY	19“ disky kol AMG z lehké slitiny, vícepaprskové, kované jen s k. R01 + 776	–	–	–	–	–	–	–	–	–	–	–	–	–	–	●	36 820	**44 552**
		–	–	–	–	–	–	–	–	–	–	–	–	–	●	–	52 600	**63 646**
RSZ	19“ disky kol AMG z lehké slitiny, vícepaprskové, kované jen s k. R01 + 776	–	–	–	–	–	–	–	–	–	–	–	–	–	–	●	46 025	**55 690**
RTG	19“ disky kol AMG z lehké slitiny, 5dvoupaprskové jen s k. R01 + 776	–	–	–	–	–	–	–	–	–	–	–	–	–	●	**S**	15 780	**19 094**
RTI	19“ disky kol AMG z lehké slitiny, 5dvoupaprskové jen s k. 950 + R01 + 776 nelze s k. P60	–	–	–	–	–	–	–	–	–	–	–	–	●	–	–	21 040	**25 458**
RUG	19“ disky kol AMG z lehké slitiny, vícepaprskové jen s k. P37	○	○	○	○	○	○	○	○	○	○	○	○	–	–	–	0	**0**

Disky kol a pneumatiky nové Třídy A

Platnost od 20. 10. 2020

● za příplatek ○ bez příplatku **S** sériová výbava – nelze dodat

Kód		177.010 A 180 d	177.012 A 200 d	177.013 A 200 d 4MATIC	177.014 A 220 d	177.015 A 220 d 4MATIC	177.082 A 160	177.084 A 180	177.087 A 200	177.088 A 200 4MATIC	177.046 A 250	177.047 A 250 4MATIC	177.086 A 250 e	177.051 Mercedes-AMG A 35 4MATIC	177.053 Mercedes-AMG A 45 4MATIC+	177.054 Mercedes-AMG A 45 S 4MATIC+	Kč bez DPH	**Kč vč. DPH**
RUS	18“ disky kol AMG z lehké slitiny, 10paprskové jen s k. R01 + 776	–	–	–	–	–	–	–	–	–	–	–	–	–	**S**	–	0	**0**
RVG	19“ disky kol AMG z lehké slitiny, vícepaprskové jen s k. PYH nelze s k. P55	●	●	●	●	●	●	●	●	●	●	●	●	–	–	–	15 780	**19 094**
RVK	19“ disky kol AMG z lehké slitiny, vícepaprskové jen s k. P37/PYH + P55 nelze s k. R66	●	●	●	●	●	●	●	●	●	●	●	●	–	–	–	24 985	**30 232**
	cena s k. P37	○	○	○	○	○	○	○	○	○	○	○	○	–	–	–	0	**0**
RVL	19“ disky kol AMG z lehké slitiny, vícepaprskové jen s k. 950 + R01 + 776	–	–	–	–	–	–	–	–	–	–	–	–	●	–	–	24 985	**30 232**

Příplatkové výbavy nové Třídy A

Platnost od 20. 10. 2020

● za příplatek ○ bez příplatku **S** sériová výbava – nelze dodat

Kód		177.010 A 180 d	177.012 A 200 d	177.013 A 200 d 4MATIC	177.014 A 220 d	177.015 A 220 d 4MATIC	177.082 A 160	177.084 A 180	177.087 A 200	177.088 A 200 4MATIC	177.046 A 250	177.047 A 250 4MATIC	177.086 A 250 e	177.051 Mercedes-AMG A 35 4MATIC	177.053 Mercedes-AMG A 45 4MATIC+	177.054 Mercedes-AMG A 45 S 4MATIC+	Kč bez DPH	**Kč vč. DPH**
213	Systém Direct-Steer jen s k. 459/677/486	○	○	○	○	○	○	○	○	○	○	○	○	○	○	○	0	**0**
218	Zpětná kamera pro couvání nelze s k. 501	●	●	●	●	●	●	●	●	●	●	●	●	●	●	●	8 811	**10 661**
	cena s k. P44	○	○	○	○	○	○	○	○	○	○	○	○	○	○	○	0	**0**
	cena s k. PYA	○	○	○	○	○	○	○	○	○	○	○	○	○	○	○	0	**0**
228	Nezávislé topení a větrání	●	●	●	●	●	●	●	●	●	●	●	–	●	–	–	28 930	**35 005**
233	Aktivní adaptivní tempomat DISTRONIC nelze s k. L3A/234/258/440 jen s k. 23P + 266 + 270 + 273 + 426/429	○	○	○	○	○	–	○	○	○	○	○	○	○	○	○	0	**0**
234	Asistent hlídání mrtvého úhlu nelze s k. 233 jen s k. 270 + 273 + 275/P49	●	●	●	●	●	●	●	●	●	●	●	●	●	●	●	11 835	**14 320**
235	Asistent parkování PARKTRONIC jen s k. P44/P47	○	○	○	○	○	○	○	○	○	○	○	○	○	○	○	0	**0**
239	Aktivní adaptivní tempomat DISTRONIC nelze s k. L3A/233/258/440 jen s k. 426/429	●	●	●	●	●	–	●	●	●	●	●	●	●	●	●	15 780	**19 094**
23P	Sada jízdních asistentů jen s k. 365 + 513 jen s k. 233 + 299 + 275/P49	●	●	●	●	●	–	●	●	●	●	●	●	●	●	●	40 502	**49 007**
242	Sedadlo spolujezdce elektricky nastavitelné s pamětí jen s k. 275	●	●	●	●	●	●	●	●	●	●	●	●	●	●	●	7 496	**9 070**
	cena s k. PBY/PBZ	–	–	–	–	–	–	–	–	–	–	–	–	○	○	○	0	**0**
	cena s k. PYO	○	○	○	○	○	○	○	○	○	○	○	○	○	○	○	0	**0**
243	Aktivní asistent jízdy v pruzích nelze s k. 233	**S**	**S**	**S**	**S**	**S**	**S**	**S**	**S**	**S**	**S**	**S**	**S**	**S**	**S**	**S**	0	**0**

Příplatkové výbavy nové Třídy A

Platnost od 20. 10. 2020

● za příplatek ○ bez příplatku **S** sériová výbava – nelze dodat

Kód		177.010 A 180 d	177.012 A 200 d	177.013 A 200 d 4MATIC	177.014 A 220 d	177.015 A 220 d 4MATIC	177.082 A 160	177.084 A 180	177.087 A 200	177.088 A 200 4MATIC	177.046 A 250	177.047 A 250 4MATIC	177.086 A 250 e	177.051 Mercedes-AMG A 35 4MATIC	177.053 Mercedes-AMG A 45 4MATIC+	177.054 Mercedes-AMG A 45 S 4MATIC+	Kč bez DPH	**Kč vč. DPH**
249	Vnitřní a vnější zrcátko řidiče s automatickou funkcí proti oslnění jen s k. P49	○	○	○	○	○	○	○	○	○	○	○	○	○	○	○	0	**0**
250	Sada AMG Driver	–	–	–	–	–	–	–	–	–	–	–	–	–	●	**S**	36 820	**44 552**
258	Asistent prevence kolize Active Brake Assist nelze s k. 233/239	**S**	**S**	**S**	**S**	**S**	**S**	**S**	**S**	**S**	**S**	**S**	**S**	**S**	**S**	**S**	0	**0**
260	Bez označení typu na víku zavazadlového prostoru	○	○	○	○	○	○	○	○	○	○	○	○	○	○	○	0	**0**
266	Aktivní asistent řízení jen s k. 233	○	○	○	○	○	–	○	○	○	○	○	○	○	○	○	0	**0**
273	Výstražná funkce při vystupování jen s k. 233/234	○	○	○	○	○	○	○	○	○	○	○	○	○	○	○	0	**0**
275	Sedadlo řidiče elektricky nastavitelné s pamětí jen s k. 242 nelze s k. 7U1 jen s k. U22/409 s k. 555 jen s k. 242 + 409	●	●	●	●	●	●	●	●	●	●	●	●	●	●	●	9 074	**10 980**
	cena s k. PBY/PBZ	–	–	–	–	–	–	–	–	–	–	–	–	○	○	○	0	**0**
	cena s k. PYO	○	○	○	○	○	○	○	○	○	○	○	○	○	○	○	0	**0**
286	Síťové kapsy na zadní straně opěradel řidiče a spolujezdce jen s k. 7U2/7U3	○	○	○	○	○	○	○	○	○	○	○	○	○	○	○	0	**0**
287	Sklopná opěradla zadních sedadel jen s k. 7U2/7U3/555	○	○	○	○	○	○	○	○	○	○	○	○	○	○	○	0	**0**
293	Boční airbagy pro zadní řadu sedadel jen s k. 7U2/7U3/555	●	●	●	●	●	●	●	●	●	●	●	●	●	●	●	9 863	**11 934**
294	Kolenní airbag řidiče	○	○	○	○	○	○	○	○	○	○	○	○	○	○	○	0	**0**
299	PRE-SAFE® systém	●	●	●	●	●	●	●	●	●	●	●	●	●	●	●	8 679	**10 502**
	cena s k. 23P	○	○	○	○	○	○	○	○	○	○	○	○	○	○	○	0	**0**

Příplatkové výbavy nové Třídy A

Platnost od 20. 10. 2020

● za příplatek ○ bez příplatku **S** sériová výbava – nelze dodat

Kód		177.010 A 180 d	177.012 A 200 d	177.013 A 200 d 4MATIC	177.014 A 220 d	177.015 A 220 d 4MATIC	177.082 A 160	177.084 A 180	177.087 A 200	177.088 A 200 4MATIC	177.046 A 250	177.047 A 250 4MATIC	177.086 A 250 e	177.051 Mercedes-AMG A 35 4MATIC	177.053 Mercedes-AMG A 45 4MATIC+	177.054 Mercedes-AMG A 45 S 4MATIC+	Kč bez DPH	**Kč vč. DPH**
310	Dvojitý držák nápojů	●	●	●	●	●	●	●	●	●	●	●	●	●	●	●	658	**796**
	cena s k. P27/P59/950	○	○	○	○	○	○	○	○	○	○	○	○	○	○	○	0	**0**
	cena s k. PYA	○	○	○	○	○	○	○	○	○	○	○	○	○	○	○	0	**0**
339	Sportovní zvuk AMG Real Performance součást k. PYA	–	–	–	–	–	–	–	–	–	–	–	–	–	**S**	**S**	0	**0**
345	Stěrače čelního skla s dešťovým senzorem	**S**	**S**	**S**	**S**	**S**	**S**	**S**	**S**	**S**	**S**	**S**	**S**	**S**	**S**	**S**	0	**0**
400	Střední loketní opěrka pro zadní řadu sedadel jen s k. PYN/PYO + 287	○	○	○	○	○	○	○	○	○	○	○	○	○	○	○	0	**0**
401	Vyhřívaná a ventilovaná přední sedadla jen s k. PYN/PYO nelze s k. 873 jen s k. 101A/105A/111A/115A/159A/201A/204A/205A/211A/257A/258A/259A s k. 555 jen s k. 159A/204A/211A/257A/258A/651A/658A	●	●	●	●	●	●	●	●	●	●	●	●	●	●	●	15 780	**19 094**
	cena s k. PBP/PBZ	●	●	●	●	●	●	●	●	●	●	●	●	●	●	●	15 780	**19 094**
409	Sada komfortních sedadel pro řidiče a spolujezdce (ortopedická sedadla) jen s k. 7U2 nelze s k. U22/842/830/311A/321A/371A/372A/381A pro model Mercedes-AMG A 35 4MATIC jen s k. 555 + 275	●	●	●	●	●	●	●	●	●	●	●	●	–	–	–	15 517	**18 776**
		–	–	–	–	–	–	–	–	–	–	–	–	●	●	●	10 520	**12 729**
	cena s k. PBY/PBZ	–	–	–	–	–	–	–	–	–	–	–	–	○	○	○	0	**0**
411	Manuální 6stupňová převodovka	**S**	**S**	–	–	–	**S**	**S**	**S**	–	–	–	–	–	–	–	0	**0**
413	Panoramatické elektricky ovládané střešní okno jen s k. U62 + 51U	●	●	●	●	●	●	●	●	●	●	●	●	●	●	●	24 722	**29 914**
	cena s k. PYO	○	○	○	○	○	○	○	○	○	○	○	○	○	○	○	0	**0**
426	Automatizovaná dvouspojková 8stupňová převodovka 8G-DCT jen s k. 73B pro model Mercedes-AMG A 45 (S) 4MATIC+ automatizovaná dvouspojková 8stupňová převodovka AMG SPEEDSHIFT DCT 8G	●	●	**S**	**S**	**S**	–	–	–	**S**	–	–	**S**	–	**S**	**S**	45 000	**54 450**

Příplatkové výbavy nové Třídy A

Platnost od 20. 10. 2020

● za příplatek ○ bez příplatku **S** sériová výbava – nelze dodat

Kód		177.010 A 180 d	177.012 A 200 d	177.013 A 200 d 4MATIC	177.014 A 220 d	177.015 A 220 d 4MATIC	177.082 A 160	177.084 A 180	177.087 A 200	177.088 A 200 4MATIC	177.046 A 250	177.047 A 250 4MATIC	177.086 A 250 e	177.051 Mercedes-AMG A 35 4MATIC	177.053 Mercedes-AMG A 45 4MATIC+	177.054 Mercedes-AMG A 45 S 4MATIC+	Kč bez DPH	**Kč vč. DPH**
428	Řadicí pádla na volantu jen s k. 426/429 + L3A/L3B/L3E	○	○	**S**	**S**	**S**	–	○	○	**S**	**S**	**S**	**S**	–	–	–	0	**0**
429	Automatizovaná dvouspojková 7stupňová převodovka 7G-DCT jen s k. 73B pro model Mercedes-AMG A 35 4MATIC převodovka AMG SPEEDSHIFT DCT 7G	–	–	–	–	–	–	●	●	–	**S**	**S**	–	**S**	–	–	45 000	**54 450**
431	Řadicí pádla, galvanizovaná nelze s k. 428 jen s k. 426/429 + L5C/L5I	○	○	○	○	○	–	○	○	○	○	○	○	**S**	**S**	**S**	0	**0**
440	Tempomat nelze s k. 233/239	**S**	**S**	**S**	**S**	**S**	**S**	**S**	**S**	**S**	**S**	**S**	**S**	**S**	**S**	**S**	0	**0**
443	Vyhřívaný multifunkční volant jen s k. PYD/PYF nelze s k. 950 jen s k. 426/429 + L3B	●	●	●	●	●	–	●	●	●	●	●	●	–	–	–	8 811	**10 661**
	cena s k. PYD/PYF	●	●	●	●	●	–	●	●	●	●	●	●	–	–	–	4 208	**5 092**
459	Podvozek s adaptivními tlumiči s volitelným režimem jen s k. 213 pro model Mercedes-AMG A 35 4MATIC/45 (S) 4MATIC+ podvozek AMG RIDE CONTROL	●	●	●	●	●	●	●	●	●	●	●	–	●	●	●	26 037	**31 505**
	cena s k. P71	–	–	–	–	–	–	–	–	–	–	–	–	–	○	–	0	**0**
486	Sportovní podvozek AMG jen s k. 213	–	–	–	–	–	–	–	–	–	–	–	–	**S**	**S**	**S**	0	**0**
500	Vnější elektricky sklopná/výklopná zpětná zrcátka jen s k. P49	○	○	○	○	○	○	○	○	○	○	○	○	○	○	○	0	**0**
501	360° kamera nelze s k. 218 jen s k. 270 + 274 + P47	○	○	○	○	○	○	○	○	○	○	○	○	○	○	○	0	**0**
504	Asistent rychlostního omezení nelze s k. 513/365/233	**S**	**S**	**S**	**S**	**S**	**S**	**S**	**S**	**S**	**S**	**S**	**S**	**S**	**S**	**S**	0	**0**

Příplatkové výbavy nové Třídy A

Platnost od 20. 10. 2020

● za příplatek ○ bez příplatku **S** sériová výbava – nelze dodat

Kód		177.010 A 180 d	177.012 A 200 d	177.013 A 200 d 4MATIC	177.014 A 220 d	177.015 A 220 d 4MATIC	177.082 A 160	177.084 A 180	177.087 A 200	177.088 A 200 4MATIC	177.046 A 250	177.047 A 250 4MATIC	177.086 A 250 e	177.051 Mercedes-AMG A 35 4MATIC	177.053 Mercedes-AMG A 45 4MATIC+	177.054 Mercedes-AMG A 45 S 4MATIC+	Kč bez DPH	**Kč vč. DPH**
513	Asistent dopravního značení jen s k. 23P nelze s k. 504 jen s k. 365	●	●	●	●	●	●	●	●	●	●	●	●	●	●	●	7 759	**9 388**
543	Sluneční clona s osvětleným kosmetickým zrcátkem jen s k. U62	○	○	○	○	○	○	○	○	○	○	○	○	○	○	○	0	**0**
546	Asistent rychlostního omezení Speedlimit Assist jen s k. 233 + 513	○	○	○	○	○	○	○	○	○	○	○	○	○	○	○	0	**0**
550	Tažné zařízení s ESP pro stabilizaci přívěsu	●	●	●	●	●	●	●	●	●	●	●	●	●	●	●	21 040	**25 458**
551	Alarm včetně ochrany proti odtahu jen s k. P54/P82	○	○	○	○	○	○	○	○	○	○	○	○	○	○	○	0	**0**
554	Příprava pro tažné zařízení nelze s k. 550/B26	●	●	●	●	●	●	●	●	●	●	●	●	●	●	●	4 208	**5 092**
555	Sportovní sedadla AMG Performance jen s k. U59 + U10 + 287 + 159A/204A/211A/257A/258A/651A/658A + PBX/PBY/PBZ nelze s k. U22	–	–	–	–	–	–	–	–	–	–	–	–	○	○	○	0	**0**
580	Automatická klimatizace THERMATIC	○	○	○	○	○	○	○	○	○	○	○	○	○	○	○	0	**0**
581	Automatická klimatizace THERMOTRONIC jen s k. PYF/PYH	○	○	○	○	○	○	○	○	○	○	○	○	**S**	**S**	**S**	0	**0**
5U6	Černě lakované prvky v masce chladiče jen s k. PAZ	–	–	–	–	–	–	–	–	–	–	–	–	○	○	○	0	**0**
608	Asistent adaptivních dálkových světel jen s k. 632	●	●	●	●	●	●	●	●	●	●	●	●	●	●	●	4 734	**5 728**
620	Halogenové světlomety s integrovaným LED denním svícením	**S**	**S**	**S**	**S**	**S**	**S**	**S**	**S**	**S**	**S**	**S**	**S**	–	–	–	0	**0**
628	Asistent adaptivních dálkových světel Plus nelze s k. 608 jen s k. 642	○	○	○	○	○	○	○	○	○	○	○	○	○	○	○	0	**0**

Příplatkové výbavy nové Třídy A

Platnost od 20. 10. 2020

● za příplatek ○ bez příplatku **S** sériová výbava – nelze dodat

Kód		177.010 A 180 d	177.012 A 200 d	177.013 A 200 d 4MATIC	177.014 A 220 d	177.015 A 220 d 4MATIC	177.082 A 160	177.084 A 180	177.087 A 200	177.088 A 200 4MATIC	177.046 A 250	177.047 A 250 4MATIC	177.086 A 250 e	177.051 Mercedes-AMG A 35 4MATIC	177.053 Mercedes-AMG A 45 4MATIC+	177.054 Mercedes-AMG A 45 S 4MATIC+	Kč bez DPH	**Kč vč. DPH**
632	LED High Performance světlomety s denním svícením LED	●	●	●	●	●	●	●	●	●	●	●	●	**S**	**S**	**S**	21 829	**26 413**
	cena s k. P37/PYD/PYF/PYH	○	○	○	○	○	○	○	○	○	○	○	○	–	–	–	0	**0**
642	MULTIBEAM LED světlomety jen s k. PYD/PYF/PYH/PYO jen s k. 628	●	●	●	●	●	●	●	●	●	●	●	●	–	–	–	32 875	**39 779**
		–	–	–	–	–	–	–	–	–	–	–	–	●	●	●	11 046	**13 366**
	cena s k. P37/PYD/PYF/PYH	●	●	●	●	●	●	●	●	●	●	●	●	–	–	–	11 046	**13 366**
	cena s k. PYO	○	○	○	○	○	○	○	○	○	○	○	○	○	○	○	0	**0**
677	Komfortní podvozek se sníženou světlou výškou nelze s k. 486 jen s k. 213	●	●	●	●	●	●	●	●	●	●	●	–	–	–	–	7 627	**9 229**
	cena s k. 950	○	○	○	○	○	○	○	○	○	○	○	–	–	–	–	0	**0**
	cena s k. PYA	○	○	○	○	○	○	○	○	○	○	○	–	–	–	–	0	**0**
682	Hasicí přístroj	●	●	●	●	●	●	●	●	●	●	●	●	●	●	●	2 893	**3 501**
73B	Odkládací přihrádka ve středové konzole se zasunovacím víkem jen s k. 426/429	○	○	○	○	○	–	○	○	○	○	○	○	○	○	○	0	**0**
76B	Palubní nabíječka 7.4 kW AC jen s k. 83B	–	–	–	–	–	–	–	–	–	–	–	●	–	–	–	7 890	**9 547**
772	AMG bodystyling jen s k. 950	○	○	○	○	○	○	○	○	○	○	○	○	**S**	**S**	**S**	0	**0**
776	Rozšířené blatníky AMG jen s k. RQT/RTI/RTK/RVH/RVL	○	○	○	○	○	○	○	○	○	○	○	○	**S**	**S**	**S**	0	**0**
7U2	Komfortní přední sedadla jen s k. 101A/105A/201A/205A/311A/321A/371A/372A/381A + U59 + 286 + 287	○	○	○	○	○	○	○	○	○	○	○	○	–	–	–	0	**0**

Příplatkové výbavy nové Třídy A

Platnost od 20. 10. 2020

● za příplatek ○ bez příplatku **S** sériová výbava – nelze dodat

Kód		177.010 A 180 d	177.012 A 200 d	177.013 A 200 d 4MATIC	177.014 A 220 d	177.015 A 220 d 4MATIC	177.082 A 160	177.084 A 180	177.087 A 200	177.088 A 200 4MATIC	177.046 A 250	177.047 A 250 4MATIC	177.086 A 250 e	177.051 Mercedes-AMG A 35 4MATIC	177.053 Mercedes-AMG A 45 4MATIC+	177.054 Mercedes-AMG A 45 S 4MATIC+	Kč bez DPH	**Kč vč. DPH**
7U3	Sportovní přední sedadla jen s k. PYF/PYH jen s k. 111A/115A/159A/204A/211A/257A/258A/651A + U59 + 286 + 287 nelze s k. 555	●	●	●	●	●	●	●	●	●	●	●	●	**S**	**S**	**S**	6 181	**7 479**
	cena s k. 950	○	○	○	○	○	○	○	○	○	○	○	○	–	–	–	0	**0**
7U8	Černé lesklé označení typu jen s k. PAZ	–	–	–	–	–	–	–	–	–	–	–	–	○	○	○	0	**0**
83B	Palubní nabíječka 24 kW DC jen s k. 76B	–	–	–	–	–	–	–	–	–	–	–	●	–	–	–	13 150	**15 912**
840	Determální tmavá skla od B sloupku nelze s k. U63 jen s k. P27/P59/950	●	●	●	●	●	●	●	●	●	●	●	●	●	●	●	7 890	**9 547**
	cena s k. P55/P60	○	○	○	○	○	○	○	○	○	○	○	○	○	○	○	0	**0**
842	Sklopné opěradlo sedadla spolujezdce jen s k. 7U2 nelze s k. 242/409	●	●	●	●	●	●	●	●	●	●	●	●	–	–	–	3 945	**4 773**
873	Vyhřívání předních sedadel nelze s k. 401	●	●	●	●	●	●	●	●	●	●	●	●	●	●	●	7 627	**9 229**
	cena s k. PYN/PYO/PBP/PBX/PBY/PBZ	○	○	○	○	○	○	○	○	○	○	○	○	○	○	○	0	**0**
875	Vyhřívání systému ostřikování	●	●	●	●	●	●	●	●	●	●	●	●	●	–	–	3 025	**3 660**
877	Ambientní osvětlení interiéru jen s k. PYD/PYF/PYH	●	●	●	●	●	●	●	●	●	●	●	●	●	**S**	**S**	7 759	**9 388**
	cena s k. P37/PBP/PYN/PYO	○	○	○	○	○	○	○	○	○	○	○	○	○	○	○	0	**0**
882	Monitorování interiéru vozidla - alarm jen s k. P54 + U62	○	○	○	○	○	○	○	○	○	○	○	○	○	○	○	0	**0**
889	KEYLESS-GO jen s k. PYN/PYO + P27/P59/950	○	○	○	○	○	○	○	○	○	○	○	○	○	○	○	0	**0**

Příplatkové výbavy nové Třídy A

Platnost od 20. 10. 2020

● za příplatek ○ bez příplatku **S** sériová výbava – nelze dodat

Kód		177.010 A 180 d	177.012 A 200 d	177.013 A 200 d 4MATIC	177.014 A 220 d	177.015 A 220 d 4MATIC	177.082 A 160	177.084 A 180	177.087 A 200	177.088 A 200 4MATIC	177.046 A 250	177.047 A 250 4MATIC	177.086 A 250 e	177.051 Mercedes-AMG A 35 4MATIC	177.053 Mercedes-AMG A 45 4MATIC+	177.054 Mercedes-AMG A 45 S 4MATIC+	Kč bez DPH	**Kč vč. DPH**
900	Sada AMG Chrome exteriér nelze s k. B26/P60	–	–	–	–	–	–	–	–	–	–	–	–	–	●	●	14 465	**17 503**
916	Palivová nádrž s větším objemem	–	–	●	●	●	–	–	–	**S**	●	**S**	–	**S**	**S**	**S**	1 315	**1 591**
	cena s k. PYD/PYF/PYH	–	–	○	○	○	–	–	–	–	○	–	–	–	–	–	0	**0**
942	Sada pro zavazadlový prostor jen s k. P27/P59/950 + U35	●	●	●	●	●	●	●	●	●	●	●	●	●	●	●	3 945	**4 773**
950	Linie AMG jen s k. PYH nelze s k. P27/P59 jen s k. 159A/651A/658A/204A/211A/257A/258A jen s k. 310 + 651A/H44/H15/H23/H45/H95 + 677/485/459 + 772 + RQS/RQT/RTI/RTK/RVG/RVH/RVK/RVL + U26/U00 + U62	○	○	○	○	○	○	○	○	○	○	○	○	**S**	–	–	0	**0**
B26	Sada AMG Aerodynamics jen s k. P60 nelze s k. 550/554/900	–	–	–	–	–	–	–	–	–	–	–	–	●	●	●	40 765	**49 326**
B30	Nabíjecí kabel pro domácí zásuvky (5 m)	–	–	–	–	–	–	–	–	–	–	–	**S**	–	–	–	0	**0**
B32	Nabíjecí kabel pro průmyslové zásuvky (5 m)	–	–	–	–	–	–	–	–	–	–	–	●	–	–	–	6 312	**7 638**
B33	Nabíjecí kabel pro wallboxy a veřejné nabíjecí stanice (5 m) součást k. PYA	–	–	–	–	–	–	–	–	–	–	–	**S**	–	–	–	0	**0**
B59	Ovladač DYNAMIC SELECT	**S**	**S**	**S**	**S**	**S**	**S**	**S**	**S**	**S**	**S**	**S**	**S**	**S**	**S**	**S**	0	**0**
B80	Nabíjecí kabel pro domácí zásuvky (8 m)	–	–	–	–	–	–	–	–	–	–	–	●	–	–	–	1 841	**2 228**
B82	Nabíjecí kabel pro průmyslové zásuvky (8 m)	–	–	–	–	–	–	–	–	–	–	–	●	–	–	–	7 101	**8 592**
B83	Nabíjecí kabel pro wallboxy a veřejné nabíjecí stanice (8 m)	–	–	–	–	–	–	–	–	–	–	–	●	–	–	–	1 841	**2 228**
K33	Prodloužený automatický restart při popojíždění v dopravní zácpě jen s k. 233 + 235 + 365	○	○	○	○	○	○	○	○	○	○	○	○	○	○	○	0	**0**
K34	Asistent přizpůsobení rychlosti jen s k. 233 + 365	○	○	○	○	○	○	○	○	○	○	○	○	○	○	○	0	**0**

Příplatkové výbavy nové Třídy A

Platnost od 20. 10. 2020

● za příplatek ○ bez příplatku **S** sériová výbava – nelze dodat

Kód		177.010 A 180 d	177.012 A 200 d	177.013 A 200 d 4MATIC	177.014 A 220 d	177.015 A 220 d 4MATIC	177.082 A 160	177.084 A 180	177.087 A 200	177.088 A 200 4MATIC	177.046 A 250	177.047 A 250 4MATIC	177.086 A 250 e	177.051 Mercedes-AMG A 35 4MATIC	177.053 Mercedes-AMG A 45 4MATIC+	177.054 Mercedes-AMG A 45 S 4MATIC+	Kč bez DPH	**Kč vč. DPH**
L3B	Multifunkční sportovní volant potažený kůží nappa nelze s k. 950 jen s k. 428 + 443	○	○	○	○	○	–	○	○	○	○	○	○	–	–	–	0	**0**
L3E	Multifunkční sportovní volant potažený kůží jen s k. PYB/PYD/PYF nelze s k. 443/950	○	○	○	○	○	○	○	○	○	○	○	○	–	–	–	0	**0**
L5C	Multifunkční sportovní volant potažený kůží nappa nelze s k. 443 jen s k. 950	○	○	○	○	○	○	○	○	○	○	○	○	○	–	–	0	**0**
L6G	Sportovní volant AMG Performance potažený mikrovláknem DINAMICA jen s k. U88	–	–	–	–	–	–	–	–	–	–	–	–	–	–	●	2 630	**3 182**
L6J	Multifunkční sportovní volant AMG Performance potažený kůží nappa	–	–	–	–	–	–	–	–	–	–	–	–	**S**	**S**	○	0	**0**
L6K	Sportovní volant AMG Performance potažený kůží nappa/mikrovlákno DINAMICA	–	–	–	–	–	–	–	–	–	–	–	–	●	●	**S**	12 887	**15 593**
	cena s k. P71	–	–	–	–	–	–	–	–	–	–	–	–	–	○	–	0	**0**
P27	Linie Style jen s k. PYB/PYD nelze s k. P59/950 jen s k. 310 + 101A/111A/311A/371A/372A + U62 + R78/76R/643/R00/R11/R30/R31/R55/01R/04R/72R	○	○	○	○	○	○	○	○	○	○	○	○	–	–	–	0	**0**
P34	Sada koženého čalounění jen s k. PYF/PYH nelze s k. P39 jen s k. 401/873 + 201A/204A/205A/211A + 950/P59	●	●	●	●	●	●	●	●	●	●	●	●	–	–	–	36 557	**44 234**
		–	–	–	–	–	–	–	–	–	–	–	–	●	●	●	26 300	**31 823**
	cena s k. 950	●	●	●	●	●	●	●	●	●	●	●	●	–	–	–	30 245	**36 596**
	cena s k. PBZ	–	–	–	–	–	–	–	–	–	–	–	–	○	○	○	0	**0**

Příplatkové výbavy nové Třídy A

Platnost od 20. 10. 2020

● za příplatek ○ bez příplatku **S** sériová výbava – nelze dodat

Kód		177.010 A 180 d	177.012 A 200 d	177.013 A 200 d 4MATIC	177.014 A 220 d	177.015 A 220 d 4MATIC	177.082 A 160	177.084 A 180	177.087 A 200	177.088 A 200 4MATIC	177.046 A 250	177.047 A 250 4MATIC	177.086 A 250 e	177.051 Mercedes-AMG A 35 4MATIC	177.053 Mercedes-AMG A 45 4MATIC+	177.054 Mercedes-AMG A 45 S 4MATIC+	Kč bez DPH	**Kč vč. DPH**
P39	Sada koženého čalounění AMG jen s k. PYH nelze s k. P34 jen s k. 950 + 257A/258A + 401/873	●	●	●	●	●	●	●	●	●	●	●	●	–	–	–	30 245	**36 596**
		–	–	–	–	–	–	–	–	–	–	–	–	●	●	●	26 300	**31 823**
	cena s k. PBZ	–	–	–	–	–	–	–	–	–	–	–	–	○	○	○	0	**0**
P44	Sada pro parkování se zpětnou kamerou pro couvání nelze s k. P47 jen s k. 235 + 218	●	●	●	●	●	●	●	●	●	●	●	●	●	●	●	24 459	**29 595**
	cena s k. PYA	●	●	●	●	●	●	●	●	●	●	●	●	●	●	●	15 649	**18 935**
	cena s k. PYM/PYN/PYO	○	○	○	○	○	○	○	○	○	○	○	○	○	○	○	0	**0**
P47	Sada pro parkování s 360° kamerou jen s k. PYM/PYN/PYO nelze s k. P44/218 jen s k. P27/P59/950 + 23P/234 + 235 + 501	●	●	●	●	●	●	●	●	●	●	●	●	●	●	●	35 242	**42 643**
	cena s k. PYM/PYN/PYO	●	●	●	●	●	●	●	●	●	●	●	●	●	●	●	10 783	**13 047**
P49	Sada komfortních funkcí zrcátek obsahuje k. 249 + 500 + U62	●	●	●	●	●	●	●	●	●	●	●	●	●	●	●	10 520	**12 729**
	cena s k. PYM/PYN/PYO	○	○	○	○	○	○	○	○	○	○	○	○	○	○	○	0	**0**
P54	Sada ochrany vozidla URBAN GUARD jen s k. 551 + 882	●	●	●	●	●	●	●	●	●	●	●	●	●	●	●	11 572	**14 002**
P55	Sada Night s k. PYF obsahuje disky 01R s k. PYH obsahuje disky RQT jen s k. P59 + 01R/643/R00/R11/R30/R31/R55/R78/72R/76R/RQT/RVG/RVK nebo 950 + RVG/RVK/(RQT bez k. 645)	●	●	●	●	●	●	●	●	●	●	●	●	–	–	–	21 040	**25 458**
	cena s k. P59/PYF	●	●	●	●	●	●	●	●	●	●	●	●	–	–	–	21 040	**25 458**
	cena s k. 950/PYH	●	●	●	●	●	●	●	●	●	●	●	●	–	–	–	11 835	**14 320**
	cena s k. P37	○	○	○	○	○	○	○	○	○	○	○	○	–	–	–	0	**0**

Příplatkové výbavy nové Třídy A

Platnost od 20. 10. 2020

● za příplatek ○ bez příplatku **S** sériová výbava – nelze dodat

Kód		177.010 A 180 d	177.012 A 200 d	177.013 A 200 d 4MATIC	177.014 A 220 d	177.015 A 220 d 4MATIC	177.082 A 160	177.084 A 180	177.087 A 200	177.088 A 200 4MATIC	177.046 A 250	177.047 A 250 4MATIC	177.086 A 250 e	177.051 Mercedes-AMG A 35 4MATIC	177.053 Mercedes-AMG A 45 4MATIC+	177.054 Mercedes-AMG A 45 S 4MATIC+	Kč bez DPH	**Kč vč. DPH**
P59	Linie Progressive jen s k. PYF nelze s k. P27/950 jen s k. 310 + 2U5 + 101A/105A/111A/115A/201A/205A/211A/321A/381A + 101A/105A /201A/204A + 72R/643/R00/R11/R30/R31/R55/R78/01R/76R + H15/H23/H44/H45/ H55/H59 + U62	○	○	○	○	○	○	○	○	○	○	○	○	–	–	–	0	**0**
P60	Sada AMG Night jen s k. 840 + RVL	–	–	–	–	–	–	–	–	–	–	–	–	●	●	●	19 725	**23 867**
P71	Sada AMG DYNAMIC Plus jen s k. 459 + L6G/L6J/L6K + U70/U88	–	–	–	–	–	–	–	–	–	–	–	–	–	●	–	69 695	**84 331**
P82	Sada ochrany vozidla URBAN GUARD Plus obsahuje k. 551 + 882	●	●	●	●	●	●	●	●	●	●	●	●	●	●	●	16 832	**20 367**
PAZ	Sada AMG Night II jen s k. 5U6 + 7U8 + P60	–	–	–	–	–	–	–	–	–	–	–	–	●	●	●	10 520	**12 729**
PBP	Sada energizujícího komfortu jen s k. PYN/PYO + P27/P59/950 + 355 + 853/810 + 859 + 873/401 + 877	●	●	●	●	●	●	●	●	●	●	●	●	●	●	●	2 630	**3 182**
PBX	Sada sedadel AMG Performance jen s k. PYN + 555 + 873 + 159A/651A/658A/671A nelze s k. 275	–	–	–	–	–	–	–	–	–	–	–	–	●	●	●	51 285	**62 055**
PBY	Sada sedadel AMG Performance Advanced jen s k. PYN/PYO + 555 + 275 + 873 + 159A/651A/658A/671A	–	–	–	–	–	–	–	–	–	–	–	–	●	●	●	78 374	**94 833**
	cena s k. PYO	–	–	–	–	–	–	–	–	–	–	–	–	●	●	●	57 729	**69 851**
PBZ	Sada sedadel AMG Performance High-End jen s k. PYN/PYO + 555 + 275 + 873/401 + P34/P39	–	–	–	–	–	–	–	–	–	–	–	–	●	●	●	108 619	**131 429**
	cena s k. PYO	–	–	–	–	–	–	–	–	–	–	–	–	●	●	●	87 974	**106 448**
U10	Čidlo pro rozpoznání dětské sedačky na sedadle spolujezdce vpředu	**S**	**S**	**S**	**S**	**S**	**S**	**S**	**S**	**S**	**S**	**S**	**S**	**S**	**S**	**S**	0	**0**

Příplatkové výbavy nové Třídy A

Platnost od 20. 10. 2020

● za příplatek ○ bez příplatku **S** sériová výbava – nelze dodat

Kód		177.010 A 180 d	177.012 A 200 d	177.013 A 200 d 4MATIC	177.014 A 220 d	177.015 A 220 d 4MATIC	177.082 A 160	177.084 A 180	177.087 A 200	177.088 A 200 4MATIC	177.046 A 250	177.047 A 250 4MATIC	177.086 A 250 e	177.051 Mercedes-AMG A 35 4MATIC	177.053 Mercedes-AMG A 45 4MATIC+	177.054 Mercedes-AMG A 45 S 4MATIC+	Kč bez DPH	**Kč vč. DPH**
U13	Označení speciálního modelu jen s k. P37	○	○	○	○	○	○	○	○	○	○	○	○	–	–	–	0	**0**
U22	Bederní opěrky nastavitelné 4 směry nelze s k. 409 jen s k. U59	●	●	●	●	●	●	●	●	●	●	●	●	●	●	●	5 523	**6 683**
	cena s k. PYO	○	○	○	○	○	○	○	○	○	○	○	○	○	○	○	0	**0**
U28	Sportovní brzdový systém jen s k. PYH	○	○	○	○	○	○	○	○	○	○	○	○	–	–	–	0	**0**
U35	Zásuvka 12 V v zavazadlovém prostoru jen s k. 942	○	○	○	○	○	○	○	○	○	○	○	○	○	○	○	0	**0**
U40	Síť oddělující zavazadlový prostor jen s k. 942	●	●	●	●	●	●	●	●	●	●	●	●	●	●	●	3 945	**4 773**
U45	Podsvícené prahové lišty dveří s nápisem „Mercedes-Benz“ a výměnným krytem jen s k. PYN/PYO pro model Mercedes-AMG A 35 4MATIC/45 (S) 4MATIC+ s nápisem „AMG“	○	○	○	○	○	○	○	○	○	○	○	○	○	○	○	0	**0**
U59	Sada komfortního nastavení sedadel nelze s k. 7U1	○	○	○	○	○	○	○	○	○	○	○	○	**S**	**S**	**S**	0	**0**
U60	Ochrana chodců (aktivní přední kapota)	**S**	**S**	**S**	**S**	**S**	**S**	**S**	**S**	**S**	**S**	**S**	**S**	**S**	**S**	**S**	0	**0**
U62	Sada osvětlení jen s k. 345 + 543	**S**	**S**	**S**	**S**	**S**	**S**	**S**	**S**	**S**	**S**	**S**	**S**	**S**	**S**	**S**	0	**0**
U70	Červeně lakované brzdové třmeny jen s k. P71	–	–	–	–	–	–	–	–	–	–	–	–	–	○	**S**	0	**0**
U88	Ovládání AMG na volantu jen s k. 426/429 + L6G/L6J/L6K	–	–	–	–	–	–	–	–	–	–	–	–	●	**S**	**S**	9 205	**11 138**