Nová Třída B

Ceník, platnost od 20. října 2020

Mercedes-Benz
The best or nothing.

Obsah

Ceník základních modelů	3
Rozměry	4
Akční nabídka	5
Barevné odstíny	9
Čalounění a dekory interiéru	10
Telematika	12
Disky kol a pneumatiky	15
Příplatkové výbavy	17

Po vydání tohoto ceníku si dovozce si vyhrazuje právo na změny cen a výbav vč. technických údajů. O závazném aktuálním stavu se prosím informujte u svého prodejce.

Ceník osobních vozů nové Třídy B

Platnost od 20. 10. 2020

Řada W247

Typ Výkon/točivý moment kW(k)/Nm	BM baumuster	Motor max. rychlost km/h	Zrychlení 0-100 km/h	Objem cm³	Druh převodovky	Spotřeba/Emise mix l/100km max CO_2 g/km	Cena bez DPH vč. DPH
Vznětové motory							
B 180 d 85(116)/280	247.010 Euro 6d ISC	vznětový R4, 16V, turbo 200 km/h	10,4 s	1950	manuální 6st.	4,7 - 5,1 124 - 134	614 000 **742 940**
B 200 d 110(150)/320	247.012 Euro 6d ISC	vznětový R4, 16V, turbo 219 km/h	8,3 s	1950	manuální 6st.	4,7 - 5,0 124 - 131	658 000 **796 180**
B 200 d 4MATIC 110(150)/320	247.013 Euro 6d ISC	vznětový R4, 16V, turbo 216 km/h	8,6 s	1950	automatizovaná dvouspojková 8st. 8G-DCT	4,7 - 5,0 123 - 132	780 000 **943 800**
B 220 d 140(190)/400	247.014 Euro 6d ISC	vznětový R4, 16V, turbo 234 km/h	7,2 s	1950	automatizovaná dvouspojková 8st. 8G-DCT	4,4 - 4,8 117 - 125	804 000 **972 840**
B 220 d 4MATIC 140(190)/400	247.015 Euro 6d ISC	vznětový R4, 16V, turbo 231 km/h	7,0 s	1950	automatizovaná dvouspojková 8st. 8G-DCT	4,8 - 5,1 127 - 135	852 000 **1 030 920**
Zážehové motory							
B 160 80(109)/180	247.082 Euro 6d ISC	zážehový R4, 16V, turbo 198 km/h	11,3 s	1332	manuální 6st.	5,7 - 6,0 130 - 138	533 000 **644 930**
B 180 100(136)/200	247.084 Euro 6d ISC	zážehový R4, 16V, turbo 212 km/h	9,4 s	1332	manuální 6st.	5,4 - 5,8 123 - 133	570 000 **689 700**
B 200 120(163)/250	247.087 Euro 6d ISC	zážehový R4, 16V, turbo 223 km/h	8,5 s	1332	manuální 6st.	5,4 - 5,9 123 - 134	623 000 **753 830**
B 200 4MATIC 120(163)/250	247.088 Euro 6d ISC	zážehový R4, 16V, turbo 219 km/h	8,7 s	1332	automatizovaná dvouspojková 8st. 8G-DCT	5,9 - 6,5 135 - 148	700 000 **847 000**
B 250 165(224)/350	247.046 Euro 6d ISC	zážehový R4, 16V, turbo 250 km/h	6,4 s	1991	automatizovaná dvouspojková 7st. 7G-DCT	6,0 - 6,5 137 - 148	778 000 **941 380**
B 250 4MATIC 165(224)/350	247.047 Euro 6d ISC	zážehový R4, 16V, turbo 250 km/h	6,4 s	1991	automatizovaná dvouspojková 7st. 7G-DCT	6,5 - 7,1 148 - 162	826 000 **999 460**
B 250 e 118+75(160+102)/230+330	247.086 Euro 6d ISC	zážehový R4, 16V, plug-in hybrid 235 km/h	6,8 s	1332	automatizovaná dvouspojková 8st. 8G-DCT	1,4 - 1,6 32 - 36	831 000 **1 005 510**

Velkoodběratelské slevy nelze uplatňovat na cenově zvýhodněné akční modely, limitované edice, ani na speciální sady výbav.

Rozměry Třídy B (W247)

Platnost od 20. 10. 2020

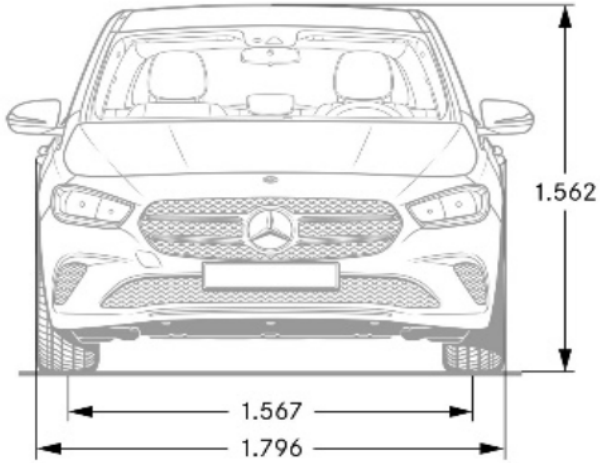

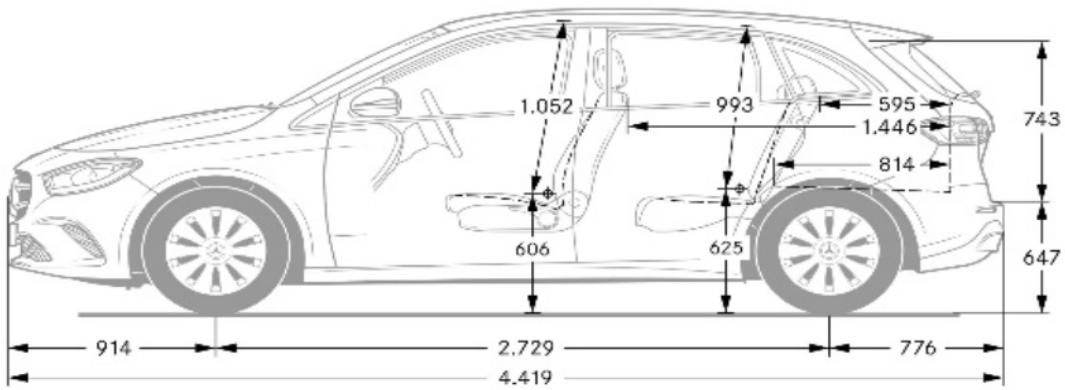

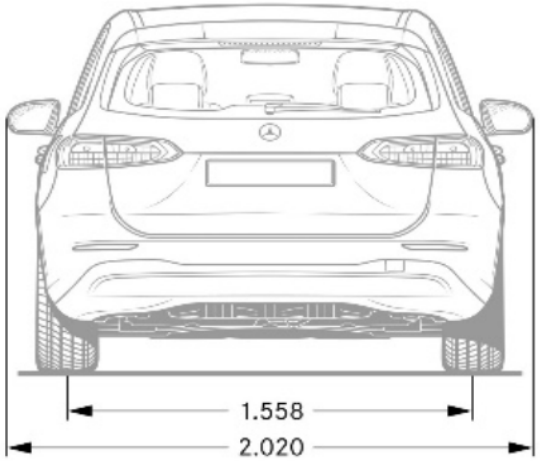

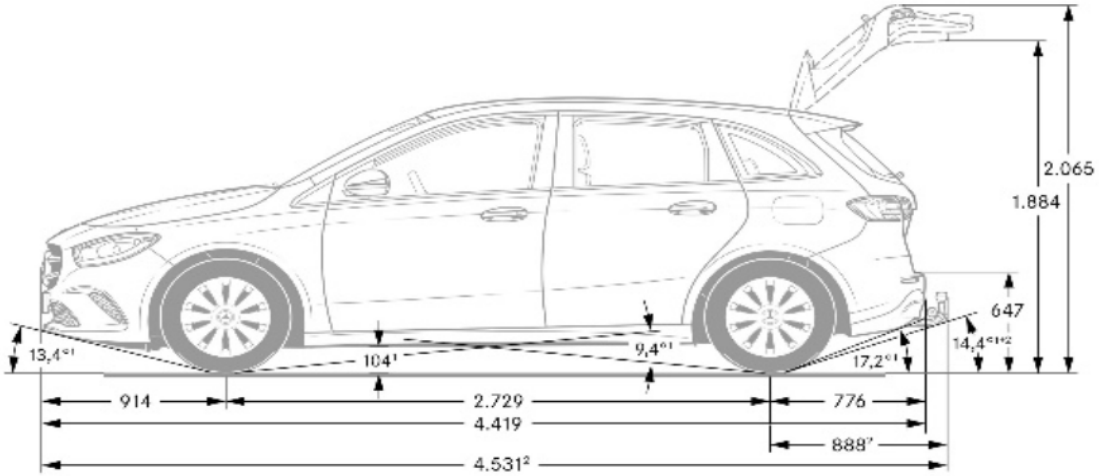

Akční nabídka nové Třídy B

Platnost od 20. 10. 2020

● = za příplatek ○ = bez příplatku, **S** =serie - =nedodává se

Název		kód	247.010 B 180 d	247.012 B 200 d	247.013 B 200 d 4MATIC	247.014 B 220 d	247.015 B 220 d 4MATIC	247.082 B 160	247.084 B 180	247.087 B 200	247.088 B 200 4MATIC	247.046 B 250	247.047 B 250 4MATIC	247.086 B 250 e	Kč bez DPH	**Kč vč. DPH**
Standardní výbava	**obsahuje:**	PYA	**S**	**S**	**S**	**S**	**S**	**S**	**S**	**S**	**S**	**S**	**S**	**S**	0	**0**
	Sada konektivity	00U														
	Zpětná kamera pro couvání	218														
	Příprava pro soukromý car sharing	20U														
	Dvojitý držák nápojů	310														
	Multimediální systém MBUX s rozšířenými funkcemi	355														
	Touchpad	446														
	Multimediální systém MBUX	548														
	Sada pro zavazadlový prostor	942														
	Nabíjecí kabel pro wallboxy a veřejné nabíjecí stanice (5 m)	B33	–	–	–	–	–	–	–	–	–	–	–	**S**		
	Sada na opravu pneumatik TIREFIT	B51														
	Velurové koberečky	U12														
Sada základní výbavy	**obsahuje:**	PYB	**S**	**S**	–	–	–	**S**	**S**	**S**	–	–	–	–	0	**0**
	Linie Style	P27														
	EASY-PACK elektrické zavírání/otevírání víka zavazadlového prostoru	890														
Sada Advantage	**obsahuje:**	PYM	○	○	○	○	○	○	○	○	○	○	○	○	0	**0**
	Navigace umístěná na pevném disku	365														
	Sada rozšířené konektivity a nabíjení	38U	–	–	–	–	–	–	–	–	–	–	–	**S**		
	Media displej	859														
	Sada pro parkování se zpětnou kamerou pro couvání	P44														
	Sada komfortních funkcí zrcátek	P49														

Akční nabídka nové Třídy B

Platnost od 20. 10. 2020

● = za příplatek ○ = bez příplatku, **S** =serie - =nedodává se

Název		kód	247.010 B 180 d	247.012 B 200 d	247.013 B 200 d 4MATIC	247.014 B 220 d	247.015 B 220 d 4MATIC	247.082 B 160	247.084 B 180	247.087 B 200	247.088 B 200 4MATIC	247.046 B 250	247.047 B 250 4MATIC	247.086 B 250 e	Kč bez DPH	**Kč vč. DPH**
Sada Premium	obsahuje:	PYN	●	●	●	●	●	●	●	●	●	●	●	●	36 006	**43 567**
	Navigace umístěná na pevném disku	365														
	Sada rozšířené konektivity a nabíjení	38U	–	–	–	–	–	–	–	–	–	–	–	**S**		
	Plně digitální sdružený displej s úhlopříčkou 10,25“	458														
	Soundsystém	853														
	Media displej	859														
	Vyhřívání předních sedadel	873														
	Ambientní osvětlení interiéru	877														
	Sada KEYLESS-GO	P17														
	Sada pro parkování se zpětnou kamerou pro couvání	P44														
	Sada komfortních funkcí zrcátek	P49														
	Podsvícené prahové lišty dveří s nápisem „Mercedes-Benz“ a výměnným krytem	U45														
Sada Premium Plus	**obsahuje:**	PYO	●	●	●	●	●	●	●	●	●	●	●	●	78 699	**95 226**
	Sedadlo spolujezdce elektricky nastavitelné s pamětí	242														
	Sedadlo řidiče elektricky nastavitelné s pamětí	275														
	Navigace umístěná na pevném disku	365														
	Sada rozšířené konektivity a nabíjení	38U	–	–	–	–	–	–	–	–	–	–	–	**S**		
	Panoramatické elektricky ovládané střešní okno	413														
	Plně digitální sdružený displej s úhlopříčkou 10,25“	458														
	Asistent adaptivních dálkových světel Plus	628														
	MULTIBEAM LED světlomety	642														
	Soundsystém	853														
	Media displej	859														
	Vyhřívání předních sedadel	873														

Akční nabídka nové Třídy B

Platnost od 20. 10. 2020

● = za příplatek ○ = bez příplatku, **S** =serie - =nedodává se

Název		kód	247.010 B 180 d	247.012 B 200 d	247.013 B 200 d 4MATIC	247.014 B 220 d	247.015 B 220 d 4MATIC	247.082 B 160	247.084 B 180	247.087 B 200	247.088 B 200 4MATIC	247.046 B 250	247.047 B 250 4MATIC	247.086 B 250 e	Kč bez DPH	**Kč vč. DPH**
	Ambientní osvětlení interiéru	877														
	Sada KEYLESS-GO	P17														
	Sada pro parkování se zpětnou kamerou pro couvání	P44														
	Sada komfortních funkcí zrcátek	P49														
	Bederní opěrky nastavitelné 4 směry	U22														
	Podsvícené prahové lišty dveří s nápisem „Mercedes-Benz“ a výměnným krytem	U45														
		VÝBAVOVÉ LINIE														
Sada Style	**obsahuje:**	PYD	●	●	–	–	–	●	●	●	–	–	–	–	24 480	**29 621**
			–	–	**S**	**S**	**S**	–	–	–	**S**	**S**	**S**	**S**	0	**0**
	LED High Performance světlomety s denním svícením LED	632														
	17“ disky kol z lehké slitiny, 5dvoupaprskové	44R														
	EASY-PACK elektrické zavírání/otevírání víka zavazadlového prostoru	890														
	Palivová nádrž se zvětšeným objemem	916	–	–	**S**	**S**	**S**	–	–	–	**S**	**S**	**S**	–		
	Linie Style	P27														
Sada Progressive	**obsahuje:**	PYF	●	●	–	–	–	●	●	●	–	–	–	–	35 445	**42 888**
			–	–	●	●	●	–	–	–	●	●	●	●	13 337	**16 137**
	Automatická klimatizace THERMOTRONIC	581														
	LED High Performance světlomety s denním svícením LED	632														
	EASY-PACK elektrické zavírání/otevírání víka zavazadlového prostoru	890														
	Palivová nádrž se zvětšeným objemem	916	–	–	**S**	**S**	**S**	–	–	–	**S**	**S**	**S**	–		
	Linie Progressive	P59														

Akční nabídka nové Třídy B

Platnost od 20. 10. 2020

● = za příplatek ○ = bez příplatku, **S** =serie - =nedodává se

Název		kód	247.010 B 180 d	247.012 B 200 d	247.013 B 200 d 4MATIC	247.014 B 220 d	247.015 B 220 d 4MATIC	247.082 B 160	247.084 B 180	247.087 B 200	247.088 B 200 4MATIC	247.046 B 250	247.047 B 250 4MATIC	247.086 B 250 e	Kč bez DPH	**Kč vč. DPH**
Sada AMG	**obsahuje:**	PYH	●	●	–	–	–	●	●	●	–	–	–	–	79 509	**96 206**
			–	–	●	●	●	–	–	–	●	●	●	●	65 331	**79 051**
	Automatická klimatizace THERMOTRONIC	581														
	LED High Performance světlomety s denním svícením LED	632														
	EASY-PACK elektrické zavírání/otevírání víka zavazadlového prostoru	890														
	Palivová nádrž se zvětšeným objemem	916	–	–	**S**	**S**	**S**	–	–	–	**S**	**S**	**S**	–		
	Linie AMG	950														
	Sportovní brzdový systém	U28														
Night Edition	**obsahuje:**	P37	●	●	●	●	●	●	●	●	●	●	●	●	44 625	**53 996**
jen s k. PYH	cena s k. RQT		●	●	●	●	●	●	●	●	●	●	●	●	24 735	**29 929**
	Síťové kapsy na zadní straně opěradel řidiče a spolujezdce	286														
	Sklopná opěradla zadních sedadel	287														
	Čalounění stropu - tkanina černá	51U														
	Syntetická kůže ARTICO/mikrovlákno DINAMICA černá s kontrastním šedým prošitím	641A														
	Sportovní přední sedadla	7U4														
	Ambientní osvětlení interiéru	877														
	Linie AMG	950														
	Ozdobné výplně interiéru - světlý hliník	H47														
	Sada Night	P55														
	19“ disky kol AMG z lehké slitiny, vícepaprskové	RUG														
	Označení speciálního modelu	U13														
	Sada komfortního nastavení sedadel	U59														
	Koberečky pro speciální model	U66														

Barevné odstíny nové Třídy B

Platnost od 20. 10. 2020

● = za příplatek ○ = bez příplatku, **S** =serie - =nedodává se

Kód		B 180 d 247.010	B 200 d 247.012	B 200 d 4MATIC 247.013	B 220 d 247.014	B 220 d 4MATIC 247.015	B 160 247.082	B 180 247.084	B 200 247.087	B 200 4MATIC 247.088	B 250 247.046	B 250 4MATIC 247.047	B 250 e 247.086	Kč bez DPH	**Kč vč. DPH**
144U	Metalíza - bílá digital	●	●	●	●	●	●	●	●	●	●	●	●	15 045	**18 204**
149U	Standardní - bílá polar	●	●	●	●	●	●	●	●	●	●	●	●	5 355	**6 480**
191U	Metalíza - černá cosmos	●	●	●	●	●	●	●	●	●	●	●	●	15 045	**18 204**
662U	Metalíza - designo magno šedá mountain	●	●	●	●	●	●	●	●	●	●	●	●	47 175	**57 082**
667U	Metalíza - modrá denim	●	●	●	●	●	●	●	●	●	●	●	●	15 045	**18 204**
696U	Standardní - černá night	○	○	○	○	○	○	○	○	○	○	○	○	0	**0**
775U	Metalíza - stříbrná iridium	●	●	●	●	●	●	●	●	●	●	●	●	15 045	**18 204**
787U	Metalíza - šedá mountain	●	●	●	●	●	●	●	●	●	●	●	●	15 045	**18 204**
817U	Metalíza - zlatá rose gold	●	●	●	●	●	●	●	●	●	●	●	●	15 045	**18 204**
993U	Metalíza - designo červená patagonia	●	●	●	●	●	●	●	●	●	●	●	●	24 225	**29 312**

Čalounění a dekory interiéru nové Třídy B

Platnost od 20. 10. 2020

● = za příplatek ○ = bez příplatku, **S** =serie - =nedodává se

Kód		B 180 d 247.010	B 200 d 247.012	B 200 d 4MATIC 247.013	B 220 d 247.014	B 220 d 4MATIC 247.015	B 160 247.082	B 180 247.084	B 200 247.087	B 200 4MATIC 247.088	B 250 247.046	B 250 4MATIC 247.047	B 250 e 247.086	Kč bez DPH	**Kč vč. DPH**
101A	Syntetická kůže ARTICO černá/anthracite jen s k. P27/P59 + 7U2	●	●	●	●	●	●	●	●	●	●	●	●	3 698	**4 474**
105A	Syntetická kůže ARTICO béžová macchiato/černá jen s k. P59 + 7U2	●	●	●	●	●	●	●	●	●	●	●	●	6 248	**7 559**
159A	Syntetická kůže ARTICO šedá neva/černá (dvoubarevná) jen s k. 950 + 7U4	●	●	●	●	●	●	●	●	●	●	●	●	2 550	**3 086**
201A	Kůže černá jen s k. P34 + P59 + 7U2 + 873/401	○	○	○	○	○	○	○	○	○	○	○	○	0	**0**
205A	Kůže béžová macchiato/černá jen s k. P34 + P59 + 7U2 + 873/401	●	●	●	●	●	●	●	●	●	●	●	●	2 550	**3 086**
211A	Kůže černá jen s k. P34 + P59/950 + 7U4 + 873/401	○	○	○	○	○	○	○	○	○	○	○	○	0	**0**
257A	Kůže červená classic/černá (dvoubarevná) jen s k. P39 + 950 + 7U4 + 873/401	○	○	○	○	○	○	○	○	○	○	○	○	0	**0**
258A	Kůže šedá titanium pearl/černá (dvoubarevná) jen s k. P39 + 950 + 7U4 + 873/401	●	●	●	●	●	●	●	●	●	●	●	●	2 550	**3 086**
311A	Syntetická kůže ARTICO/tkanina Bertrix černá jen s k. P27 + 7U2	○	○	○	○	○	○	○	○	○	○	○	○	0	**0**
321A	Syntetická kůže ARTICO/tkanina Fléron černá jen s k. P59 + 7U2	○	○	○	○	○	○	○	○	○	○	○	○	0	**0**
371A	Syntetická kůže ARTICO/tkanina Bertrix černá/šedá neva jen s k. P27 + 7U2	●	●	●	●	●	●	●	●	●	●	●	●	2 550	**3 086**
372A	Syntetická kůže ARTICO/tkanina Bertrix modrá indigo/černá jen s k. P27 + 7U2	●	●	●	●	●	●	●	●	●	●	●	●	2 550	**3 086**
381A	Syntetická kůže ARTICO/tkanina Fléron černá/hnědá bahia (dvoubarevná) jen s k. P59 + 7U2	●	●	●	●	●	●	●	●	●	●	●	●	2 550	**3 086**
641A	Syntetická kůže ARTICO/mikrovlákno DINAMICA černá s kontrastním šedým prošitím jen s k. P37	○	○	○	○	○	○	○	○	○	○	○	○	0	**0**

Čalounění a dekory interiéru nové Třídy B

Platnost od 20. 10. 2020

● = za příplatek ○ = bez příplatku, **S** =serie - =nedodává se

Kód		B 180 d 247.010	B 200 d 247.012	B 200 d 4MATIC 247.013	B 220 d 247.014	B 220 d 4MATIC 247.015	B 160 247.082	B 180 247.084	B 200 247.087	B 200 4MATIC 247.088	B 250 247.046	B 250 4MATIC 247.047	B 250 e 247.086	Kč bez DPH	**Kč vč. DPH**
651A	Syntetická kůže ARTICO/mikrovlákno DINAMICA černá jen s k. 950 + 7U4	○	○	○	○	○	○	○	○	○	○	○	○	0	**0**
51U	Čalounění stropu - tkanina černá	○	○	○	○	○	○	○	○	○	○	○	○	0	**0**
58U	Čalounění stropu - tkanina šedá crystal nelze s k. 371A/105A/205A/159A	○	○	○	○	○	○	○	○	○	○	○	○	0	**0**
H15	Ozdobné výplně interiéru - černé dřevo lípy s otevřenými póry jen s k. P59/950	●	●	●	●	●	●	●	●	●	●	●	●	6 630	**8 022**
H23	Ozdobné výplně interiéru - hnědé dřevo ořechu s otevřenými póry jen s k. P34/P59	●	●	●	●	●	●	●	●	●	●	●	●	6 630	**8 022**
H44	Ozdobné výplně interiéru - lesklý hliník jen s k. P59/950	●	●	●	●	●	●	●	●	●	●	●	●	3 825	**4 628**
H47	Ozdobné výplně interiéru - světlý hliník jen s k. P37	○	○	○	○	○	○	○	○	○	○	○	○	0	**0**
H60	Ozdobné výplně interiéru - spirálovitý vzor jen s k. P59	○	○	○	○	○	○	○	○	○	○	○	○	0	**0**
H61	Ozdobné výplně interiéru - elipsovitý vzor součást k. PYB	**S**	**S**	**S**	**S**	**S**	**S**	**S**	**S**	**S**	**S**	**S**	**S**	0	**0**
H62	Ozdobné výplně interiéru - karbonová struktura jen s k. 950	○	○	○	○	○	○	○	○	○	○	○	○	0	**0**
U12	Velurové koberečky součást k. PYA nelze s k. 950	**S**	**S**	**S**	**S**	**S**	**S**	**S**	**S**	**S**	**S**	**S**	**S**	0	**0**
U26	Koberečky AMG jen s k. 950	○	○	○	○	○	○	○	○	○	○	○	○	0	**0**
U66	Koberečky pro speciální model jen s k. P37	○	○	○	○	○	○	○	○	○	○	○	○	0	**0**

Telematika nové Třídy B

Platnost od 20. 10. 2020

● = za příplatek ○ = bez příplatku, **S** =serie - =nedodává se

Kód		B 180 d 247.010	B 200 d 247.012	B 200 d 4MATIC 247.013	B 220 d 247.014	B 220 d 4MATIC 247.015	B 160 247.082	B 180 247.084	B 200 247.087	B 200 4MATIC 247.088	B 250 247.046	B 250 4MATIC 247.047	B 250 e 247.086	Kč bez DPH	**Kč vč. DPH**
00U	Sada konektivity součást k. PYA	**S**	**S**	**S**	**S**	**S**	**S**	**S**	**S**	**S**	**S**	**S**	**S**	0	**0**
01U	Mercedes me connect - Příprava pro navigační služby jen s k. PBF	○	○	○	○	○	○	○	○	○	○	○	○	0	**0**
13U	Rozšířené služby Mercedes me pro elektrická a plug-in hybridní vozidla	–	–	–	–	–	–	–	–	–	–	–	**S**	0	**0**
14U	Sada pro smartphone jen s k. 16U + 17U	●	●	●	●	●	●	●	●	●	●	●	●	7 650	**9 257**
16U	Apple CarPlay jen s k. 14U	○	○	○	○	○	○	○	○	○	○	○	○	0	**0**
17U	Android Auto jen s k. 14U	○	○	○	○	○	○	○	○	○	○	○	○	0	**0**
20U	Příprava pro soukromý car sharing součást k. PYA jen s k. 362	**S**	**S**	**S**	**S**	**S**	**S**	**S**	**S**	**S**	**S**	**S**	**S**	0	**0**
21U	Palubní kamera	●	●	●	●	●	●	●	●	●	●	●	●	5 100	**6 171**
270	Anténa pro GPS jen s k. 233 + 234 + 355 + 362 + 501 + 899	○	○	○	○	○	○	○	○	○	○	○	○	0	**0**
351	Mercedes-Benz e-call jen s k. 362	**S**	**S**	**S**	**S**	**S**	**S**	**S**	**S**	**S**	**S**	**S**	**S**	0	**0**
355	Multimediální systém MBUX s rozšířenými funkcemi součást k. PYA jen s k. 548/549 + 270 + 446	**S**	**S**	**S**	**S**	**S**	**S**	**S**	**S**	**S**	**S**	**S**	**S**	0	**0**
362	Mercedes me connect - Základní služby (4G síť LTE) součást k. PYA jen s k. 270 + 351	**S**	**S**	**S**	**S**	**S**	**S**	**S**	**S**	**S**	**S**	**S**	**S**	0	**0**
365	Navigace umístěná na pevném disku jen s k. 355	●	●	●	●	●	●	●	●	●	●	●	●	14 025	**16 970**
	cena s k. PBF/PYM/PYN/PYO	○	○	○	○	○	○	○	○	○	○	○	○	0	**0**

Telematika nové Třídy B

Platnost od 20. 10. 2020

● = za příplatek ○ = bez příplatku, **S** =serie - =nedodává se

Kód		B 180 d 247.010	B 200 d 247.012	B 200 d 4MATIC 247.013	B 220 d 247.014	B 220 d 4MATIC 247.015	B 160 247.082	B 180 247.084	B 200 247.087	B 200 4MATIC 247.088	B 250 247.046	B 250 4MATIC 247.047	B 250 e 247.086	Kč bez DPH	**Kč vč. DPH**
367	Příprava pro Live Traffic Information součást k. PYA jen s k. 355 + 362	**S**	**S**	**S**	**S**	**S**	**S**	**S**	**S**	**S**	**S**	**S**	**S**	0	**0**
38U	Sada rozšířené konektivity a nabíjení jen s k. PYM/PYN/PYO	–	–	–	–	–	–	–	–	–	–	–	○	0	**0**
446	Touchpad součást k. PYA	**S**	**S**	**S**	**S**	**S**	**S**	**S**	**S**	**S**	**S**	**S**	**S**	0	**0**
458	Plně digitální sdružený displej s úhlopříčkou 10,25“ jen s k. PYM/PYN/PYO jen s k. 859	●	●	●	●	●	●	●	●	●	●	●	●	11 475	**13 885**
	cena s k. PYN/PYO	○	○	○	○	○	○	○	○	○	○	○	○	0	**0**
463	Head-up displej jen s k. PYM/PYN/PYO jen s k. 355/859 + P59/950	●	●	●	●	●	●	●	●	●	●	●	●	25 245	**30 546**
	cena s k. PAU	○	○	○	○	○	–	○	○	○	○	○	○	0	**0**
537	Digitální přijímač rozhlasového vysílání DAB jen s k. 79B	**S**	**S**	**S**	**S**	**S**	**S**	**S**	**S**	**S**	**S**	**S**	**S**	0	**0**
548	Multimediální systém MBUX součást k. PYA jen s k. 355 nelze s k. 859/21U/U19/PBP/PBR	**S**	**S**	**S**	**S**	**S**	**S**	**S**	**S**	**S**	**S**	**S**	**S**	0	**0**
549	Multimediální systém MBUX jen s k. 21U/U19/862/865/PBP/PBR	○	○	○	○	○	○	○	○	○	○	○	○	0	**0**
77B	Asistent MBUX v interiéru	●	●	●	●	●	–	●	●	●	●	●	●	7 650	**9 257**
	cena s k. PAU	○	○	○	○	○	–	○	○	○	○	○	○	0	**0**
79B	Příprava pro digitální rádio jen s k. 362 jen s k. 537	○	○	○	○	○	○	○	○	○	○	○	○	0	**0**

Telematika nové Třídy B

Platnost od 20. 10. 2020

● = za příplatek ○ = bez příplatku, **S** =serie - =nedodává se

Kód		B 180 d 247.010	B 200 d 247.012	B 200 d 4MATIC 247.013	B 220 d 247.014	B 220 d 4MATIC 247.015	B 160 247.082	B 180 247.084	B 200 247.087	B 200 4MATIC 247.088	B 250 247.046	B 250 4MATIC 247.047	B 250 e 247.086	Kč bez DPH	**Kč vč. DPH**
810	Surround soundsystém Burmester® jen s k. PYN/PYO jen s k. 355/859	●	●	●	●	●	●	●	●	●	●	●	●	10 583	**12 805**
853	Soundsystém jen s k. PYN/PYO	○	○	○	○	○	○	○	○	○	○	○	○	0	**0**
859	Media displej jen s k. PYM/PYN/PYO nelze s k. 355/79B/537	○	○	○	○	○	○	○	○	○	○	○	○	0	**0**
897	Bezdrátové dobíjení a párování jen s k. P27/P59/950 nelze s k. 899	●	●	●	●	●	●	●	●	●	●	●	●	5 100	**6 171**
PAU	Sada MBUX Innovation jen s k. 463 + 77B	●	●	●	●	●	–	●	●	●	●	●	●	29 325	**35 483**
PBF	Sada navigační konektivity jen s k. PYM/PYN/PYO jen s k. 01U + 365	●	●	●	●	●	●	●	●	●	●	●	●	2 550	**3 086**
U19	Rozšířená realita pro navigaci multimediálního systému MBUX jen s k. PYM/PYN/PYO jen s k. 365 + 859	●	●	●	●	●	●	●	●	●	●	●	●	9 945	**12 033**

Disky kol a pneumatiky nové Třídy B

Platnost od 20. 10. 2020

● = za příplatek ○ = bez příplatku, **S** =serie - =nedodává se

Kód		B 180 d 247.010	B 200 d 247.012	B 200 d 4MATIC 247.013	B 220 d 247.014	B 220 d 4MATIC 247.015	B 160 247.082	B 180 247.084	B 200 247.087	B 200 4MATIC 247.088	B 250 247.046	B 250 4MATIC 247.047	B 250 e 247.086	Kč bez DPH	**Kč vč. DPH**
475	Monitorování tlaku v pneumatikách	**S**	**S**	**S**	**S**	**S**	**S**	**S**	**S**	**S**	**S**	**S**	**S**	0	**0**
645	Sada zimních pneumatik (4 ks) jen s k. R78/72R/RVG/RQT	●	●	●	●	●	●	●	●	●	●	●	●	3 825	**4 628**
B51	Sada na opravu pneumatik TIREFIT součást k. PYA nelze s k. R66	**S**	**S**	**S**	**S**	**S**	**S**	**S**	**S**	**S**	**S**	**S**	**S**	0	**0**
R01	Letní pneumatiky jen s k. R00/R30/R78/643/72R/76R/R11/66R/R31/R55/RVG/RVK/RQS/RQT	○	○	○	○	○	○	○	○	○	○	○	○	0	**0**
R05	Pneumatiky se sníženým valivým odporem jen s k. R00/R30/R78	○	○	○	–	–	○	○	○	–	–	–	–	0	**0**
R1A	Sportovní pneumatiky jen s k. 66R/R31/RQS/RQT nelze s k. R66	○	○	○	○	○	○	○	○	○	○	○	○	0	**0**
R66	Pneumatiky Run-flat s možností nouzového dojezdu jen s k. R01 + 643/72R/76R/R11/66R/04R/R31/RQS/RQT	●	●	●	●	●	●	●	●	●	●	●	●	5 610	**6 788**
01R	18“ disky kol z lehké slitiny, 5dvoupaprskové jen s k. PYF + P55	○	○	○	○	○	○	○	○	○	○	○	○	0	**0**
04R	18“ disky kol z lehké slitiny, vícepaprskové jen s k. PYF	●	●	●	●	●	●	●	●	●	●	●	●	15 300	**18 513**
44R	17“ disky kol z lehké slitiny, 5dvoupaprskové jen s k. PYD	○	○	**S**	**S**	**S**	○	○	○	**S**	**S**	**S**	**S**	0	**0**
72R	17“ disky kol z lehké slitiny, 10paprskové jen s k. PYD jen s k. R01/645 nelze s k. 950/U29	●	●	○	○	○	●	●	●	○	○	○	○	2 550	**3 086**
R11	17“ disky kol z lehké slitiny, 5dvoupaprskové jen s k. PYF nelze s k. U29/950	○	○	○	○	○	○	○	○	○	○	○	○	0	**0**

Disky kol a pneumatiky nové Třídy B

Platnost od 20. 10. 2020

● = za příplatek ○ = bez příplatku, **S** =serie - =nedodává se

Kód		B 180 d 247.010	B 200 d 247.012	B 200 d 4MATIC 247.013	B 220 d 247.014	B 220 d 4MATIC 247.015	B 160 247.082	B 180 247.084	B 200 247.087	B 200 4MATIC 247.088	B 250 247.046	B 250 4MATIC 247.047	B 250 e 247.086	Kč bez DPH	**Kč vč. DPH**
R30	16“ disky kol z lehké slitiny, vícepaprskové jen s k. R01/R05 nelze s k. R66/U29/950	**S**	**S**	–	–	–	**S**	**S**	**S**	–	–	–	–	0	**0**
R31	18“ disky kol z lehké slitiny, 5dvoupaprskové jen s k. PYF jen s k. R1A/R01/R03 nelze s k. 950 s k. R03/R1A nelze s k. R66	●	●	●	●	●	●	●	●	●	●	●	●	15 300	**18 513**
RQS	18“ disky kol AMG z lehké slitiny, 5dvoupaprskové jen s k. 950 + R01/R03/R1A nelze s k. P55 s k. R03 + R1A nelze s k. R66	○	○	○	○	○	○	○	○	○	○	○	○	0	**0**
RQT	18“ disky kol AMG z lehké slitiny, 5dvoupaprskové jen s k. P37/PYH + P55 jen s k. R01/R1A/645 s k. R03 + R1A nelze s k. R66	○	○	○	○	○	○	○	○	○	○	○	○	0	**0**
RUG	19“ disky kol AMG z lehké slitiny, vícepaprskové jen s k. P37	○	○	○	○	○	○	○	○	○	○	○	○	0	**0**
RVG	19“ disky kol AMG z lehké slitiny, vícepaprskové jen s k. PYH jen s k. R01/645 nelze s k. R66/482	●	●	●	●	●	●	●	●	●	●	●	●	15 300	**18 513**
RVK	19“ disky kol AMG z lehké slitiny, vícepaprskové jen s k. P37/PYH + P55 jen s k. R01 nelze s k. R66/482	●	●	●	●	●	●	●	●	●	●	●	●	24 225	**29 312**
	cena s k. P37	○	○	○	○	○	○	○	○	○	○	○	○	0	**0**

Příplatkové výbavy nové Třídy B

Platnost od 20. 10. 2020

● = za příplatek ○ = bez příplatku, **S** =serie - =nedodává se

Kód		B 180 d 247.010	B 200 d 247.012	B 200 d 4MATIC 247.013	B 220 d 247.014	B 220 d 4MATIC 247.015	B 160 247.082	B 180 247.084	B 200 247.087	B 200 4MATIC 247.088	B 250 247.046	B 250 4MATIC 247.047	B 250 e 247.086	Kč bez DPH	**Kč vč. DPH**
213	Systém Direct-Steer jen s k. 459/486/677	○	○	○	○	○	○	○	○	○	○	○	–	0	**0**
218	Zpětná kamera pro couvání součást k. PYA nelze s k. 501	**S**	**S**	**S**	**S**	**S**	**S**	**S**	**S**	**S**	**S**	**S**	**S**	0	**0**
228	Nezávislé topení a větrání	●	●	●	●	●	●	●	●	●	●	●	–	28 050	**33 941**
233	Aktivní adaptivní tempomat DISTRONIC jen s k. 23P + 266 + 270 + 273 + 426/429 nelze s k. 234/440	○	○	○	○	○	–	○	○	○	○	○	○	0	**0**
234	Asistent hlídání mrtvého úhlu jen s k. P49/275 + 270 + 273 nelze s k. 233	●	●	●	●	●	●	●	●	●	●	●	●	11 475	**13 885**
235	Asistent parkování PARKTRONIC jen s k. P44/P47	○	○	○	○	○	○	○	○	○	○	○	○	0	**0**
239	Aktivní asistent udržování vzdálenosti DISTRONIC jen s k. 426/429 nelze s k. 440/L3A	●	●	●	●	●	–	●	●	●	●	●	●	15 300	**18 513**
23P	Sada jízdních asistentů jen s k. PYM/PYN/PYO jen s k. 365 + 513 jen s k. 233 + 299 + 275/P49	●	●	●	●	●	–	●	●	●	●	●	●	39 270	**47 517**
242	Sedadlo spolujezdce elektricky nastavitelné s pamětí jen s k. 275 + U22/409 nelze s k. 842 + 7U1	●	●	●	●	●	●	●	●	●	●	●	●	7 268	**8 794**
	cena s k. PYO	○	○	○	○	○	○	○	○	○	○	○	○	0	**0**
243	Aktivní asistent jízdy v pruzích	**S**	**S**	**S**	**S**	**S**	**S**	**S**	**S**	**S**	**S**	**S**	**S**	0	**0**
249	Vnitřní a vnější zrcátko řidiče s automatickou funkcí proti oslnění jen s k. P49	○	○	○	○	○	○	○	○	○	○	○	○	0	**0**
258	Asistent prevence kolize Active Brake Assist nelze s k. 233/239	**S**	**S**	**S**	**S**	**S**	**S**	**S**	**S**	**S**	**S**	**S**	**S**	0	**0**

Příplatkové výbavy nové Třídy B

Platnost od 20. 10. 2020

● = za příplatek ○ = bez příplatku, **S** =serie - =nedodává se

Kód		B 180 d 247.010	B 200 d 247.012	B 200 d 4MATIC 247.013	B 220 d 247.014	B 220 d 4MATIC 247.015	B 160 247.082	B 180 247.084	B 200 247.087	B 200 4MATIC 247.088	B 250 247.046	B 250 4MATIC 247.047	B 250 e 247.086	Kč bez DPH	**Kč vč. DPH**
260	Bez označení typu na víku zavazadlového prostoru	○	○	○	○	○	○	○	○	○	○	○	-	0	**0**
266	Aktivní asistent řízení jen s k. 233	○	○	○	○	○	-	○	○	○	○	○	○	0	**0**
273	Výstražná funkce při vystupování jen s k. 234	○	○	○	○	○	○	○	○	○	○	○	○	0	**0**
275	Sedadlo řidiče elektricky nastavitelné s pamětí jen s k. 242 jen s k. U22/409 + 7U2/7U4	●	●	●	●	●	●	●	●	●	●	●	●	8 798	**10 645**
	cena s k. PYO	○	○	○	○	○	○	○	○	○	○	○	○	0	**0**
286	Síťové kapsy na zadní straně opěradel řidiče a spolujezdce jen s k. 7U2/7U4	○	○	○	○	○	○	○	○	○	○	○	○	0	**0**
287	Sklopná opěradla zadních sedadel (v poměru 40:20:40) nelze s k. 567	**S**	**S**	**S**	**S**	**S**	**S**	**S**	**S**	**S**	**S**	**S**	**S**	0	**0**
293	Boční airbagy pro zadní řadu sedadel jen s k. 7U2/7U4	●	●	●	●	●	●	●	●	●	●	●	●	9 563	**11 571**
294	Kolenní airbag řidiče	**S**	**S**	**S**	**S**	**S**	**S**	**S**	**S**	**S**	**S**	**S**	**S**	0	**0**
299	PRE-SAFE® systém	●	●	●	●	●	●	●	●	●	●	●	●	8 415	**10 182**
	cena s k. 23P	○	○	○	○	○	○	○	○	○	○	○	○	0	**0**
310	Dvojitý držák nápojů součást k. PYA	**S**	**S**	**S**	**S**	**S**	**S**	**S**	**S**	**S**	**S**	**S**	**S**	0	**0**
345	Stěrače čelního skla s dešťovým senzorem	**S**	**S**	**S**	**S**	**S**	**S**	**S**	**S**	**S**	**S**	**S**	**S**	0	**0**
400	Střední loketní opěrka pro zadní řadu sedadel jen s k. 567	○	○	○	○	○	○	○	○	○	○	○	○	0	**0**
401	Vyhřívaná a ventilovaná přední sedadla jen s k. PYN/PYO jen s k. 101A/105A/159A/201A/205A/211A/257A/258A nelze s k. 873	●	●	●	●	●	●	●	●	●	●	●	●	15 300	**18 513**

Příplatkové výbavy nové Třídy B

Platnost od 20. 10. 2020

● = za příplatek ○ = bez příplatku, **S** =serie - =nedodává se

Kód		B 180 d 247.010	B 200 d 247.012	B 200 d 4MATIC 247.013	B 220 d 247.014	B 220 d 4MATIC 247.015	B 160 247.082	B 180 247.084	B 200 247.087	B 200 4MATIC 247.088	B 250 247.046	B 250 4MATIC 247.047	B 250 e 247.086	Kč bez DPH	**Kč vč. DPH**
409	Sada komfortních sedadel pro řidiče a spolujezdce (ortopedická sedadla) jen s k. 7U2 nelze s k. U22/311A/321A/371A/372A/381A	●	●	●	●	●	●	●	●	●	●	●	●	15 045	**18 204**
411	Manuální 6stupňová převodovka	**S**	**S**	–	–	–	**S**	**S**	**S**	–	–	–	–	0	**0**
413	Panoramatické elektricky ovládané střešní okno	●	●	●	●	●	●	●	●	●	●	●	●	29 835	**36 100**
	cena s k. PYO	○	○	○	○	○	○	○	○	○	○	○	○	0	**0**
426	Automatizovaná dvouspojková 8stupňová převodovka 8G-DCT jen s k. 73B	●	●	**S**	**S**	**S**	–	–	–	**S**	–	–	**S**	45 000	**54 450**
428	Řadicí pádla na volantu jen s k. 426/429 + L3A/L3B/L3E	○	○	○	○	○	–	○	○	○	○	○	○	0	**0**
429	Automatizovaná dvouspojková 7stupňová převodovka 7G-DCT jen s k. 73B	–	–	–	–	–	–	●	●	–	**S**	**S**	–	45 000	**54 450**
431	Řadicí pádla, galvanizovaná jen s k. 426/429 + L5C nelze s k. 428	○	○	○	○	○	–	○	○	○	○	○	○	0	**0**
440	Tempomat nelze s k. 233/239	**S**	**S**	**S**	**S**	**S**	**S**	**S**	**S**	**S**	**S**	**S**	**S**	0	**0**
443	Vyhřívaný multifunkční volant jen s k. PYD/PYF jen s k. 426/429 + L3B	●	●	●	●	●	–	●	●	●	●	●	●	8 543	**10 336**
	cena s k. P59	●	●	●	●	●	–	●	●	●	●	●	●	4 080	**4 937**
459	Podvozek s adaptivními tlumiči s volitelným režimem jen s k. 213	●	●	●	●	●	●	●	●	●	●	●	–	25 245	**30 546**
485	Komfortní podvozek nelze s k. 950	**S**	**S**	**S**	**S**	**S**	**S**	**S**	**S**	**S**	**S**	**S**	**S**	0	**0**
500	Vnější elektricky sklopná/výklopná zpětná zrcátka jen s k. P49	○	○	○	○	○	○	○	○	○	○	○	○	0	**0**

Příplatkové výbavy nové Třídy B

Platnost od 20. 10. 2020

● = za příplatek ○ = bez příplatku, **S** =serie - =nedodává se

Kód		B 180 d 247.010	B 200 d 247.012	B 200 d 4MATIC 247.013	B 220 d 247.014	B 220 d 4MATIC 247.015	B 160 247.082	B 180 247.084	B 200 247.087	B 200 4MATIC 247.088	B 250 247.046	B 250 4MATIC 247.047	B 250 e 247.086	Kč bez DPH	**Kč vč. DPH**
501	360° kamera jen s k. 270 + 274 + P47 nelze s k. 218	○	○	○	○	○	○	○	○	○	○	○	○	0	**0**
504	Asistent rychlostního omezení nelze s k. 513/365/233	**S**	**S**	**S**	**S**	**S**	**S**	**S**	**S**	**S**	**S**	**S**	**S**	0	**0**
513	Asistent dopravního značení jen s k. 23P + 365 nelze s k. 504	●	●	●	●	●	●	●	●	●	●	●	●	7 523	**9 102**
543	Sluneční clona s osvětleným kosmetickým zrcátkem	**S**	**S**	**S**	**S**	**S**	**S**	**S**	**S**	**S**	**S**	**S**	**S**	0	**0**
546	Asistent rychlostního omezení Speedlimit Assist jen s k. 233 + 513	○	○	○	○	○	○	○	○	○	○	○	○	0	**0**
550	Tažné zařízení s ESP pro stabilizaci přívěsu	●	●	●	●	●	●	●	●	●	●	●	●	20 400	**24 684**
551	Alarm včetně ochrany proti odtahu jen s k. P54/P82	○	○	○	○	○	○	○	○	○	○	○	○	0	**0**
554	Příprava pro tažné zařízení	●	●	●	●	●	●	●	●	●	●	●	●	4 080	**4 937**
567	Nastavitelná zadní sedadla jen s k. 7U2/7U4 nelze s k. 287	●	●	●	●	●	●	●	●	●	●	●	●	9 180	**11 108**
580	Automatická klimatizace THERMATIC	**S**	**S**	**S**	**S**	**S**	**S**	**S**	**S**	**S**	**S**	**S**	**S**	0	**0**
581	Automatická klimatizace THERMOTRONIC jen s k. PYF/PYH	○	○	○	○	○	○	○	○	○	○	○	○	0	**0**
608	Asistent adaptivních dálkových světel jen s k. 632	●	●	●	●	●	●	●	●	●	●	●	●	4 590	**5 554**
628	Asistent adaptivních dálkových světel Plus jen s k. 642 nelze s k. 608	○	○	○	○	○	○	○	○	○	○	○	○	0	**0**
632	LED High Performance světlomety s denním svícením LED	●	●	●	●	●	●	●	●	●	●	●	●	21 165	**25 610**
	cena s k. P37/PYD/PYF/PYH	○	○	○	○	○	○	○	○	○	○	○	○	0	**0**

Příplatkové výbavy nové Třídy B

Platnost od 20. 10. 2020

● = za příplatek ○ = bez příplatku, **S** =serie - =nedodává se

Kód		B 180 d 247.010	B 200 d 247.012	B 200 d 4MATIC 247.013	B 220 d 247.014	B 220 d 4MATIC 247.015	B 160 247.082	B 180 247.084	B 200 247.087	B 200 4MATIC 247.088	B 250 247.046	B 250 4MATIC 247.047	B 250 e 247.086	Kč bez DPH	**Kč vč. DPH**
63B	Nabíjecí zásuvka pro elektrická a plug-in hybridní vozidla	–	–	–	–	–	–	–	–	–	–	–	**S**	0	**0**
642	MULTIBEAM LED světlomety jen s k. 628 + PYD/PYF/PYH	●	●	●	●	●	●	●	●	●	●	●	●	10 710	**12 959**
	cena s k. PYO	○	○	○	○	○	○	○	○	○	○	○	○	0	**0**
677	Komfortní podvozek se sníženou světlou výškou jen s k. PYH + 213	○	○	○	○	○	○	○	○	○	○	○	–	0	**0**
682	Hasicí přístroj	●	●	●	●	●	●	●	●	●	●	●	●	2 805	**3 394**
73B	Odkládací přihrádka ve středové konzole se zasunovacím víkem jen s k. 426/429	○	○	○	○	○	–	○	○	○	○	○	○	0	**0**
76B	Palubní nabíječka 7,4 kW AC	–	–	–	–	–	–	–	–	–	–	–	●	7 650	**9 257**
772	AMG bodystyling jen s k. 950	○	○	○	○	○	○	○	○	○	○	○	○	0	**0**
7U2	Komfortní přední sedadla jen s k. 101A/105A/201A/205A/311A/321A/371A/372A/381A + U59 + 286 nelze s k. 7U4	○	○	○	○	○	○	○	○	○	○	○	○	0	**0**
7U4	Sportovní přední sedadla jen s k. PYF/PYH jen s k. 159A/211A/257A/258A/651A + U59 + 286 nelze s k. 7U2	●	●	●	●	●	●	●	●	●	●	●	●	5 993	**7 251**
	cena s k. 950	○	○	○	○	○	○	○	○	○	○	○	○	0	**0**
83B	Palubní nabíječka 24 kW DC jen s k. 76B	–	–	–	–	–	–	–	–	–	–	–	●	12 750	**15 428**
840	Determální tmavá skla od B sloupku jen s k. P27/P59/950 nelze s k. 632	●	●	●	●	●	●	●	●	●	●	●	●	7 650	**9 257**
	cena s k. P55	○	○	○	○	○	○	○	○	○	○	○	○	0	**0**

Příplatkové výbavy nové Třídy B

Platnost od 20. 10. 2020

● = za příplatek ○ = bez příplatku, **S** =serie - =nedodává se

Kód		B 180 d 247.010	B 200 d 247.012	B 200 d 4MATIC 247.013	B 220 d 247.014	B 220 d 4MATIC 247.015	B 160 247.082	B 180 247.084	B 200 247.087	B 200 4MATIC 247.088	B 250 247.046	B 250 4MATIC 247.047	B 250 e 247.086	Kč bez DPH	**Kč vč. DPH**
842	Sklopné opěradlo sedadla spolujezdce jen s k. 7U2 nelze s k. 242/409/950	●	●	●	●	●	●	●	●	●	●	●	●	3 825	**4 628**
871	Bezdotykové otevírání/zavírání víka zavazadlového prostoru HANDS-FREE ACCESS jen s k. P17	○	○	○	○	○	○	○	○	○	○	○	○	0	**0**
873	Vyhřívání předních sedadel nelze s k. 401	●	●	●	●	●	●	●	●	●	●	●	●	7 395	**8 948**
	cena s k. PBP	○	○	○	○	○	○	○	○	○	○	○	○	0	**0**
	cena s k. PYN/PYO	○	○	○	○	○	○	○	○	○	○	○	○	0	**0**
875	Vyhřívání systému ostřikování	●	●	●	●	●	●	●	●	●	●	●	●	2 933	**3 548**
877	Ambientní osvětlení interiéru jen s k. PYD/PYF/PYH	●	●	●	●	●	●	●	●	●	●	●	●	7 523	**9 102**
	cena s k. P37/PYN/PYO	○	○	○	○	○	○	○	○	○	○	○	○	0	**0**
882	Monitorování interiéru vozidla - alarm jen s k. P54/P82	○	○	○	○	○	○	○	○	○	○	○	○	0	**0**
889	KEYLESS-GO jen s k. PYN/PYO jen s k. P17 + P27/P59/950	○	○	○	○	○	○	○	○	○	○	○	○	0	**0**
890	EASY-PACK elektrické zavírání/otevírání víka zavazadlového prostoru součást k. PYB	**S**	**S**	**S**	**S**	**S**	**S**	**S**	**S**	**S**	**S**	**S**	**S**	0	**0**
916	Palivová nádrž se zvětšeným objemem	–	–	●	●	●	–	–	–	**S**	●	**S**	–	1 275	**1 543**
	cena s k. PYD/PYF/PYH	–	–	○	○	○	–	–	–	○	○	○	–	0	**0**
942	Sada pro zavazadlový prostor součást k. PYA jen s k. U35	**S**	**S**	**S**	**S**	**S**	**S**	**S**	**S**	**S**	**S**	**S**	**S**	0	**0**
950	Linie AMG jen s k. P37/PYH jen s k. 159A/211A/257A/258A/651A + H62/H15/H23/H44 + 677/459/485 + 772 + 310 + B63 (jen pro některé motory) + RQS/RQT/RVG/RVK + U26 + L5C	○	○	○	○	○	○	○	○	○	○	○	○	0	**0**

Příplatkové výbavy nové Třídy B

Platnost od 20. 10. 2020

● = za příplatek ○ = bez příplatku, **S** =serie - =nedodává se

Kód		B 180 d 247.010	B 200 d 247.012	B 200 d 4MATIC 247.013	B 220 d 247.014	B 220 d 4MATIC 247.015	B 160 247.082	B 180 247.084	B 200 247.087	B 200 4MATIC 247.088	B 250 247.046	B 250 4MATIC 247.047	B 250 e 247.086	Kč bez DPH	**Kč vč. DPH**
B30	Nabíjecí kabel pro domácí zásuvky (5 m)	–	–	–	–	–	–	–	–	–	–	–	**S**	0	**0**
B32	Nabíjecí kabel pro průmyslové zásuvky (5 m)	–	–	–	–	–	–	–	–	–	–	–	●	6 120	**7 405**
B33	Nabíjecí kabel pro wallboxy a veřejné nabíjecí stanice (5 m) součást k. PYA	–	–	–	–	–	–	–	–	–	–	–	**S**	0	**0**
B53	Akustická výstraha pro okolí	–	–	–	–	–	–	–	–	–	–	–	**S**	0	**0**
B59	Ovladač DYNAMIC SELECT	**S**	**S**	**S**	**S**	**S**	**S**	**S**	**S**	**S**	**S**	**S**	**S**	0	**0**
B80	Nabíjecí kabel pro domácí zásuvky (8 m)	–	–	–	–	–	–	–	–	–	–	–	●	1 785	**2 160**
B82	Nabíjecí kabel pro průmyslové zásuvky (8 m)	–	–	–	–	–	–	–	–	–	–	–	●	6 885	**8 331**
B83	Nabíjecí kabel pro wallboxy a veřejné nabíjecí stanice (8 m)	–	–	–	–	–	–	–	–	–	–	–	●	765	**926**
K33	Prodloužený automatický restart při popojíždění v dopravní zácpě jen s k. 233 + 235 + 365	○	○	○	○	○	○	○	○	○	○	○	○	0	**0**
K34	Asistent přizpůsobení rychlosti jen s k. 233 + 365	○	○	○	○	○	○	○	○	○	○	○	○	0	**0**
L3B	Multifunkční sportovní volant potažený kůží nappa jen s k. 443 + 426/429 + 428 nelze s k. 950	○	○	○	○	○	○	○	○	○	○	○	○	0	**0**
L3E	Multifunkční sportovní volant potažený kůží součást k. PYB nelze s k. 443/950	**S**	**S**	**S**	**S**	**S**	**S**	**S**	**S**	**S**	**S**	**S**	**S**	0	**0**
L5C	Multifunkční sportovní volant potažený kůží nappa jen s k. 950 + 426/429 + 431/411 nelze s k. 443	○	○	○	○	○	○	○	○	○	○	○	○	0	**0**
P17	Sada KEYLESS-GO jen s k. PYN/PYO + 871 + 889 + 890 + P27/P59/950	○	○	○	○	○	○	○	○	○	○	○	○	0	**0**
P27	Linie Style součást k. PYB/PYD jen s k. 101A/311A/371A/372A + H61 + 310 + R78/R11/R30/R31/R55/66R/72R/76R/RQT/RVG/RVK + L3E/L3B nelze s k. P59/950	**S**	**S**	**S**	**S**	**S**	**S**	**S**	**S**	**S**	**S**	**S**	**S**	0	**0**

Příplatkové výbavy nové Třídy B

Platnost od 20. 10. 2020

● = za příplatek ○ = bez příplatku, **S** =serie - =nedodává se

Kód		B 180 d 247.010	B 200 d 247.012	B 200 d 4MATIC 247.013	B 220 d 247.014	B 220 d 4MATIC 247.015	B 160 247.082	B 180 247.084	B 200 247.087	B 200 4MATIC 247.088	B 250 247.046	B 250 4MATIC 247.047	B 250 e 247.086	Kč bez DPH	**Kč vč. DPH**
P34	Sada koženého čalounění jen s k. 401/873 + 201A/205A/211A + 950/P59 nelze s k. P39	●	●	●	●	●	●	●	●	●	●	●	●	35 445	**42 888**
	cena s k. 950	●	●	●	●	●	●	●	●	●	●	●	●	25 500	**30 855**
P39	Sada koženého čalounění AMG jen s k. 950 + 401/873 + 257A/258A nelze s k. P27/P34/P59	●	●	●	●	●	●	●	●	●	●	●	●	25 500	**30 855**
P44	Sada pro parkování se zpětnou kamerou pro couvání jen s k. 235 + 218 nelze s k. P47	●	●	●	●	●	●	●	●	●	●	●	●	15 173	**18 359**
	cena s k. PYM/PYN/PYO	○	○	○	○	○	○	○	○	○	○	○	○	0	**0**
P47	Sada pro parkování s 360° kamerou jen s k. PYM/PYN/PYO jen s k. P27/P59/950 + 234/23P + 235 + 501 nelze s k. P44	●	●	●	●	●	●	●	●	●	●	●	●	10 455	**12 651**
P49	Sada komfortních funkcí zrcátek jen s k. U62 + 249 + 500	●	●	●	●	●	●	●	●	●	●	●	●	10 200	**12 342**
	cena s k. PYM/PYN/PYO	○	○	○	○	○	○	○	○	○	○	○	○	0	**0**
P54	Sada ochrany vozidla URBAN GUARD jen s k. 551 + 882	●	●	●	●	●	●	●	●	●	●	●	●	11 220	**13 576**
P55	Sada Night s k. PYF obsahuje disky 66R s k. PYH obsahuje disky RQT jen s k. P59/950 + 840	●	●	●	●	●	●	●	●	●	●	●	●	20 400	**24 684**
	cena s k. 950	●	●	●	●	●	●	●	●	●	●	●	●	11 475	**13 885**
	cena s k. P37	○	○	○	○	○	○	○	○	○	○	○	○	0	**0**
P59	Linie Progressive jen s k. PYF jen s k. 101A/105A/201A/205A/211A/321A/381A + H60/H15/H23/H44 + 310/938 + L3E/L3B + 72R/R11/R31/R55/R78/51R/66R/76R/RQT/RVG/RVK nelze s k. P27/950	○	○	○	○	○	○	○	○	○	○	○	○	0	**0**

Příplatkové výbavy nové Třídy B

Platnost od 20. 10. 2020

● = za příplatek ○ = bez příplatku, **S** =serie - =nedodává se

Kód		B 180 d 247.010	B 200 d 247.012	B 200 d 4MATIC 247.013	B 220 d 247.014	B 220 d 4MATIC 247.015	B 160 247.082	B 180 247.084	B 200 247.087	B 200 4MATIC 247.088	B 250 247.046	B 250 4MATIC 247.047	B 250 e 247.086	Kč bez DPH	**Kč vč. DPH**
P82	Sada ochrany vozidla URBAN GUARD Plus jen s k. 551 + 882	●	●	●	●	●	●	●	●	●	●	●	●	16 320	**19 747**
PBP	Sada energizujícího komfortu jen s k. PYN/PYO jen s k. P59/950 + 355 + 853/810 + 859 + 877 + 873/401	●	●	●	●	●	●	●	●	●	●	●	●	2 550	**3 086**
U10	Čidlo pro rozpoznání dětské sedačky na sedadle spolujezdce vpředu	**S**	**S**	**S**	**S**	**S**	**S**	**S**	**S**	**S**	**S**	**S**	**S**	0	**0**
U13	Označení speciálního modelu jen s k. P37	○	○	○	○	○	○	○	○	○	○	○	○	0	**0**
U22	Bederní opěrky nastavitelné 4 směry jen s k. U59 nelze s k. 409	●	●	●	●	●	●	●	●	●	●	●	●	5 355	**6 480**
	cena s k. PYO	○	○	○	○	○	○	○	○	○	○	○	○	0	**0**
U28	Sportovní brzdový systém jen s k. PYH	○	○	○	○	○	○	○	○	○	○	○	○	0	**0**
U35	Zásuvka 12 V v zavazadlovém prostoru jen s k. 942	○	○	○	○	○	○	○	○	○	○	○	○	0	**0**
U40	Síť oddělující zavazadlový prostor	●	●	●	●	●	●	●	●	●	●	●	●	3 825	**4 628**
U45	Podsvícené prahové lišty dveří s nápisem „Mercedes-Benz“ a výměnným krytem jen s k. PYN/PYO	○	○	○	○	○	○	○	○	○	○	○	○	0	**0**
U59	Sada komfortního nastavení sedadel jen s k. 7U2/7U4	○	○	○	○	○	○	○	○	○	○	○	○	0	**0**
U62	Sada osvětlení jen s k. B18/336	**S**	**S**	**S**	**S**	**S**	**S**	**S**	**S**	**S**	**S**	**S**	**S**	0	**0**