Třída E kupé

Ceník, platnost od 23. října 2020

Mercedes-Benz
The best or nothing.

Obsah

Ceník základních modelů 3

Rozměry 4

Akční nabídka 5

Příplatkové výbavy

Barevné odstíny 8

Čalounění a dekory interiéru 9

Telematika 14

Disky kol a pneumatiky 16

Příplatková výbava 18

Po vydání tohoto ceníku může dojít ke změnám v nabídce typů, příplatkových výbav i cen.

Ceník osobních vozů nové Třídy E kupé

Platnost od 23. 10. 2020

Řada C238

Typ Výkon/točivý moment kW(k)/Nm	BM Baumuster Emisní norma	Motor max. rychlost km/h	Zrychlení 0–100 km/h	Objem cm³	Druh převodovky	Spotřeba/Emise mix l/100km max CO_2 g/km	Cena bez DPH vč. DPH
Vznětové motory							
E 220 d kupé 143(194)/400	238.314 Euro 6d ISC	vznětový R4, 16V, turbo 242 km/h	7,4 s	1950	automatická 9st. 9G-TRONIC	4,7 - 4,9 123 - 130	1 200 000 **1 452 000**
E 220 d 4MATIC kupé 143(194)/400	238.315 Euro 6d ISC	vznětový R4, 16V, turbo 239 km/h	7,6 s	1950	automatická 9st. 9G-TRONIC	5,2 - 5,5 137 - 144	1 260 000 **1 524 600**
E 400 d 4MATIC kupé 243(330)/700	238.323 Euro 6d ISC	vznětový R6, 24V, turbo 250 km/h	5,3 s	2925	automatická 9st. 9G-TRONIC	6,2 - 6,5 165 - 172	1 505 000 **1 821 050**
Zážehové motory							
E 200 kupé 145(197)/320	238.380 Euro 6d ISC	zážehový R4, 16V, turbo 237 km/h	7,6 s	1991	automatická 9st. 9G-TRONIC	6,6 - 7,0 151 - 161	1 135 000 **1 373 350**
E 200 4MATIC kupé 145(197)/320	238.387 Euro 6d ISC	zážehový R4, 16V, turbo 231 km/h	7,7 s	1991	automatická 9st. 9G-TRONIC	6,7 - 7,1 154 - 162	1 195 000 **1 445 950**
E 300 kupé 190(258)/370	238.383 Euro 6d ISC	zážehový R4, 16V, turbo 250 km/h	6,4 s	1991	automatická 9st. 9G-TRONIC	6,6 - 7,1 151 - 161	1 230 000 **1 488 300**
E 350 kupé 220(299)/400	238.385 Euro 6d ISC	zážehový R4, 16V, turbo 250 km/h	5,9 s	1991	automatická 9st. 9G-TRONIC	6,8 - 7,3 156 - 166	1 315 000 **1 591 150**
E 450 4MATIC kupé 270(367)/500	238.359 Euro 6d ISC	zážehový R6, 24V, turbo 250 km/h	5,0 s	2999	automatická 9st. 9G-TRONIC	8,0 - 8,4 184 - 192	1 465 000 **1 772 650**
Mercedes-AMG E 53 4MATIC+ kupé 320(435)/520	238.361 Euro 6d ISC	zážehový R6, 24V, turbo 250 km/h	4,4 s	2999	automatická 9st. AMG SPEEDSHIFT TCT	8,6 - 8,9 198 - 204	1 795 000 **2 171 950**

Velkoodběratelské slevy nelze uplatňovat na cenově zvýhodněné akční modely, limitované edice, ani na speciální sady výbav

Rozměry Třídy E kupé (C238)

Platnost od 23. 10. 2020

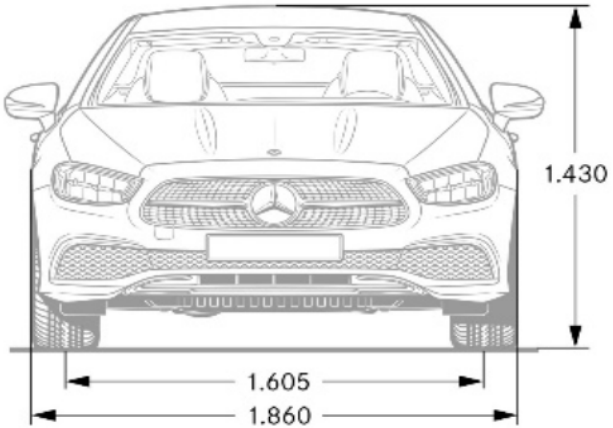

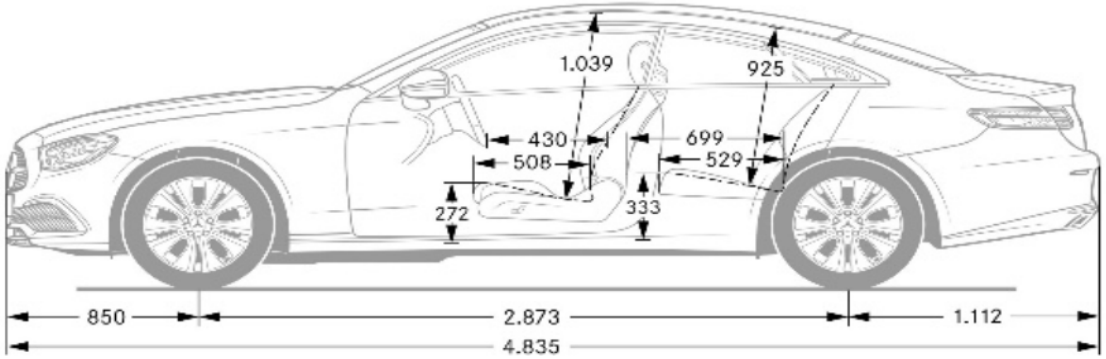

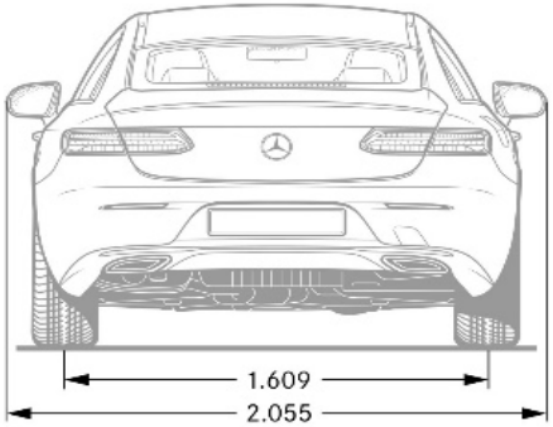

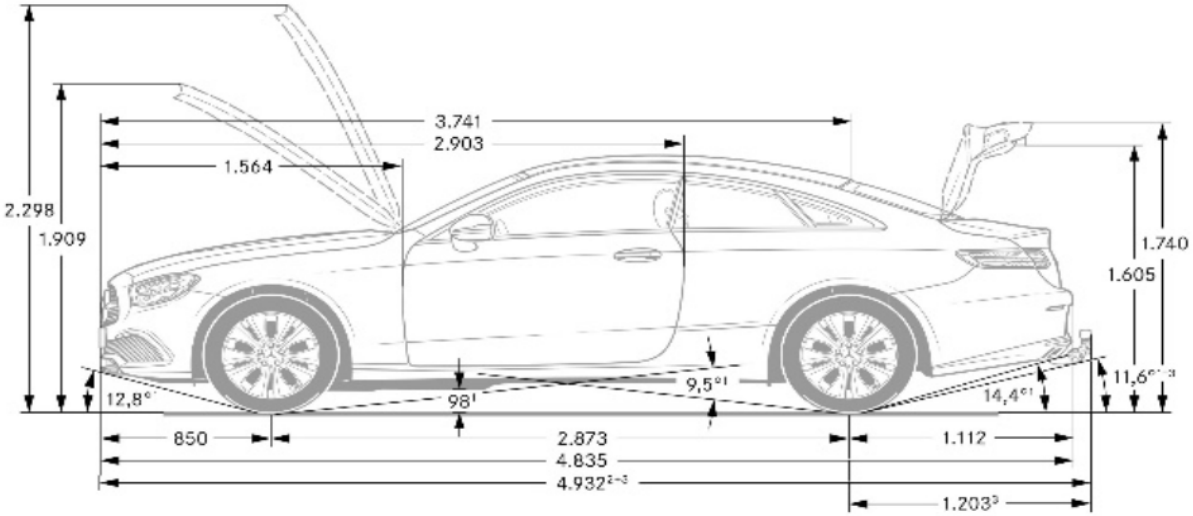

Akční nabídka nové Třídy E kupé

Platnost od 23. 10. 2020

● k dodání za příplatek ○ k dodání bez příplatku **S** standardní výbava – nedodává se

Název		Kód	238.314 E 220 d kupé	238.315 E 220 d 4MATIC kupé	238.323 E 400 d 4MATIC kupé	238.380 E 200 kupé	238.387 E 200 4MATIC kupé	238.383 E 300 kupé	238.385 E 350 kupé	238.359 E 450 4MATIC kupé	238.361 Mercedes-AMG E 53 4MATIC+ kupé	Kč bez DPH	**Kč vč. DPH**
Sada základní výbavy	**obsahuje:**	PYB	**S**	**S**	**S**	**S**	**S**	**S**	**S**	**S**	**S**	0	**0**
	Příprava pro soukromý car sharing	20U											
	Zpětná kamera pro couvání	218											
	Sada úložných prostorů	30P											
	Sada rozšířené konektivity	33U											
	Asistent dopravního značení	513											
	18“ disky kol z lehké slitiny, 5dvoupaprskové	52R											
	Digitální přijímač rozhlasového vysílání DAB	537											
	Asistent adaptivních dálkových světel	608											
	Středová konzole - černý jasan	737											
	Vyhřívání předních sedadel	873											
	Ambientní osvětlení interiéru	891											
	Bezdrátové nabíjení pro mobilní telefony	897											
	Palivová nádrž s větším objemem (66 l)	916											
	Sada na opravu pneumatik TIREFIT	B51											
	Ozdobné výplně interiéru - lesklý hliník	H41											
	Sada navigační konektivity	PBF											
	Velurové koberečky	U12											
	Prahové lišty, vpředu podsvícené s nápisem „Mercedes-Benz“	U25											

Akční nabídka nové Třídy E kupé

Platnost od 23. 10. 2020

● k dodání za příplatek ○ k dodání bez příplatku **S** standardní výbava – nedodává se

Název		Kód	238.314 E 220 d kupé	238.315 E 220 d 4MATIC kupé	238.323 E 400 d 4MATIC kupé	238.380 E 200 kupé	238.387 E 200 4MATIC kupé	238.383 E 300 kupé	238.385 E 350 kupé	238.359 E 450 4MATIC kupé	238.361 Mercedes-AMG E 53 4MATIC+ kupé	Kč bez DPH	**Kč vč. DPH**
Sada základní výbavy Plus	**obsahuje:**	PYC	–	–	–	–	–	–	–	–	**S**	0	**0**
	AMG Track Pace	256											
	Výfukový systém AMG Performance se 2 volitelnými režimy	U78											
Sada Advantage	**obsahuje:**	PYM	○	○	○	○	○	○	○	○	○	0	**0**
	Asistent hlídání mrtvého úhlu	234											
	Digitální sdružený přístroj Widescreen Cockpit	868											
	Sada pro parkování se zpětnou kamerou pro couvání	P44											
	Sada komfortních funkcí zrcátek	P49											
Sada Premium	**obsahuje:**	PYN	●	●	●	●	●	●	●	●	●	68 328	**82 677**
	Asistent hlídání mrtvého úhlu	234											
	Digitální sdružený přístroj Widescreen Cockpit	868											
	Sada KEYLESS-GO	P17											
	Sada MULTIBEAM LED	P35											
	Sada pro parkování s 360° kamerou	P47											
	Sada komfortních funkcí zrcátek	P49											
	Rozšířená realita pro navigaci multimediálního systému MBUX	U19											

Akční nabídka nové Třídy E kupé

Platnost od 23. 10. 2020

● k dodání za příplatek ○ k dodání bez příplatku **S** standardní výbava – nedodává se

Název		Kód	238.314 E 220 d kupé	238.315 E 220 d 4MATIC kupé	238.323 E 400 d 4MATIC kupé	238.380 E 200 kupé	238.387 E 200 4MATIC kupé	238.383 E 300 kupé	238.385 E 350 kupé	238.359 E 450 4MATIC kupé	238.361 Mercedes-AMG E 53 4MATIC+ kupé	Kč bez DPH	**Kč vč. DPH**
Sada Premium Plus	**obsahuje:**	PYO	●	●	●	●	●	●	●	●	●	138 645	**167 760**
	Asistent hlídání mrtvého úhlu	234											
	Paměťová sada pro sedadla řidiče a spolujezdce	275											
	Panoramatické elektricky ovládané střešní okno	413											
	Surround soundsystém Burmester®	810											
	Digitální sdružený přístroj Widescreen Cockpit	868											
	Sada KEYLESS-GO	P17											
	Sada MULTIBEAM LED	P35											
	Sada pro parkování s 360° kamerou	P47											
	Sada komfortních funkcí zrcátek	P49											
	Sada energizujícího komfortu	PBP											
	Rozšířená realita pro navigaci multimediálního systému MBUX	U19											

	VÝBAVOVÉ LINIE												
Sada linie AMG	**obsahuje:**	PYH	●	●	–	●	●	●	●	–	–	85 800	**103 818**
			–	–	●	–	–	–	–	●	**S**	79 300	**95 953**
	Ozdobné výplně interiéru - černý jasan	736											
	Determální tmavá skla od B sloupku	840											
	Linie AMG interiér	P29											
	Linie AMG exteriér	P31											
	Brzdový systém s většími brzdovými kotouči na přední nápravě	U29											

Barevné odstíny nové Třídy E kupé

Platnost od 23. 10. 2020

● k dodání za příplatek ○ k dodání bez příplatku **S** standardní výbava – nedodává se

Kód		238.314 E 220 d kupé	238.315 E 220 d 4MATIC kupé	238.323 E 400 d 4MATIC kupé	238.380 E 200 kupé	238.387 E 200 4MATIC kupé	238.383 E 300 kupé	238.385 E 350 kupé	238.359 E 450 4MATIC kupé	238.361 Mercedes-AMG E 53 4MATIC+ kupé	Kč bez DPH	**Kč vč. DPH**
040U	Standardní - černá	○	○	○	○	○	○	○	○	○	0	**0**
149U	Standardní - bílá polar	●	●	●	●	●	●	●	●	●	7 800	**9 438**
197U	Metalíza - černá obsidian	●	●	●	●	●	●	●	●	●	22 620	**27 370**
644U	Metalíza - designo magno modrá brilliant jen s k. 524	–	–	–	–	–	–	–	–	●	72 800	**88 088**
660U	Metalíza - červená rubellite	●	●	●	●	●	●	●	●	●	22 620	**27 370**
799U	Metalíza - designo bílá diamond bright	●	●	●	●	●	●	●	●	●	42 900	**51 909**
831U	Metalíza - šedá graphite	●	●	●	●	●	●	●	●	●	22 620	**27 370**
859U	Metalíza - stříbrná mojave	●	●	●	●	●	●	●	●	●	22 620	**27 370**
896U	Metalíza - modrá brilliant	●	●	●	●	●	●	●	●	●	22 620	**27 370**
922U	Metalíza - stříbrná high-tech	●	●	●	●	●	●	●	●	●	22 620	**27 370**
989U	Metalíza - zelená emerald	●	●	●	●	●	●	●	●	●	22 620	**27 370**
992U	Metalíza - šedá selenite	●	●	●	●	●	●	●	●	●	22 620	**27 370**
993U	Metalíza - designo červená patagonia	●	●	●	●	●	●	●	●	●	31 980	**38 696**

Čalounění a dekory interiéru nové Třídy E kupé

Platnost od 23. 10. 2020

● k dodání za příplatek ○ k dodání bez příplatku **S** standardní výbava – nedodává se

Kód		238.314 E 220 d kupé	238.315 E 220 d 4MATIC kupé	238.323 E 400 d 4MATIC kupé	238.380 E 200 kupé	238.387 E 200 4MATIC kupé	238.383 E 300 kupé	238.385 E 350 kupé	238.359 E 450 4MATIC kupé	238.361 Mercedes-AMG E 53 4MATIC+ kupé	Kč bez DPH	**Kč vč. DPH**
201A	Kůže černá jen s k. U09 nelze s k. 55U/P87/U04/U38/Y05	●	●	●	●	●	●	●	●	–	46 540	**56 313**
204A	Kůže hnědá saddle/černá jen s k. U09 nelze s k. 55U/58U/P87/U04/U38/Y05	●	●	●	●	●	●	●	●	–	51 740	**62 605**
211A	Kůže černá jen s k. 891 + L5C + P29 + P31 + U09 nelze s k. 550/55U/58U/L2B/P14/P15/P87/U04/U38	●	●	●	●	●	●	●	●	–	46 540	**56 313**
215A	Kůže béžová macchiato/modrá yacht jen s k. U09 nelze s k. 51U/58U/61U/P87/U04/U38/Y05	●	●	●	●	●	●	●	●	–	51 740	**62 605**
225A	Kůže béžová macchiato jen s k. U09 nelze s k. 51U/58U/61U/P87/U04/U38/Y05	●	●	●	●	●	●	●	●	–	51 740	**62 605**
297A	Kůže červená classic/černá jen s k. 891 + L5C + P29 + P31 + U09 nelze s k. 550/55U/58U/L2B/P14/P15/P87/U04/U38	●	●	●	●	●	●	●	●	–	51 740	**62 605**
301A	Syntetická kůže ARTICO/tkanina Norwich černá jen s k. L2B + P14 + P15	○	○	○	○	○	○	○	○	–	0	**0**
601A	Syntetická kůže ARTICO/mikrovlákno DINAMICA černá jen s k. 891 + L5C + P29 + P31 + U09 nelze s k. 401/550/55U/58U/872/902/906/L2B/P14/P15/P68/P69/P87/PBR/U04/U38	○	○	○	○	○	○	○	○	–	0	**0**
651A	Syntetická kůže ARTICO/mikrovlákno DINAMICA černá nelze s k. 399/401/55U/65U/872/902/906/955A/P68/P69/P87/PBR/U04/U38	–	–	–	–	–	–	–	–	○	0	**0**
801A	Kůže nappa černá nelze s k. 55U/P87/U04/Y05	●	●	●	●	●	●	●	●	–	61 490	**74 403**

Čalounění a dekory interiéru nové Třídy E kupé

Platnost od 23. 10. 2020

● k dodání za příplatek ○ k dodání bez příplatku **S** standardní výbava – nedodává se

Kód		238.314 E 220 d kupé	238.315 E 220 d 4MATIC kupé	238.323 E 400 d 4MATIC kupé	238.380 E 200 kupé	238.387 E 200 4MATIC kupé	238.383 E 300 kupé	238.385 E 350 kupé	238.359 E 450 4MATIC kupé	238.361 Mercedes-AMG E 53 4MATIC+ kupé	Kč bez DPH	**Kč vč. DPH**
811A	Kůže nappa černá jen s k. 891 + L5C + P29 + P31	●	●	●	●	●	●	●	●	–	61 490	**74 403**
815A	Kůže nappa béžová macchiato/modrá yacht nelze s k. 51U/58U/61U/P87/U04/Y05	●	●	●	●	●	●	●	●	–	66 690	**80 695**
825A	Kůže nappa černá/béžová macchiato	●	●	●	●	●	●	●	●	–	66 690	**80 695**
851A	Kůže nappa černá s červeným prošitím jen s k. 242 + 275 + P49 + U22 + U26 nelze s k. 55U/955A/P65/P87/U04	–	–	–	–	–	–	–	–	●	61 490	**74 403**
861A	Kůže nappa černá s šedým prošitím jen s k. 242 + 275 + P49 + U22 + U26 nelze s k. 55U/955A/P65/P87/U04	–	–	–	–	–	–	–	–	●	61 490	**74 403**
884A	Kůže nappa černá/hnědá saddle jen s k. 242 + 275 + P49 + U22 + U26 nelze s k. 55U/955A/P65/P87/U04/Y05	–	–	–	–	–	–	–	–	●	66 690	**80 695**
887A	Kůže nappa černá/červená classic jen s k. 242 + 275 + P49 + U22 + U26 nelze s k. 55U/955A/P65/P87/U04	–	–	–	–	–	–	–	–	●	66 690	**80 695**
888A	Kůže nappa černá/šedá alpaca jen s k. 242 + 275 + P49 + U22 + U26 nelze s k. 55U/955A/P65/P87/U04	–	–	–	–	–	–	–	–	●	66 690	**80 695**
895A	Kůže nappa bílá deep/černá jen s k. 891 + L5C + P29 + P31 nelze s k. 550/55U/58U/65U/L2B/P14/P15/P87/U04	●	●	●	●	●	●	●	●	–	66 690	**80 695**
897A	Kůže nappa červená classic/černá jen s k. 891 + L5C + P29 + P31 nelze s k. 550/55U/58U/L2B/P14/P15/P87/U04	●	●	●	●	●	●	●	●	–	66 690	**80 695**
955A	Kůže designo nappa béžová macchiato/červená tizian jen s k. P87 + U04 + U38	○	○	○	○	○	○	○	○	○	0	**0**

Čalounění a dekory interiéru nové Třídy E kupé

Platnost od 23. 10. 2020

● k dodání za příplatek ○ k dodání bez příplatku **S** standardní výbava – nedodává se

Kód		238.314 E 220 d kupé	238.315 E 220 d 4MATIC kupé	238.323 E 400 d 4MATIC kupé	238.380 E 200 kupé	238.387 E 200 4MATIC kupé	238.383 E 300 kupé	238.385 E 350 kupé	238.359 E 450 4MATIC kupé	238.361 Mercedes-AMG E 53 4MATIC+ kupé	Kč bez DPH	**Kč vč. DPH**
51U	Čalounění stropu - tkanina černá nelze s k. 215A/225A/55U/58U/61U/815A/825A/955A/P87/U04	●	●	●	●	●	●	●	●	●	9 100	**11 011**
	cena s k. PYH/204A	○	○	○	○	○	○	○	○	○	0	**0**
55U	Čalounění stropu - tkanina béžová macchiato jen s k. 215A/225A/815A/955A	○	○	○	○	○	○	○	○	○	0	**0**
58U	Čalounění stropu - tkanina šedá crystal jen s k. 201A/301A/801A + P14 + P15	○	○	○	○	○	○	○	○	○	0	**0**
61U	Čalounění stropu designo - mikrovlákno DINAMICA černé jen s k. 543	–	–	–	–	–	–	–	–	●	41 600	**50 336**
736	Ozdobné výplně interiéru - černý jasan jen s k. 737	●	●	●	●	●	●	●	●	●	1 300	**1 573**
	cena s k. PYH	○	○	○	○	○	○	○	○	○	0	**0**
H01	Ozdobné výplně interiéru - světle hnědé dřevo sen jen s k. 779	●	●	●	●	●	●	●	●	●	1 300	**1 573**
	cena s k. P87	○	○	○	○	○	○	○	○	○	0	**0**
H06	Ozdobné výplně interiéru - tmavě hnědý jasan, lesklý jen s k. 656	●	●	●	●	●	●	●	●	●	1 300	**1 573**
H16	Ozdobné výplně interiéru designo - klavírový lak černý s dekorem „flowing lines“ jen s k. 728	●	●	●	●	●	●	●	●	●	19 630	**23 752**
	cena s k. P87	●	●	●	●	●	●	●	●	●	10 790	**13 056**
H32	Ozdobné výplně interiéru - šedý jasan jen s k. 764	●	●	●	●	●	●	●	●	●	1 300	**1 573**
H41	Ozdobné výplně interiéru - lesklý hliník nelze s k. 955A/P87/U04	○	○	○	○	○	○	○	○	○	0	**0**
H64	Ozdobné výplně interiéru - pletený kov „Metal-weave“ jen s k. 728	●	●	●	●	●	●	●	●	●	5 460	**6 607**

Čalounění a dekory interiéru nové Třídy E kupé

Platnost od 23. 10. 2020

● k dodání za příplatek ○ k dodání bez příplatku **S** standardní výbava – nedodává se

Kód		238.314 E 220 d kupé	238.315 E 220 d 4MATIC kupé	238.323 E 400 d 4MATIC kupé	238.380 E 200 kupé	238.387 E 200 4MATIC kupé	238.383 E 300 kupé	238.385 E 350 kupé	238.359 E 450 4MATIC kupé	238.361 Mercedes-AMG E 53 4MATIC+ kupé	Kč bez DPH	**Kč vč. DPH**
H73	Ozdobné výplně interiéru - AMG carbon jen s k. 732	●	●	●	●	●	●	●	●	●	71 760	**86 830**
H78	Ozdobné výplně interiéru - broušený hliník, vzhled světlý carbon	○	○	○	○	○	○	○	○	○	0	**0**
656	Středová konzole - tmavě hnědý jasan, lesklý jen s k. H06	○	○	○	○	○	○	○	○	○	0	**0**
728	Středová konzole - černý klavírový lak nelze s k. 736/H32/H73	○	○	○	○	○	○	○	○	○	0	**0**
732	Středová konzole - AMG carbon nelze s k. 736/955A/H16/H32/H64/P87/U04	●	●	●	●	●	●	●	●	●	20 800	**25 168**
	cena s k. H73	○	○	○	○	○	○	○	○	○	0	**0**
737	Středová konzole - černý jasan nelze s k. 955A/H16/H32/H64/H73/P87/U04	○	○	○	○	○	○	○	○	○	0	**0**
764	Středová konzole - šedý jasan nelze s k. 736/955A/H16/H64/H73/P87/U04	●	●	●	●	●	●	●	●	●	1 300	**1 573**
	cena s k. H32	○	○	○	○	○	○	○	○	○	0	**0**
779	Středová konzole - světle hnědé dřevo sen jen s k. H01 nelze s k. 656/728/732/736/737/764/H06/H16/H32/H41/H64/H73/H78	○	○	○	○	○	○	○	○	○	0	**0**
P87	designo interiér béžová macchiato/červená tizian jen s k. 955A + U04 + U38 nelze s k. 51U/61U/732/737/764/U09/U26/Y05	●	●	●	●	●	●	●	●	●	109 850	**132 919**
U04	designo koberečky jen s k. 955A + P87 + U38	○	○	○	○	○	○	○	○	○	0	**0**
U09	Přístrojová deska a vrchní díl dveří potažené syntetickou kůží ARTICO nelze s k. 301A/955A/P87/U04/U38	○	○	○	○	○	○	○	○	○	0	**0**

Čalounění a dekory interiéru nové Třídy E kupé

Platnost od 23. 10. 2020

● k dodání za příplatek ○ k dodání bez příplatku **S** standardní výbava – nedodává se

Kód		238.314 E 220 d kupé	238.315 E 220 d 4MATIC kupé	238.323 E 400 d 4MATIC kupé	238.380 E 200 kupé	238.387 E 200 4MATIC kupé	238.383 E 300 kupé	238.385 E 350 kupé	238.359 E 450 4MATIC kupé	238.361 Mercedes-AMG E 53 4MATIC+ kupé	Kč bez DPH	**Kč vč. DPH**
U12	Velurové koberečky součást k. PYB	**S**	**S**	**S**	**S**	**S**	**S**	**S**	**S**	–	0	**0**
U17	Bez barevných bezpečnostních pásů nelze s k. 55U/65U/955A/P87/U04/Y05	–	–	–	–	–	–	–	–	○	0	**0**
U26	Koberečky AMG jen s k. PYH	○	○	○	○	○	○	○	○	**S**	0	**0**
U38	Přístrojová deska a vrchní díl dveří potažené kůží nappa jen s k. 801A/811A/815A/825A/895A/897A/955A	●	●	●	●	●	●	●	●	●	18 200	**22 022**
	cena s k. P87	○	○	○	○	○	○	○	○	○	0	**0**
Y05	Bezpečnostní pásy v červené barvě nelze s k. 884A/955A/U17	–	–	–	–	–	–	-	–	○	0	**0**

Telematika nové Třídy E kupé

Platnost od 23. 10. 2020

● k dodání za příplatek ○ k dodání bez příplatku **S** standardní výbava – nedodává se

Kód		238.314 E 220 d kupé	238.315 E 220 d 4MATIC kupé	238.323 E 400 d 4MATIC kupé	238.380 E 200 kupé	238.387 E 200 4MATIC kupé	238.383 E 300 kupé	238.385 E 350 kupé	238.359 E 450 4MATIC kupé	238.361 Mercedes-AMG E 53 4MATIC+ kupé	Kč bez DPH	**Kč vč. DPH**
01U	Mercedes me connect - Příprava pro navigační služby jen s k. 365 + PBF	○	○	○	○	○	○	○	○	○	0	**0**
14U	Sada pro smartphone obsahuje k. 16U + 17U	●	●	●	●	●	●	●	●	●	10 400	**12 584**
16U	Apple CarPlay jen s k. 14U + 17U	○	○	○	○	○	○	○	○	○	0	**0**
17U	Android Auto jen s k. 14U + 16U	○	○	○	○	○	○	○	○	○	0	**0**
20U	Příprava pro soukromý car sharing součást k. PYB	**S**	**S**	**S**	**S**	**S**	**S**	**S**	**S**	**S**	0	**0**
21U	Palubní kamera	●	●	●	●	●	●	●	●	●	5 200	**6 292**
256	AMG Track Pace součást k. PYC	–	–	–	–	–	–	–	–	**S**	0	**0**
270	Anténa pro GPS	**S**	**S**	**S**	**S**	**S**	**S**	**S**	**S**	**S**	0	**0**
274	Anténa pro telefonování jen s k. 899	○	○	○	○	○	○	○	○	○	0	**0**
33U	Sada rozšířené konektivity součást k. PYB	**S**	**S**	**S**	**S**	**S**	**S**	**S**	**S**	**S**	0	**0**
351	Mercedes-Benz e-call	**S**	**S**	**S**	**S**	**S**	**S**	**S**	**S**	**S**	0	**0**
355	Multimediální systém MBUX s rozšířenými funkcemi	**S**	**S**	**S**	**S**	**S**	**S**	**S**	**S**	**S**	0	**0**
362	Mercedes me connect - Základní služby (4G síť LTE)	**S**	**S**	**S**	**S**	**S**	**S**	**S**	**S**	**S**	0	**0**
365	Navigace umístěná na pevném disku jen s k. PBF	○	○	○	○	○	○	○	○	○	0	**0**
367	Příprava pro Live Traffic Information	**S**	**S**	**S**	**S**	**S**	**S**	**S**	**S**	**S**	0	**0**
446	Touchpad	**S**	**S**	**S**	**S**	**S**	**S**	**S**	**S**	**S**	0	**0**
463	Head-up displej	●	●	●	●	●	●	●	●	●	25 740	**31 145**

Telematika nové Třídy E kupé

Platnost od 23. 10. 2020

● k dodání za příplatek ○ k dodání bez příplatku **S** standardní výbava – nedodává se

Kód		238.314 E 220 d kupé	238.315 E 220 d 4MATIC kupé	238.323 E 400 d 4MATIC kupé	238.380 E 200 kupé	238.387 E 200 4MATIC kupé	238.383 E 300 kupé	238.385 E 350 kupé	238.359 E 450 4MATIC kupé	238.361 Mercedes-AMG E 53 4MATIC+ kupé	Kč bez DPH	**Kč vč. DPH**
537	Digitální přijímač rozhlasového vysílání DAB	**S**	**S**	**S**	**S**	**S**	**S**	**S**	**S**	**S**	0	**0**
548	Multimediální systém MBUX nelze s k. 256/PBP/PBR/U19	○	○	○	○	○	○	○	○	○	0	**0**
549	Multimediální systém MBUX jen s k. 256/PBP/PBR/U19	○	○	○	○	○	○	○	○	○	0	**0**
77B	Asistent MBUX v interiéru nelze s k. 811	●	●	●	●	●	●	●	●	●	7 800	**9 438**
79B	Příprava pro digitální rádio	**S**	**S**	**S**	**S**	**S**	**S**	**S**	**S**	**S**	0	**0**
810	Surround soundsystém Burmester®	●	●	●	●	●	●	●	●	●	22 100	**26 741**
	cena s k. PYO	○	○	○	○	○	○	○	○	○	0	**0**
811	Surround soundsystém Burmester® High End 3D jen s k. PYO nelze s k. 77B	●	●	●	●	●	●	●	●	●	105 300	**127 413**
868	Digitální sdružený přístroj Widescreen Cockpit jen s k. PYM/PYN/PYO	○	○	○	○	○	○	○	○	○	0	**0**
897	Bezdrátové nabíjení pro mobilní telefony součást k. PYB nelze s k. 274/301/899	**S**	**S**	**S**	**S**	**S**	**S**	**S**	**S**	**S**	0	**0**
899	Multifunkční telefonování jen s k. 274 nelze s k. 301/897	●	●	●	●	●	●	●	●	●	7 540	**9 123**
PBF	Sada navigační konektivity obsahuje k. 01U + 365 součást k. PYB	**S**	**S**	**S**	**S**	**S**	**S**	**S**	**S**	**S**	0	**0**
U19	Rozšířená realita pro navigaci multimediálního systému MBUX jen s k. PYN/PYO	○	○	○	○	○	○	○	○	○	0	**0**

Disky kol a pneumatiky nové Třídy E kupé

Platnost od 23. 10. 2020

● k dodání za příplatek ○ k dodání bez příplatku **S** standardní výbava – nedodává se

Kód		238.314 E 220 d kupé	238.315 E 220 d 4MATIC kupé	238.323 E 400 d 4MATIC kupé	238.380 E 200 kupé	238.387 E 200 4MATIC kupé	238.383 E 300 kupé	238.385 E 350 kupé	238.359 E 450 4MATIC kupé	238.361 Mercedes-AMG E 53 4MATIC+ kupé	Kč bez DPH	**Kč vč. DPH**
475	Monitorování tlaku v pneumatikách	**S**	**S**	**S**	**S**	**S**	**S**	**S**	**S**	**S**	0	**0**
B51	Sada na opravu pneumatik TIREFIT součást k. PYB nelze s k. R66	**S**	**S**	**S**	**S**	**S**	**S**	**S**	**S**	**S**	0	**0**
R01	Letní pneumatiky	○	○	○	○	○	○	○	○	○	0	**0**
R03	Sportovní pneumatiky se zvýšenou přilnavostí nelze s k. 52R/61R/645/R01/R38/RVQ/RVR	○	○	○	○	○	○	○	○	○	0	**0**
R05	Letní pneumatiky jen s k. R66 + RTA	–	–	–	–	–	–	–	–	○	0	**0**
R06	Pneumatiky s nižší hlučností nelze s k. R11/R38	○	○	○	○	○	○	○	○	–	0	**0**
R66	Pneumatiky Run-flat s možností nouzového dojezdu nelze s k. 250/B51/RVQ/RVR/RZS	●	●	●	●	●	●	●	●	–	5 980	**7 236**
	cena s 19“/20“ disky kol	○	○	○	○	○	○	○	○	○	0	**0**
01R	18“ disky kol z lehké slitiny, 5dvoupaprskové jen s k. P14 + P15	●	●	●	●	●	●	●	●	–	5 200	**6 292**
22R	18“ disky kol z lehké slitiny, 5dvoupaprskové jen s k. P14 + P15	●	●	–	●	●	●	–	–	–	9 100	**11 011**
		–	–	●	–	–	–	●	●	–	3 900	**4 719**
52R	18“ disky kol z lehké slitiny, 5dvoupaprskové jen s k. P14 + P15	○	○	○	○	○	○	○	○	–	0	**0**
R98	20“ disky kol z lehké slitiny, 5dvoupaprskové jen s k. P14 + P15	●	●	–	●	●	●	–	–	–	40 300	**48 763**
		–	–	●	–	–	–	●	●	–	35 100	**42 471**

Disky kol a pneumatiky nové Třídy E kupé

Platnost od 23. 10. 2020

● k dodání za příplatek ○ k dodání bez příplatku **S** standardní výbava – nedodává se

Kód		238.314 E 220 d kupé	238.315 E 220 d 4MATIC kupé	238.323 E 400 d 4MATIC kupé	238.380 E 200 kupé	238.387 E 200 4MATIC kupé	238.383 E 300 kupé	238.385 E 350 kupé	238.359 E 450 4MATIC kupé	238.361 Mercedes-AMG E 53 4MATIC+ kupé	Kč bez DPH	**Kč vč. DPH**
RRD	19“ disky kol AMG z lehké slitiny, 10paprskové jen s k. PYH	●	●	●	●	●	●	●	●	–	5 200	**6 292**
RSW	19“ disky kol AMG z lehké slitiny, 5dvoupaprskové jen s k. PYH	●	●	●	●	●	●	●	●	–	7 800	**9 438**
RTA	19“ disky kol AMG z lehké slitiny, 5dvoupaprskové	–	–	–	–	–	–	–	–	○	0	**0**
RVQ	20“ disky kol AMG z lehké slitiny, vícepaprskové jen s k. PYH + R66	●	●	●	●	●	●	●	●	–	23 400	**28 314**
RVR	20“ disky kol AMG z lehké slitiny, vícepaprskové jen s k. PYH + R66	●	●	●	●	●	●	●	●	–	31 200	**37 752**
RZI	19“ disky kol AMG z lehké slitiny, 5dvoupaprskové jen s k. PYH	○	○	○	○	○	○	○	○	–	0	**0**
RZS	20“ disky kol AMG z lehké slitiny, 5dvoupaprskové nelze s k. R66	–	–	–	–	–	–	–	–	●	41 600	**50 336**
RZT	20“ disky kol AMG z lehké slitiny, 5dvoupaprskové nelze s k. R66	–	–	–	–	–	–	–	–	●	28 600	**34 606**

Příplatkové výbavy nové Třídy E kupé

Platnost od 23. 10. 2020

● k dodání za příplatek ○ k dodání bez příplatku **S** standardní výbava – nedodává se

Kód		238.314 E 220 d kupé	238.315 E 220 d 4MATIC kupé	238.323 E 400 d 4MATIC kupé	238.380 E 200 kupé	238.387 E 200 4MATIC kupé	238.383 E 300 kupé	238.385 E 350 kupé	238.359 E 450 4MATIC kupé	238.361 Mercedes-AMG E 53 4MATIC+ kupé	Kč bez DPH	**Kč vč. DPH**
218	Zpětná kamera pro couvání součást k. PYB	**S**	**S**	**S**	**S**	**S**	**S**	**S**	**S**	**S**	0	**0**
228	Nezávislé topení/větrání	●	●	●	●	●	●	●	●	●	31 720	**38 381**
22P	Sada asistentů jízdy v pruzích obsahuje k. 234 + 243 nelze s k. 23P	●	●	●	●	●	●	●	●	●	8 580	**10 382**
231	Dálkové otevírání garážových vrat integrované ve vnitřním zpětném zrcátku jen s k. P49	●	●	●	●	●	●	●	●	●	5 850	**7 079**
233	Aktivní adaptivní tempomat DISTRONIC jen s k. 23P	○	○	○	○	○	○	○	○	○	0	**0**
234	Asistent hlídání mrtvého úhlu jen s k. 22P/PYM/PYN/PYO	○	○	○	○	○	○	○	○	○	0	**0**
235	Aktivní parkovací asistent s funkcí PARKTRONIC jen s k. P44/P47	○	○	○	○	○	○	○	○	○	0	**0**
23P	Sada jízdních asistentů obsahuje k. 233 + 266 jen s k. 365 + 513 + 546 + K34 + P49 nelze s k. 22P	●	●	●	●	●	●	●	●	●	37 700	**45 617**
242	Sedadlo spolujezdce elektricky nastavitelné s pamětí jen s k. 275 + P49 + U22 nelze s k. 301A	○	○	○	○	○	○	○	○	○	0	**0**
243	Aktivní asistent jízdy v pruzích jen s k. 22P	○	○	○	○	○	○	○	○	○	0	**0**
249	Vnitřní a vnější zrcátko řidiče s automatickou funkcí proti oslnění jen s k. P49	○	○	○	○	○	○	○	○	○	0	**0**
250	Sada AMG Driver nelze s k. R05/R66	–	–	–	–	–	–	–	–	●	49 400	**59 774**

Příplatkové výbavy nové Třídy E kupé

Platnost od 23. 10. 2020

● k dodání za příplatek ○ k dodání bez příplatku **S** standardní výbava – nedodává se

Kód		238.314 E 220 d kupé	238.315 E 220 d 4MATIC kupé	238.323 E 400 d 4MATIC kupé	238.380 E 200 kupé	238.387 E 200 4MATIC kupé	238.383 E 300 kupé	238.385 E 350 kupé	238.359 E 450 4MATIC kupé	238.361 Mercedes-AMG E 53 4MATIC+ kupé	Kč bez DPH	**Kč vč. DPH**
258	Asistent prevence kolize Active Brake Assist nelze s k. 23P	**S**	**S**	**S**	**S**	**S**	**S**	**S**	**S**	**S**	0	**0**
260	Bez označení typu na víku zavazadlového prostoru	○	○	○	○	○	○	○	○	○	0	**0**
261	Bez označení typu na boku předních blatníků	–	–	–	–	–	–	–	–	○	0	**0**
266	Aktivní asistent řízení jen s k. 23P	○	○	○	○	○	○	○	○	○	0	**0**
275	Paměťová sada pro sedadla řidiče a spolujezdce jen s k. 242 + P49 + U22 nelze s k. 301A	●	●	●	●	●	●	●	●	●	26 520	**32 089**
	cena s k. PYO	○	○	○	○	○	○	○	○	○	0	**0**
287	Sklopná opěradla zadních sedadel	**S**	**S**	**S**	**S**	**S**	**S**	**S**	**S**	**S**	0	**0**
293	Boční airbagy vzadu	●	●	●	●	●	●	●	●	●	11 700	**14 157**
309	Dvojitý držák nápojů jen s k. 30P	○	○	○	○	○	○	○	○	○	0	**0**
30P	Sada úložných prostorů obsahuje k. 309 součást k. PYB	**S**	**S**	**S**	**S**	**S**	**S**	**S**	**S**	**S**	0	**0**
399	Sada komfortních sedadel vpředu (ortopedická sedadla) nelze s k. 301A/651A	●	●	●	●	●	●	●	●	●	24 700	**29 887**
	cena s k. PBR	○	○	○	○	○	○	○	○	○	0	**0**
401	Vyhřívaná a ventilovaná přední sedadla nelze s k. 301A/601A/651A	●	●	●	●	●	●	●	●	●	19 240	**23 280**
	cena s k. PBR	○	○	○	○	○	○	○	○	○	0	**0**
413	Panoramatické elektricky ovládané střešní okno	●	●	●	●	●	●	●	●	●	36 920	**44 673**
	cena s k. PYO	○	○	○	○	○	○	○	○	○	0	**0**

Příplatkové výbavy nové Třídy E kupé

Platnost od 23. 10. 2020

● k dodání za příplatek ○ k dodání bez příplatku **S** standardní výbava – nedodává se

Kód		238.314 E 220 d kupé	238.315 E 220 d 4MATIC kupé	238.323 E 400 d 4MATIC kupé	238.380 E 200 kupé	238.387 E 200 4MATIC kupé	238.383 E 300 kupé	238.385 E 350 kupé	238.359 E 450 4MATIC kupé	238.361 Mercedes-AMG E 53 4MATIC+ kupé	Kč bez DPH	**Kč vč. DPH**
421	Automatická 9stupňová převodovka 9G-TRONIC pro model Mercedes-AMG E 53 4MATIC+ kupé převodovka AMG SPEEDSHIFT TCT 9G	**S**	**S**	**S**	**S**	**S**	**S**	**S**	**S**	**S**	0	**0**
431	Řadící pádla DIRECT SELECT, galvanizovaná	**S**	**S**	**S**	**S**	**S**	**S**	**S**	**S**	**S**	0	**0**
440	Tempomat	**S**	**S**	**S**	**S**	**S**	**S**	**S**	**S**	**S**	0	**0**
443	Vyhřívaný multifunkční volant jen s k. 242 + 275 + P49 + U22 nelze s k. P65/P71/U70	●	●	●	●	●	●	●	●	●	6 760	**8 180**
481	Ochranný kryt podvozku vozidla	●	●	●	●	●	●	●	●	–	2 860	**3 461**
489	Podvozek se vzduchovým pružením AIR BODY CONTROL pro model Mercedes-AMG E 53 4MATIC+ kupé sportovní podvozek AMG RIDE CONTROL+	●	●	●	●	●	●	●	●	**S**	49 400	**59 774**
500	Vnější elektricky sklopná/výklopná zpětná zrcátka jen s k. P49	○	○	○	○	○	○	○	○	○	0	**0**
501	360° kamera jen s k. P47	○	○	○	○	○	○	○	○	○	0	**0**
513	Asistent dopravního značení součást k. PYB	**S**	**S**	**S**	**S**	**S**	**S**	**S**	**S**	**S**	0	**0**
543	Sluneční clona sklopná a bočně výklopná	●	●	●	●	●	●	●	●	●	2 470	**2 989**
	cena s k. 61U	–	–	–	–	–	–	–	–	○	0	**0**
546	Aktivní asistent rychlostního omezení Speed Limit Assist jen s k. 23P	○	○	○	○	○	○	○	○	○	0	**0**
550	Tažné zařízení s ESP pro stabilizaci přívěsu jen s k. P14 + P15 nelze s k. 772	●	●	●	●	●	●	●	●	–	21 840	**26 426**
551	Alarm včetně ochrany proti odtahu jen s k. P82	○	○	○	○	○	○	○	○	○	0	**0**
580	Automatická klimatizace THERMATIC	**S**	**S**	**S**	**S**	**S**	**S**	**S**	**S**	**S**	0	**0**

Příplatkové výbavy nové Třídy E kupé

Platnost od 23. 10. 2020

● k dodání za příplatek ○ k dodání bez příplatku **S** standardní výbava – nedodává se

Kód		238.314 E 220 d kupé	238.315 E 220 d 4MATIC kupé	238.323 E 400 d 4MATIC kupé	238.380 E 200 kupé	238.387 E 200 4MATIC kupé	238.383 E 300 kupé	238.385 E 350 kupé	238.359 E 450 4MATIC kupé	238.361 Mercedes-AMG E 53 4MATIC+ kupé	Kč bez DPH	**Kč vč. DPH**
581	Automatická klimatizace THERMOTRONIC	●	●	●	●	●	●	●	●	●	15 340	**18 561**
5U6	Černě lakované prvky v masce chladiče jen s k. P60	–	–	–	–	–	–	–	–	●	11 700	**14 157**
608	Asistent adaptivních dálkových světel součást k. PYB jen s k. 632	**S**	**S**	**S**	**S**	**S**	**S**	**S**	**S**	**S**	0	**0**
628	Asistent adaptivních dálkových světel Plus jen s k. P35 nelze s k. 608/632	○	○	○	○	○	○	○	○	○	0	**0**
632	LED High Performance světlomety	**S**	**S**	**S**	**S**	**S**	**S**	**S**	**S**	**S**	0	**0**
642	MULTIBEAM LED světlomety jen s k. P35	○	○	○	○	○	○	○	○	○	0	**0**
677	Podvozek AGILITY CONTROL se selektivními tlumiči a sníženou světlou výškou	**S**	**S**	**S**	**S**	**S**	**S**	**S**	**S**	–	0	**0**
682	Hasicí přístroj	●	●	●	●	●	●	●	●	●	3 120	**3 775**
772	AMG bodystyling jen s k. PYH	○	○	○	○	○	○	○	○	**S**	0	**0**
776	Rozšířené blatníky AMG	○	○	○	○	○	○	○	○	–	0	**0**
840	Determální tmavá skla od B sloupku nelze s k. U50	●	●	●	●	●	●	●	●	●	10 140	**12 269**
	cena s k. P55/P60/PYH	○	○	○	○	○	○	○	○	○	0	**0**
871	Bezdotykové otevírání víka zavazadlového prostoru HANDS-FREE ACCESS jen s k. P17	○	○	○	○	○	○	○	○	○	0	**0**
872	Vyhřívání zadních sedadel jen s k. P69 nelze s k. 301A/601A/651A	○	○	○	○	○	○	○	○	○	0	**0**

Příplatkové výbavy nové Třídy E kupé

Platnost od 23. 10. 2020

● k dodání za příplatek ○ k dodání bez příplatku **S** standardní výbava – nedodává se

Kód		238.314 E 220 d kupé	238.315 E 220 d 4MATIC kupé	238.323 E 400 d 4MATIC kupé	238.380 E 200 kupé	238.387 E 200 4MATIC kupé	238.383 E 300 kupé	238.385 E 350 kupé	238.359 E 450 4MATIC kupé	238.361 Mercedes-AMG E 53 4MATIC+ kupé	Kč bez DPH	**Kč vč. DPH**
873	Vyhřívání předních sedadel součást k. PYB	**S**	**S**	**S**	**S**	**S**	**S**	**S**	**S**	**S**	0	**0**
874	Adaptivní systém ostřikovačů/stěračů čelního skla MAGIC VISION CONTROL	●	●	●	●	●	●	●	●	●	7 800	**9 438**
876	Sada osvětlení interiéru	**S**	**S**	**S**	**S**	**S**	**S**	**S**	**S**	**S**	0	**0**
881	Dálkové elektrické otevírání/zavírání víka zavazadlového prostoru jen s k. P17	○	○	○	○	○	○	○	○	○	0	**0**
882	Monitorování interiéru vozidla - alarm jen s k. P82	○	○	○	○	○	○	○	○	○	0	**0**
883	Servozavírání dveří	●	●	●	●	●	●	●	●	●	7 150	**8 652**
891	Ambientní osvětlení interiéru součást k. PYB	**S**	**S**	**S**	**S**	**S**	**S**	**S**	**S**	**S**	0	**0**
902	Vyhřívání předních sedadel Plus jen s k. P68/P69	○	○	○	○	○	○	○	○	○	0	**0**
906	Vyhřívání předních loketních opěrek jen s k. P68/P69	○	○	○	○	○	○	○	○	○	0	**0**
916	Palivová nádrž s větším objemem (66 l) součást k. PYB	**S**	**S**	**S**	**S**	**S**	**S**	**S**	**S**	**S**	0	**0**
B24	Dálkové ovládání nezávislého topení/větrání jen s k. 228	●	●	●	●	●	●	●	●	●	5 200	**6 292**
B28	Sada AMG carbon II (malá sada AMG carbon) jen s k. U93 nelze s k. U47	–	–	–	–	–	–	–	–	●	45 500	**55 055**
B59	Ovladač DYNAMIC SELECT	**S**	**S**	**S**	**S**	**S**	**S**	**S**	**S**	**S**	0	**0**
K33	Prodloužený automatický restart při popojíždění v dopravní zácpě jen s k. 23P	○	○	○	○	○	○	○	○	○	0	**0**

Příplatkové výbavy nové Třídy E kupé

Platnost od 23. 10. 2020

● k dodání za příplatek ○ k dodání bez příplatku **S** standardní výbava – nedodává se

Kód		238.314 E 220 d kupé	238.315 E 220 d 4MATIC kupé	238.323 E 400 d 4MATIC kupé	238.380 E 200 kupé	238.387 E 200 4MATIC kupé	238.383 E 300 kupé	238.385 E 350 kupé	238.359 E 450 4MATIC kupé	238.361 Mercedes-AMG E 53 4MATIC+ kupé	Kč bez DPH	**Kč vč. DPH**
K34	Asistent přizpůsobení rychlosti jen s k. 23P	○	○	○	○	○	○	○	○	○	0	**0**
L2B	Multifunkční volant potažený kůží nappa jen s k. P14 + P15	**S**	**S**	**S**	**S**	**S**	**S**	**S**	**S**	–	0	**0**
L5C	Multifunkční sportovní volant potažený kůží nappa jen s k. PYH	○	○	○	○	○	○	○	○	–	0	**0**
L6J	Sportovní volant AMG Performance potažený kůží nappa	–	–	–	–	–	–	–	–	**S**	0	**0**
L6K	Sportovní volant AMG Performance potažený kůží nappa/mikrovlákno DINAMICA jen s k. U26 + U88 nelze s k. 65U/955A/L6J/P71/P87/U04/U70	–	–	–	–	–	–	–	–	●	10 920	**13 213**
	cena s k. P71	–	–	–	–	–	–	–	–	○	0	**0**
P14	Linie AVANTGARDE interiér nelze s k. 211A/297A/601A/811A/895A/897A/P29/P31/RRD/RZI/U26/U47/Y05	**S**	**S**	**S**	**S**	**S**	**S**	**S**	**S**	–	0	**0**
P15	Linie AVANTGARDE exteriér nelze s k. 211A/297A/601A/811A/895A/897A/P29/P31/RRD/RZI/U26/U47/Y05	**S**	**S**	**S**	**S**	**S**	**S**	**S**	**S**	–	0	**0**
P17	Sada KEYLESS-GO obsahuje k. 871 + 881 jen s k. PYN/PYO	○	○	○	○	○	○	○	○	○	0	**0**
P21	Sada AIR-BALANCE jen s k. PBP/PBR	○	○	○	○	○	○	○	○	○	0	**0**
P29	Linie AMG interiér jen s k. PYH	○	○	○	○	○	○	○	○	**S**	0	**0**
P31	Linie AMG exteriér jen s k. PYH	○	○	○	○	○	○	○	○	**S**	0	**0**
P35	Sada MULTIBEAM LED obsahuje k. 628 + 642 jen s k. PYN/PYO	○	○	○	○	○	○	○	○	○	0	**0**

Příplatkové výbavy nové Třídy E kupé

Platnost od 23. 10. 2020

● k dodání za příplatek ○ k dodání bez příplatku **S** standardní výbava – nedodává se

Kód		238.314 E 220 d kupé	238.315 E 220 d 4MATIC kupé	238.323 E 400 d 4MATIC kupé	238.380 E 200 kupé	238.387 E 200 4MATIC kupé	238.383 E 300 kupé	238.385 E 350 kupé	238.359 E 450 4MATIC kupé	238.361 Mercedes-AMG E 53 4MATIC+ kupé	Kč bez DPH	**Kč vč. DPH**
P44	Sada pro parkování se zpětnou kamerou pro couvání obsahuje k. 218 + 235 jen s k. PYM	○	○	○	○	○	○	○	○	○	0	**0**
P47	Sada pro parkování s 360° kamerou obsahuje k. 235 + 501 jen s k. PYN/PYO	○	○	○	○	○	○	○	○	○	0	**0**
P49	Sada komfortních funkcí zrcátek obsahuje k. 249 + 500 jen s k. PYM/PYN/PYO	○	○	○	○	○	○	○	○	○	0	**0**
P55	Sada Night obsahuje k. 840/U50 jen s k. RSW/RVR	●	●	●	●	●	●	●	●	–	14 300	**17 303**
P60	Sada AMG Night	–	–	–	–	–	–	–	–	●	24 700	**29 887**
P65	Sada komfortního nastavení sedadel obsahuje k. U22 nelze s k. 301A	○	○	○	○	○	○	○	○	○	0	**0**
P68	Sada komfortního vyhřívání vpředu obsahuje k. 902 + 906 jen s k. PYN/PYO + 242 + 275 + 399 + P49 + U22 nelze s k. 301A/601A/651A	●	●	●	●	●	●	●	●	●	11 180	**13 528**
	cena s k. PBR	○	○	○	○	○	○	○	○	○	0	**0**
P69	Sada komfortního vyhřívání vpředu a vzadu obsahuje k. 872 + 902 + 906 jen s k. PYN/PYO + 242 + 275 + 399 + P49 + U22 nelze s k. 301A/601A/651A	●	●	●	●	●	●	●	●	●	20 540	**24 853**
	cena s k. PBR	●	●	●	●	●	●	●	●	●	9 360	**11 326**

Příplatkové výbavy nové Třídy E kupé

Platnost od 23. 10. 2020

● k dodání za příplatek ○ k dodání bez příplatku **S** standardní výbava – nedodává se

Kód		238.314 E 220 d kupé	238.315 E 220 d 4MATIC kupé	238.323 E 400 d 4MATIC kupé	238.380 E 200 kupé	238.387 E 200 4MATIC kupé	238.383 E 300 kupé	238.385 E 350 kupé	238.359 E 450 4MATIC kupé	238.361 Mercedes-AMG E 53 4MATIC+ kupé	Kč bez DPH	**Kč vč. DPH**
P71	Sada AMG DYNAMIC Plus jen s k. U26 + U70 + U88 nelze s k. 443/65U/955A/L6K/P87/U04	–	–	–	–	–	–	–	–	●	48 100	**58 201**
P82	Sada ochrany vozidla URBAN GUARD Plus obsahuje k. 551 + 882	●	●	●	●	●	●	●	●	●	17 420	**21 078**
PBP	Sada energizujícího komfortu jen s k. PYO + 549 + 868 + P21	○	○	○	○	○	○	○	○	○	0	**0**
PBR	Sada energizujícího komfortu Plus jen s k. PYO + 399 + 401 + 549 + 868 + P21	●	●	●	●	●	●	●	●	●	78 390	**94 852**
U10	Čidlo pro rozpoznání dětské sedačky na sedadle spolujezdce vpředu	**S**	**S**	**S**	**S**	**S**	**S**	**S**	**S**	**S**	0	**0**
U22	Bederní opěrky nastavitelné 4 směry nelze s k. 301A	○	○	○	○	○	○	○	○	○	0	**0**
U25	Prahové lišty, vpředu podsvícené s nápisem „Mercedes-Benz“ součást k. PYB pro model Mercedes-AMG E 53 4MATIC+ kupé s nápisem „AMG“	**S**	**S**	**S**	**S**	**S**	**S**	**S**	**S**	**S**	0	**0**
U29	Brzdový systém s většími brzdovými kotouči na přední nápravě jen s k. PYH	○	○	○	○	○	○	○	○	–	0	**0**
U47	AMG odtrhová hrana víka zavazadlového prostoru nelze s k. B28/U93	–	–	–	–	–	–	–	–	**S**	0	**0**
U50	Bez determálních tmavých skel od B sloupku jen s k. P55/P60	○	○	○	○	○	○	○	○	○	0	**0**
U60	Ochrana chodců (aktivní přední kapota)	**S**	**S**	**S**	**S**	**S**	**S**	**S**	**S**	**S**	0	**0**
U70	Červeně lakované brzdové třmeny jen s k. P71 + U26	–	–	–	–	–	–	–	–	○	0	**0**
U78	Výfukový systém AMG Performance se 2 volitelnými režimy součást k. PYC	–	–	–	–	–	–	–	–	**S**	0	**0**

Příplatkové výbavy nové Třídy E kupé

Platnost od 23. 10. 2020

● k dodání za příplatek ○ k dodání bez příplatku **S** standardní výbava – nedodává se

Kód		238.314 E 220 d kupé	238.315 E 220 d 4MATIC kupé	238.323 E 400 d 4MATIC kupé	238.380 E 200 kupé	238.387 E 200 4MATIC kupé	238.383 E 300 kupé	238.385 E 350 kupé	238.359 E 450 4MATIC kupé	238.361 Mercedes-AMG E 53 4MATIC+ kupé	Kč bez DPH	**Kč vč. DPH**
U82	2 USB zásuvky vzadu	**S**	**S**	**S**	**S**	**S**	**S**	**S**	**S**	**S**	0	**0**
U88	Ovládání AMG na volantu	–	–	–	–	–	–	–	–	●	9 100	**11 011**
	cena s k. P71	–	–	–	–	–	–	–	–	○	0	**0**
U93	AMG odtrhová hrana víka zavazadlového prostoru - AMG carbon jen s k. B28	–	–	–	–	–	–	–	–	○	0	**0**