Třída E sedan

Ceník, platnost od 23. října 2020

Mercedes-Benz
The best or nothing.

Obsah

Ceník základních modelů 3

Rozměry 5

Akční nabídka 6

Příplatkové výbavy

Barevné odstíny 11

Čalounění a dekory interiéru 12

Telematika 19

Disky kol a pneumatiky 22

Příplatková výbava 26

Po vydání tohoto ceníku si dovozce vyhrazuje právo na změny cen a výbav vč. technických údajů. O závazném aktuálním stavu se prosím informujte u svého prodejce.

Ceník osobních vozů nové Třídy E sedan

Platnost od 23. 10. 2020

Řada W213

Typ Výkon/točivý moment kW(k)/Nm	BM Baumuster Emisní norma	Motor max. rychlost km/h	Zrychlení 0–100 km/h	Objem cm³	Druh převodovky	Spotřeba/Emise mix l/100 km max CO_2 g/km	Cena bez DPH vč. DPH
Vznětové motory							
E 200 d	213.012	vznětový R4, 16V, turbo	8,4 s	1598	automatická 9st.	4,4 - 4,7	1 060 000
118(160)/360	Euro 6d ISC	226 km/h			9G-TRONIC	117 - 124	**1 282 600**
E 220 d	213.004	vznětový R4, 16V, turbo	7,3 s	1950	automatická 9st.	4,7 - 4,9	1 145 000
143(194)/400	Euro 6d ISC	240 km/h			9G-TRONIC	123 - 130	**1 385 450**
E 220 d 4MATIC	213.005	vznětový R4, 16V, turbo	7,5 s	1950	automatická 9st.	5,1 - 5,4	1 205 000
143(194)/400	Euro 6d ISC	239 km/h			9G-TRONIC	134 - 141	**1 458 050**
E 300 de	213.016	vznětový R4, 16V, plug-in hybrid	5,9 s	1950	automatická 9st.	1,4	1 353 000
143+90(194+122)/400+440	Euro 6d ISC	250 km/h			9G-TRONIC	38	**1 637 130**
E 300 de 4MATIC	213.011	vznětový R4, 16V, plug-in hybrid	5,9 s	1950	automatická 9st.	1,6	1 413 000
143+90(194+122)/400+440	Euro 6d ISC	235 km/h			9G-TRONIC	42	**1 709 730**
E 400 d 4MATIC	213.023	vznětový R6, 24V, turbo	4,9 s	2925	automatická 9st.	6,1 - 6,4	1 505 000
243(330)/700	Euro 6d ISC	250 km/h			9G-TRONIC	161 - 168	**1 821 050**

Velkoodběratelské slevy nelze uplatňovat na cenově zvýhodněné akční modely, limitované edice ani na speciální sady výbav.

Ceník osobních vozů nové Třídy E sedan

Platnost od 23. 10. 2020

Řada W213

Typ Výkon/točivý moment kW(k)/Nm	BM Baumuster Emisní norma	Motor max. rychlost km/h	Zrychlení 0–100 km/h	Objem cm³	Druh převodovky	Spotřeba/Emise mix l/100 km max CO_2 g/km	Cena bez DPH vč. DPH
Zážehové motory							
E 200	213.080	zážehový R4, 16V, turbo	7,5 s	1991	automatická 9st.	6,5 - 6,9	1 090 000
145(197)/320	Euro 6d ISC	240 km/h			9G-TRONIC	149 - 158	**1 318 900**
E 200 4MATIC	213.087	zážehový R4, 16V, turbo	7,6 s	1991	automatická 9st.	6,7 - 7,1	1 150 000
145(197)/320	Euro 6d ISC	232 km/h			9G-TRONIC	154 - 162	**1 391 500**
E 300	213.083	zážehový R4, 16V, turbo	6,2 s	1991	automatická 9st.	6,5 - 6,9	1 215 000
190(258)/370	Euro 6d ISC	250 km/h			9G-TRONIC	149 - 157	**1 470 150**
E 300 e	213.053	zážehový R4, 16V, plug-in hybrid	5,7 s	1991	automatická 9st.	1,8	1 312 000
155+90(211+122)/350+440	Euro 6d ISC	250 km/h			9G-TRONIC	41	**1 587 520**
E 300 e 4MATIC	213.054	zážehový R4, 16V, plug-in hybrid	5,8 s	1991	automatická 9st.	2,0	1 372 000
155+90(211+122)/350+440	Euro 6d ISC	245 km/h			9G-TRONIC	45	**1 660 120**
E 450 4MATIC	213.059	zážehový R6, 24V, turbo	5,0 s	2999	automatická 9st.	7,9 - 8,3	1 440 000
270(367)/500	Euro 6d ISC	250 km/h			9G-TRONIC	181 - 189	**1 742 400**
Mercedes-AMG E 53 4MATIC+	213.061	zážehový R6, 24V, turbo	4,5 s	2999	automatická 9st.	8,5 - 8,8	1 750 000
320(435)/520	Euro 6d ISC	250 km/h			AMG SPEEDSHIFT TCT	194 - 200	2 117 500
Mercedes-AMG E 63 4MATIC+	213.088	zážehový V8, 32V, biturbo	3,5 s	3982	automatická 9st.	11,6	2 545 000
420(571)/750	Euro 6d ISC	250 km/h			AMG SPEEDSHIFT MCT	265	**3 079 450**
Mercedes-AMG E 63 S 4MATIC+	213.089	zážehový V8, 32V, biturbo	3,4 s	3982	automatická 9st.	11,6	2 710 000
450(612)/850	Euro 6d ISC	300 km/h			AMG SPEEDSHIFT MCT	267	**3 279 100**

Rozměry Třídy E sedan (W213)

Platnost od 23. 10. 2020

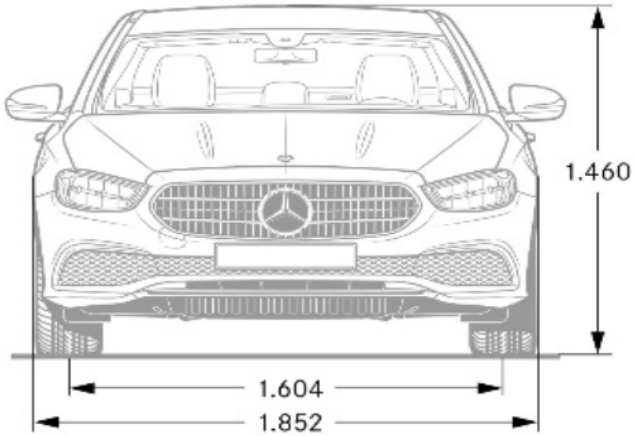

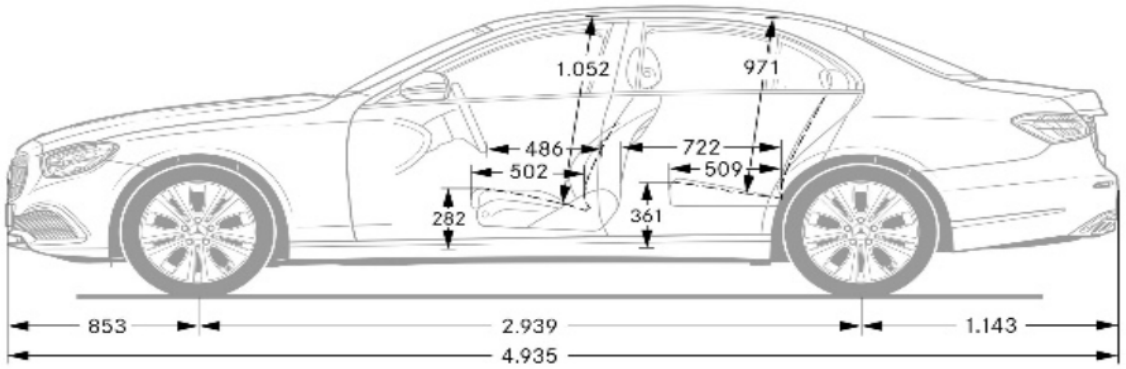

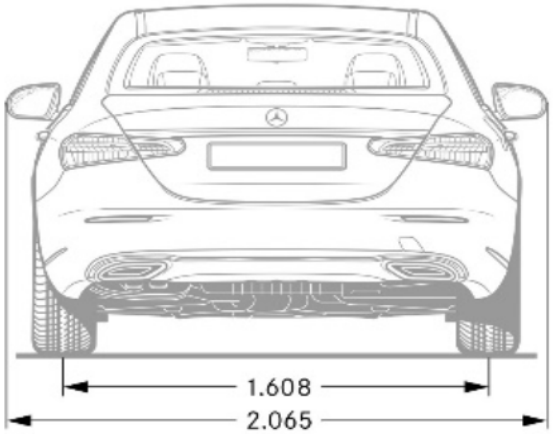

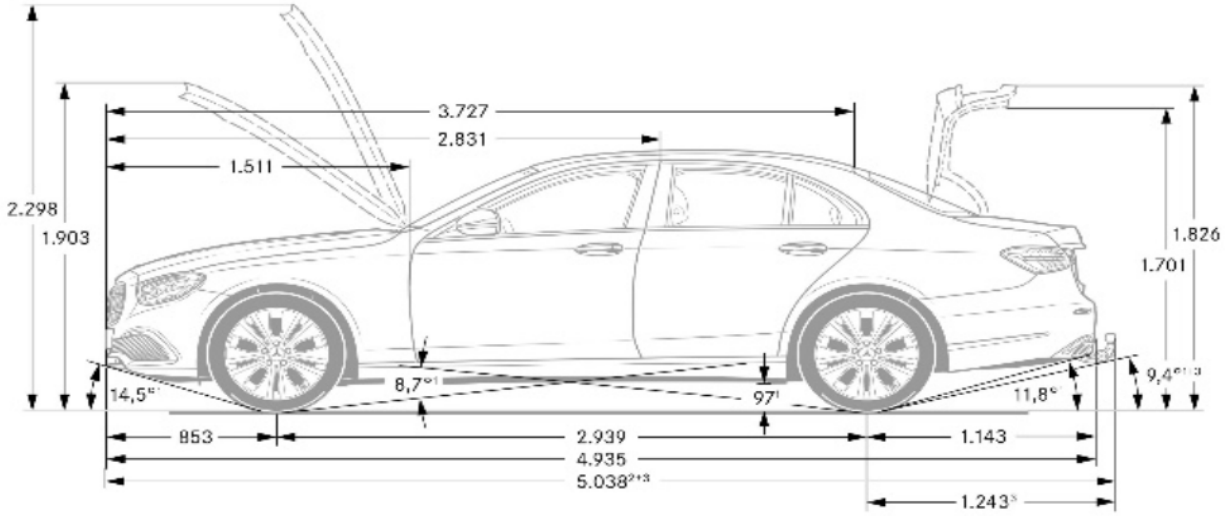

Akční nabídka nové Třídy E sedan

Platnost od 23. 10. 2020

● k dodání za příplatek ○ k dodání bez příplatku **S** standardní výbava – nedodává se

Název		Kód	213.012 E 200 d	213.004 E 220 d	213.005 E 220 d 4MATIC	213.016 E 300 de	213.011 E 300 de 4MATIC	213.023 E 400 d 4MATIC	213.080 E 200	213.087 E 200 4MATIC	213.083 E 300	213.053 E 300 e	213.054 E 300 e 4MATIC	213.059 E 450 4MATIC	213.061 Mercedes-AMG E 53 4MATIC+	213.088 Mercedes-AMG E 63 4MATIC+	213.089 Mercedes-AMG E 63 S 4MATIC+	Kč bez DPH	**Kč vč. DPH**
Standardní výbava	**obsahuje:**	PYA	**S**	**S**	**S**	**S**	**S**	**S**	**S**	**S**	**S**	**S**	**S**	**S**	**S**	**S**	**S**	0	**0**
	Příprava pro soukromý car sharing	20U																	
	Zpětná kamera pro couvání	218																	
	Sada úložných prostorů	30P																	
	Sada rozšířené konektivity	33U																	
	Sada rozšířené konektivity a nabíjení	38U	–	–	–	**S**	**S**	–	–	–	–	**S**	**S**	–	–	–	–		
	Asistent dopravního značení	513																	
	Asistent adaptivních dálkových světel	608																	
	Palivová nádrž se zvětšeným objemem (80 l)	915	–	–	–	–	–	–	–	–	–	–	–	**S**	**S**	**S**	**S**		
	Palivová nádrž s větším objemem (66 l)	916																	
	Sada na opravu pneumatik TIREFIT	B51																	
	Sada navigační konektivity	PBF																	
	17“ disky kol z lehké slitiny, 5dvoupaprskové	R11																	
	Velurové koberečky	U12																	
	2 USB zásuvky vzadu	U82																	

Sada základní výbavy	**obsahuje:**	PYB	**S**	**S**	**S**	**S**	**S**	**S**	**S**	**S**	**S**	**S**	**S**	**S**	**S**	**S**	**S**	0	**0**
	Sklopná opěradla zadních sedadel	287																	
	Bezdrátové nabíjení pro mobilní telefony	897																	
	Sada komfortního nastavení sedadel	P65																	

Akční nabídka nové Třídy E sedan

Platnost od 23. 10. 2020

● k dodání za příplatek ○ k dodání bez příplatku **S** standardní výbava – nedodává se

Název		Kód	213.012 E 200 d	213.004 E 220 d	213.005 E 220 d 4MATIC	213.016 E 300 de	213.011 E 300 de 4MATIC	213.023 E 400 d 4MATIC	213.080 E 200	213.087 E 200 4MATIC	213.083 E 300	213.053 E 300 e	213.054 E 300 e 4MATIC	213.059 E 450 4MATIC	213.061 Mercedes-AMG E 53 4MATIC+	213.088 Mercedes-AMG E 63 4MATIC+	213.089 Mercedes-AMG E 63 S 4MATIC+	Kč bez DPH	**Kč vč. DPH**
Sada základní výbavy Plus	**obsahuje:**	PYC	–	–	–	**S**	**S**	–	–	–	–	**S**	**S**	–	**S**	**S**	**S**	0	**0**
	AMG Track Pace	256	–	–	–	–	–	–	–	–	–	–	–	–	**S**	**S**	**S**		
	Ozdobné výplně interiéru - černý jasan	736																	
	Středová konzole - černý jasan	737																	
	Determální tmavá skla od B sloupku	840																	
	Nabíjecí kabel pro wallboxy a veřejné nabíjecí stanice (5 m)	B33	–	–	–	**S**	**S**	–	–	–	–	**S**	**S**	–	–	–	–		
	Prahové lišty, vpředu podsvícené s nápisem „Mercedes-Benz“	U25																	
	Přístrojová deska a vrchní díl dveří potažené kůží nappa	U38	–	–	–	–	–	–	–	–	–	–	–	–	–	**S**	**S**		
	Výfukový systém AMG Performance se 2 volitelnými režimy	U78	–	–	–	–	–	–	–	–	–	–	–	–	**S**	**S**	**S**		
	Ovládání AMG na volantu	U88	–	–	–	–	–	–	–	–	–	–	–	–	–	**S**	**S**		
Sada Advantage	**obsahuje:**	PYM	○	○	○	○	○	○	○	○	○	○	○	○	○	○	○	0	**0**
	Asistent hlídání mrtvého úhlu	234																	
	Digitální sdružený přístroj Widescreen Cockpit	868																	
	Vyhřívání předních sedadel	873																	
	Sada pro parkování se zpětnou kamerou pro couvání	P44																	
	Sada komfortních funkcí zrcátek	P49																	

Akční nabídka nové Třídy E sedan

Platnost od 23. 10. 2020

● k dodání za příplatek ○ k dodání bez příplatku **S** standardní výbava – nedodává se

Název		Kód	213.012 E 200 d	213.004 E 220 d	213.005 E 220 d 4MATIC	213.016 E 300 de	213.011 E 300 de 4MATIC	213.023 E 400 d 4MATIC	213.080 E 200	213.087 E 200 4MATIC	213.083 E 300	213.053 E 300 e	213.054 E 300 e 4MATIC	213.059 E 450 4MATIC	213.061 Mercedes-AMG E 53 4MATIC+	213.088 Mercedes-AMG E 63 4MATIC+	213.089 Mercedes-AMG E 63 S 4MATIC+	Kč bez DPH	**Kč vč. DPH**
Sada Premium	**obsahuje:**	PYN	●	●	●	●	●	●	●	●	●	●	●	●	●	–	–	68 328	**82 677**
			–	–	–	–	–	–	–	–	–	–	–	–	–	○	○	0	**0**
	Asistent hlídání mrtvého úhlu	234																	
	Digitální sdružený přístroj Widescreen Cockpit	868																	
	Vyhřívání předních sedadel	873																	
	Sada KEYLESS-GO	P17																	
	Sada MULTIBEAM LED	P35																	
	Sada pro parkování s 360° kamerou	P47																	
	Sada komfortních funkcí zrcátek	P49																	
	Rozšířená realita pro navigaci multimediálního systému MBUX	U19																	
Sada Premium Plus	**obsahuje:**	PYO	●	●	●	●	●	●	●	●	●	●	●	●	●	–	–	145 470	**176 019**
			–	–	–	–	–	–	–	–	–	–	–	–	–	●	●	81 413	**98 509**
	Asistent hlídání mrtvého úhlu	234																	
	Paměťová sada pro sedadla řidiče a spolujezdce	275																	
	Panoramatické elektricky ovládané střešní okno	413																	
	Surround soundsystém Burmester®	810																	
	Digitální sdružený přístroj Widescreen Cockpit	868																	
	Vyhřívání předních sedadel	873																	
	Sada KEYLESS-GO	P17																	
	Sada MULTIBEAM LED	P35																	
	Sada pro parkování s 360° kamerou	P47																	
	Sada komfortních funkcí zrcátek	P49																	
	Sada energizujícího komfortu	PBP																	
	Rozšířená realita pro navigaci multimediálního systému MBUX	U19																	

Akční nabídka nové Třídy E sedan

Platnost od 23. 10. 2020

● k dodání za příplatek ○ k dodání bez příplatku **S** standardní výbava – nedodává se

Název		Kód	213.012 E 200 d	213.004 E 220 d	213.005 E 220 d 4MATIC	213.016 E 300 de	213.011 E 300 de 4MATIC	213.023 E 400 d 4MATIC	213.080 E 200	213.087 E 200 4MATIC	213.083 E 300	213.053 E 300 e	213.054 E 300 e 4MATIC	213.059 E 450 4MATIC	213.061 Mercedes-AMG E 53 4MATIC+	213.088 Mercedes-AMG E 63 4MATIC+	213.089 Mercedes-AMG E 63 S 4MATIC+	Kč bez DPH	**Kč vč. DPH**
		VÝBAVOVÉ LINIE																	
Sada linie AVANTGARDE	**obsahuje:**	PYE	●	●	●	–	–	–	●	●	–	–	–	–	–	–	–	38 220	**46 246**
			–	–	–	**S**	**S**	**S**	–	–	**S**	**S**	**S**	**S**	–	–	–	0	**0**
	Středová konzole - černý jasan	737																	
	Ozdobné výplně interiéru - lesklý hliník	H41																	
	Linie AVANTGARDE interiér	P14																	
	Prahové lišty, vpředu podsvícené s nápisem „Mercedes-Benz“	U25																	
Sada linie EXCLUSIVE	**obsahuje:**	PYF	●	●	●	–	–	–	●	●	–	–	–	–	–	–	–	65 780	**79 594**
			–	–	–	●	●	●	–	–	●	●	●	●	–	–	–	27 560	**33 348**
	Středová konzole - světle hnědý jasan	730																	
	Ozdobné výplně interiéru - hnědý jasan	H09																	
	Linie EXCLUSIVE interiér	P22																	
	Linie EXCLUSIVE exteriér	P23																	
	Prahové lišty, vpředu podsvícené s nápisem „Mercedes-Benz“	U25																	
Sada linie AMG exteriér + linie AVANTGARDE interiér	**obsahuje:**	PYG	●	●	●	–	–	–	●	●	–	–	–	–	–	–	–	121 160	**146 604**
			–	–	–	●	●	●	–	–	●	●	●	●	–	–	–	80 340	**97 211**
	Středová konzole - černý jasan	737																	
	Determální tmavá skla od B sloupku	840																	
	Ozdobné výplně interiéru - lesklý hliník	H41																	
	Linie AVANTGARDE interiér	P14																	
	Linie AMG exteriér	P31																	
	Prahové lišty, vpředu podsvícené s nápisem „Mercedes-Benz“	U25																	
	Brzdový systém s většími brzdovými kotouči na přední nápravě	U29																	

Akční nabídka nové Třídy E sedan

Platnost od 23. 10. 2020

● k dodání za příplatek ○ k dodání bez příplatku **S** standardní výbava – nedodává se

Název		Kód	213.012 E 200 d	213.004 E 220 d	213.005 E 220 d 4MATIC	213.016 E 300 de	213.011 E 300 de 4MATIC	213.023 E 400 d 4MATIC	213.080 E 200	213.087 E 200 4MATIC	213.083 E 300	213.053 E 300 e	213.054 E 300 e 4MATIC	213.059 E 450 4MATIC	213.061 Mercedes-AMG E 53 4MATIC+	213.088 Mercedes-AMG E 63 4MATIC+	213.089 Mercedes-AMG E 63 S 4MATIC+	Kč bez DPH	**Kč vč. DPH**
Sada linie AMG exteriér + linie AMG interiér	**obsahuje:**	PYH	●	●	●	–	–	–	●	●	–	–	–	–	–	–	–	144 040	**174 288**
			–	–	–	●	●	●	–	–	●	●	●	●	–	–	–	103 220	**124 896**
	Ozdobné výplně interiéru - černý jasan	736																	
	Středová konzole - černý jasan	737																	
	Determální tmavá skla od B sloupku	840																	
	Linie AMG interiér	P29																	
	Linie AMG exteriér	P31																	
	Prahové lišty, vpředu podsvícené s nápisem „Mercedes-Benz“	U25																	
	Brzdový systém s většími brzdovými kotouči na přední nápravě	U29																	

Barevné odstíny nové Třídy E sedan

Platnost od 23. 10. 2020

● k dodání za příplatek ○ k dodání bez příplatku **S** standardní výbava – nedodává se

Kód		213.012 E 200 d	213.004 E 220 d	213.005 E 220 d 4MATIC	213.016 E 300 de	213.011 E 300 de 4MATIC	213.023 E 400 d 4MATIC	213.080 E 200	213.087 E 200 4MATIC	213.083 E 300	213.053 E 300 e	213.054 E 300 e 4MATIC	213.059 E 450 4MATIC	213.061 Mercedes-AMG E 53 4MATIC+	213.088 Mercedes-AMG E 63 4MATIC+	213.089 Mercedes-AMG E 63 S 4MATIC+	Kč bez DPH	**Kč vč. DPH**
040U	Standardní - černá	○	○	○	○	○	○	○	○	○	○	○	○	○	○	○	0	**0**
149U	Standardní - bílá polar	●	●	●	●	●	●	●	●	●	●	●	●	●	●	●	7 800	**9 438**
197U	Metalíza - černá obsidian	●	●	●	●	●	●	●	●	●	●	●	●	●	●	●	22 620	**27 370**
297U	Metalíza - designo magno šedá selenite jen s k. 524	●	●	●	●	●	●	●	●	●	●	●	●	●	●	●	72 800	**88 088**
644U	Metalíza - designo magno modrá brilliant jen s k. 524	–	–	–	–	–	–	–	–	–	–	–	–	–	●	●	72 800	**88 088**
799U	Metalíza - designo bílá diamond bright	●	●	●	●	●	●	●	●	●	●	●	●	●	●	●	42 900	**51 909**
831U	Metalíza - šedá graphite	●	●	●	●	●	●	●	●	●	●	●	●	●	●	●	22 620	**27 370**
859U	Metalíza - stříbrná mojave	●	●	●	●	●	●	●	●	●	●	●	●	●	–	–	22 620	**27 370**
890U	Metalíza - modrá cavansite	●	●	●	●	●	●	●	●	●	●	●	●	●	●	●	22 620	**27 370**
922U	Metalíza - stříbrná high-tech	●	●	●	●	●	●	●	●	●	●	●	●	●	●	●	22 620	**27 370**
992U	Metalíza - šedá selenite	●	●	●	●	●	●	●	●	●	●	●	●	●	●	●	22 620	**27 370**
996U	Metalíza - designo červená hyacinth	●	●	●	●	●	●	●	●	●	●	●	●	●	●	●	31 980	**38 696**

Čalounění a dekory interiéru nové Třídy E sedan

Platnost od 23. 10. 2020

● k dodání za příplatek ○ k dodání bez příplatku **S** standardní výbava – nedodává se

Kód		213.012 E 200 d	213.004 E 220 d	213.005 E 220 d 4MATIC	213.016 E 300 de	213.011 E 300 de 4MATIC	213.023 E 400 d 4MATIC	213.080 E 200	213.087 E 200 4MATIC	213.083 E 300	213.053 E 300 e	213.054 E 300 e 4MATIC	213.059 E 450 4MATIC	213.061 Mercedes-AMG E 53 4MATIC+	213.088 Mercedes-AMG E 63 4MATIC+	213.089 Mercedes-AMG E 63 S 4MATIC+	Kč bez DPH	**Kč vč. DPH**
001A	Tkanina Marseille černá jen s k. P75	○	○	○	○	○	○	○	○	○	○	○	○	–	–	–	0	**0**
101A	Syntetická kůže ARTICO černá jen s k. P15/P75	●	●	●	●	●	●	●	●	●	●	●	●	–	–	–	13 000	**15 730**
201A	Kůže černá jen s k. P14	●	●	●	●	●	●	●	●	●	●	●	●	–	–	–	44 980	**54 426**
208A	Kůže šedá neva/šedá magma jen s k. 88U + P14	●	●	●	●	●	●	●	●	●	●	●	●	–	–	–	50 180	**60 718**
214A	Kůže hnědá nut/černá jen s k. P14	●	●	●	●	●	●	●	●	●	●	●	●	–	–	–	50 180	**60 718**
215A	Kůže béžová macchiato/černá jen s k. P14	●	●	●	●	●	●	●	●	●	●	●	●	–	–	–	50 180	**60 718**
301A	Syntetická kůže ARTICO/tkanina Norwich černá jen s k. P14	○	○	○	○	○	○	○	○	○	○	○	○	–	–	–	0	**0**
308A	Syntetická kůže ARTICO/mikrovlákno DINAMICA šedá neva/šedá magma jen s k. U22	●	●	●	●	●	●	●	●	●	●	●	●	–	–	–	5 200	**6 292**
314A	Syntetická kůže ARTICO/tkanina Norwich hnědá nut/černá jen s k. P14	●	●	●	●	●	●	●	●	●	●	●	●	–	–	–	5 200	**6 292**
315A	Syntetická kůže ARTICO/tkanina Norwich béžová macchiato/černá jen s k. P14	●	●	●	●	●	●	●	●	●	●	●	●	–	–	–	5 200	**6 292**
554A	Kůže AMG nappa Exclusive hnědá nut/černá jen s k. U38	–	–	–	–	–	–	–	–	–	–	–	–	–	–	●	5 200	**6 292**
	cena s k. PBZ	–	–	–	–	–	–	–	–	–	–	–	–	–	–	○	0	**0**
555A	Kůže AMG nappa Exclusive béžová macchiato/černá jen s k. U38	–	–	–	–	–	–	–	–	–	–	–	–	–	–	●	5 200	**6 292**
	cena s k. PBZ	–	–	–	–	–	–	–	–	–	–	–	–	–	–	○	0	**0**
561A	Kůže AMG nappa Exclusive černá jen s k. U38	–	–	–	–	–	–	–	–	–	–	–	–	–	–	○	0	**0**

Čalounění a dekory interiéru nové Třídy E sedan

Platnost od 23. 10. 2020

● k dodání za příplatek ○ k dodání bez příplatku **S** standardní výbava – nedodává se

Kód		213.012 E 200 d	213.004 E 220 d	213.005 E 220 d 4MATIC	213.016 E 300 de	213.011 E 300 de 4MATIC	213.023 E 400 d 4MATIC	213.080 E 200	213.087 E 200 4MATIC	213.083 E 300	213.053 E 300 e	213.054 E 300 e 4MATIC	213.059 E 450 4MATIC	213.061 Mercedes-AMG E 53 4MATIC+	213.088 Mercedes-AMG E 63 4MATIC+	213.089 Mercedes-AMG E 63 S 4MATIC+	Kč bez DPH	**Kč vč. DPH**
588A	Kůže AMG nappa Exclusive šedá titanium pearl/černá jen s k. U38	–	–	–	–	–	–	–	–	–	–	–	–	–	–	●	5 200	**6 292**
	cena s k. PBZ	–	–	–	–	–	–	–	–	–	–	–	–	–	–	○	0	**0**
601A	Syntetická kůže ARTICO/mikrovlákno DINAMICA černá jen s k. P29	○	○	○	○	○	○	○	○	○	○	○	○	–	–	–	0	**0**
621A	Syntetická kůže ARTICO/mikrovlákno DINAMICA černá nelze s k. 401/432/902/P68/PBR/PBZ	–	–	–	–	–	–	–	–	–	–	–	–	**S**	–	–	0	**0**
801A	Kůže nappa černá jen s k. P22	●	●	●	●	●	●	●	●	●	●	●	●	–	–	–	57 200	**69 212**
804A	Kůže nappa hnědá nut/černá jen s k. P22	●	●	●	●	●	●	●	●	●	●	●	●	–	–	–	62 400	**75 504**
805A	Kůže nappa béžová macchiato/šedá magma jen s k. P22	●	●	●	●	●	●	●	●	●	●	●	●	–	–	–	62 400	**75 504**
811A	Kůže nappa černá jen s k. P29	●	●	●	●	●	●	●	●	●	●	●	●	–	–	–	57 200	**69 212**
824A	Kůže nappa hnědá saddle/černá jen s k. P29	●	●	●	●	●	●	●	●	●	●	●	●	–	–	–	62 400	**75 504**
851A	Kůže AMG nappa černá	–	–	–	–	–	–	–	–	–	–	–	–	–	○	–	0	**0**
854A	Kůže AMG nappa hnědá nut/černá	–	–	–	–	–	–	–	–	–	–	–	–	–	●	–	5 200	**6 292**
	cena s k. PBZ	–	–	–	–	–	–	–	–	–	–	–	–	–	○	–	0	**0**
855A	Kůže AMG nappa béžová macchiato/černá	–	–	–	–	–	–	–	–	–	–	–	–	–	●	–	5 200	**6 292**
	cena s k. PBZ	–	–	–	–	–	–	–	–	–	–	–	–	–	○	–	0	**0**
861A	Kůže nappa černá jen s k. U17 nelze s k. PBX/Y05	–	–	–	–	–	–	–	–	–	–	–	–	●	–	–	57 200	**69 212**
	cena s k. PBZ	–	–	–	–	–	–	–	–	–	–	–	–	○	–	–	0	**0**

Čalounění a dekory interiéru nové Třídy E sedan

Platnost od 23. 10. 2020

● k dodání za příplatek ○ k dodání bez příplatku **S** standardní výbava – nedodává se

Kód		213.012 E 200 d	213.004 E 220 d	213.005 E 220 d 4MATIC	213.016 E 300 de	213.011 E 300 de 4MATIC	213.023 E 400 d 4MATIC	213.080 E 200	213.087 E 200 4MATIC	213.083 E 300	213.053 E 300 e	213.054 E 300 e 4MATIC	213.059 E 450 4MATIC	213.061 Mercedes-AMG E 53 4MATIC+	213.088 Mercedes-AMG E 63 4MATIC+	213.089 Mercedes-AMG E 63 S 4MATIC+	Kč bez DPH	**Kč vč. DPH**
864A	Kůže nappa hnědá nut/černá jen s k. U17 nelze s k. PBX/Y05	–	–	–	–	–	–	–	–	–	–	–	–	●	–	–	62 400	**75 504**
	cena s k. PBZ	–	–	–	–	–	–	–	–	–	–	–	–	○	–	–	0	**0**
865A	Kůže nappa béžová macchiato/černá jen s k. U17 nelze s k. PBX/Y05	–	–	–	–	–	–	–	–	–	–	–	–	●	–	–	62 400	**75 504**
	cena s k. PBZ	–	–	–	–	–	–	–	–	–	–	–	–	○	–	–	0	**0**
888A	Kůže AMG nappa šedá titanium pearl/černá nelze s k. 872	–	–	–	–	–	–	–	–	–	–	–	–	–	●	–	5 200	**6 292**
	cena s k. PBZ	–	–	–	–	–	–	–	–	–	–	–	–	–	○	–	0	**0**
898A	Kůže nappa šedá titanium pearl/černá nelze s k. PBX	–	–	–	–	–	–	–	–	–	–	–	–	●	–	–	62 400	**75 504**
	cena s k. PBZ	–	–	–	–	–	–	–	–	–	–	–	–	○	–	–	0	**0**
975A	designo kůže nappa béžová macchiato/hnědá saddle jen s k. P87	○	○	○	○	○	○	○	○	○	○	○	○	–	–	–	0	**0**
51U	Čalounění stropu - tkanina černá	●	●	●	●	●	●	●	●	●	●	●	●	○	○	○	9 100	**11 011**
	cena s k. 554A/555A/561A/601A/621A/811A/824A/851A/854A/855A/861A/864A/P29	○	○	○	○	○	○	○	○	○	○	○	○	–	–	–	0	**0**
55U	Čalounění stropu - tkanina béžová macchiato nelze s k. 128A/131A/208A/301A/51U/601A/61U/65U/801A/811A/824A/88U/H73/L5C/P29/U26	○	○	○	○	○	○	○	○	○	○	○	○	–	–	–	0	**0**
61U	Čalounění stropu designo - mikrovlákno DINAMICA černé	–	–	–	–	–	–	–	–	–	–	–	–	●	●	●	41 600	**50 336**
88U	Čalounění stropu - tkanina šedá neva nelze s k. 601A/811A/824A/H73/L5C/P29/U26	○	○	○	○	○	○	○	○	○	○	○	○	–	–	–	0	**0**
736	Ozdobné výplně interiéru - černý jasan	●	●	●	●	●	●	●	●	●	●	●	●	●	●	●	6 240	**7 550**
	cena s k. P22/P87	●	●	●	●	●	●	●	●	●	●	●	●	–	–	–	4 940	**5 977**
	cena s k. PYC/PYH	○	○	○	○	○	○	○	○	○	○	○	○	○	○	○	0	**0**

Čalounění a dekory interiéru nové Třídy E sedan

Platnost od 23. 10. 2020

● k dodání za příplatek ○ k dodání bez příplatku **S** standardní výbava – nedodává se

Kód		213.012 E 200 d	213.004 E 220 d	213.005 E 220 d 4MATIC	213.016 E 300 de	213.011 E 300 de 4MATIC	213.023 E 400 d 4MATIC	213.080 E 200	213.087 E 200 4MATIC	213.083 E 300	213.053 E 300 e	213.054 E 300 e 4MATIC	213.059 E 450 4MATIC	213.061 Mercedes-AMG E 53 4MATIC+	213.088 Mercedes-AMG E 63 4MATIC+	213.089 Mercedes-AMG E 63 S 4MATIC+	Kč bez DPH	**Kč vč. DPH**
H06	Ozdobné výplně interiéru - tmavě hnědý jasan, lesklý	●	●	●	●	●	●	●	●	●	●	●	●	●	●	●	6 240	**7 550**
	cena s k. P22/P87	●	●	●	●	●	●	●	●	●	●	●	●	–	–	–	4 940	**5 977**
	cena s k. PYC/PYH	●	●	●	●	●	●	●	●	●	●	●	●	●	●	●	1 300	**1 573**
H09	Ozdobné výplně interiéru - hnědý jasan	●	●	●	●	●	●	●	●	●	●	●	●	●	●	●	6 240	**7 550**
	cena s k. P87	●	●	●	●	●	●	●	●	●	●	●	●	–	–	–	4 940	**5 977**
	cena s k. PYC/PYH	●	●	●	●	●	●	●	●	●	●	●	●	●	●	●	1 300	**1 573**
	cena s k. PYF	○	○	○	○	○	○	○	○	○	○	○	○	–	–	–	0	**0**
H16	Ozdobné výplně interiéru designo - klavírový lak černý s dekorem „flowing lines“ jen s k. 728	●	●	●	●	●	●	●	●	●	●	●	●	●	●	●	25 870	**31 303**
	cena s k. PYC/PYH	●	●	●	●	●	●	●	●	●	●	●	●	●	●	●	19 630	**23 752**
H29	Ozdobné výplně interiéru - hnědé dřevo ořechu, lesklé	●	●	●	●	●	●	●	●	●	●	●	●	●	●	●	6 240	**7 550**
	cena s k. P22	●	●	●	●	●	●	●	●	●	●	●	●	–	–	–	4 940	**5 977**
	cena s k. PYC/PYH	●	●	●	●	●	●	●	●	●	●	●	●	●	●	●	1 300	**1 573**
	cena s k. P87	○	○	○	○	○	○	○	○	○	○	○	○	–	–	–	0	**0**
H32	Ozdobné výplně interiéru - šedý jasan	●	●	●	●	●	●	●	●	●	●	●	●	●	●	●	6 240	**7 550**
	cena s k. P22/P87	●	●	●	●	●	●	●	●	●	●	●	●	–	–	–	4 940	**5 977**
	cena s k. PYC/PYH	●	●	●	●	●	●	●	●	●	●	●	●	●	●	●	1 300	**1 573**
H41	Ozdobné výplně interiéru - lesklý hliník	●	●	●	●	●	●	●	●	●	●	●	●	●	●	●	7 540	**9 123**
	cena s k. PYC/PYF/PYH	●	●	●	●	●	●	●	●	●	●	●	●	●	●	●	1 300	**1 573**
	cena s k. P14/P29/PYE/PYG	○	○	○	○	○	○	○	○	○	○	○	○	–	–	–	0	**0**
H56	Ozdobné výplně interiéru - stříbrný lak jen s k. P15 + 7U0	○	○	○	○	○	○	○	○	○	○	○	○	–	–	–	0	**0**

Čalounění a dekory interiéru nové Třídy E sedan

Platnost od 23. 10. 2020

● k dodání za příplatek ○ k dodání bez příplatku **S** standardní výbava – nedodává se

Kód		213.012 E 200 d	213.004 E 220 d	213.005 E 220 d 4MATIC	213.016 E 300 de	213.011 E 300 de 4MATIC	213.023 E 400 d 4MATIC	213.080 E 200	213.087 E 200 4MATIC	213.083 E 300	213.053 E 300 e	213.054 E 300 e 4MATIC	213.059 E 450 4MATIC	213.061 Mercedes-AMG E 53 4MATIC+	213.088 Mercedes-AMG E 63 4MATIC+	213.089 Mercedes-AMG E 63 S 4MATIC+	Kč bez DPH	**Kč vč. DPH**
H64	Ozdobné výplně interiéru - pletený kov „Metal-weave“ jen s k. 728	●	●	●	●	●	●	●	●	●	●	●	●	●	●	●	11 700	**14 157**
	cena s k. P22/P87	●	●	●	●	●	●	●	●	●	●	●	●	–	–	–	10 400	**12 584**
	cena s k. PYC/PYH	●	●	●	●	●	●	●	●	●	●	●	●	●	●	●	5 460	**6 607**
H73	Ozdobné výplně interiéru - AMG carbon jen s k. 7U0 + 732 + 876 + P29 + P31	●	●	●	●	●	●	●	●	●	●	●	●	●	●	●	76 700	**92 807**
	cena s k. PYC/PYH	●	●	●	●	●	●	●	●	●	●	●	●	●	●	●	70 460	**85 257**
H78	Ozdobné výplně interiéru - broušený hliník, vzhled světlý carbon	●	●	●	●	●	●	●	●	●	●	●	●	–	–	–	7 540	**9 123**
	cena s k. PYC/PYF/PYH	●	●	●	●	●	●	●	●	●	●	●	●	●	●	●	1 300	**1 573**
	cena s k. PYE/PYG	○	○	○	○	○	○	○	○	○	○	○	○	–	–	–	0	**0**
656	Středová konzole - tmavě hnědý jasan, lesklý jen s k. H06	●	●	●	●	●	●	●	●	●	●	●	●	●	●	●	3 900	**4 719**
	cena s k. PYC/PYE/PYF/PYG/PYH	●	●	●	●	●	●	●	●	●	●	●	●	●	●	●	1 300	**1 573**
728	Středová konzole - černý klavírový lak jen s k. H16/H56/H64	○	○	○	○	○	○	○	○	○	○	○	○	○	○	○	0	**0**
730	Středová konzole - světle hnědý jasan jen s k. H09	●	●	●	●	●	●	●	●	●	●	●	●	●	●	●	3 900	**4 719**
	cena s k. PYC/PYE/PYG/PYH	●	●	●	●	●	●	●	●	●	●	●	●	●	●	●	1 300	**1 573**
	cena s k. PYF	○	○	○	○	○	○	○	○	○	○	○	○	–	–	–	0	**0**
732	Středová konzole - AMG carbon nelze s k. 736/H06/H09/H16/H29/H32/H64/H78	●	●	●	●	●	●	●	●	●	●	●	●	●	●	●	24 700	**29 887**
	cena s k. PYC/PYE/PYF/PYG/PYH	●	●	●	●	●	●	●	●	●	●	●	●	●	●	●	20 800	**25 168**
	cena s k. H73	○	○	○	○	○	○	○	○	○	○	○	○	○	○	○	0	**0**

Čalounění a dekory interiéru nové Třídy E sedan

Platnost od 23. 10. 2020

● k dodání za příplatek ○ k dodání bez příplatku **S** standardní výbava – nedodává se

Kód		213.012 E 200 d	213.004 E 220 d	213.005 E 220 d 4MATIC	213.016 E 300 de	213.011 E 300 de 4MATIC	213.023 E 400 d 4MATIC	213.080 E 200	213.087 E 200 4MATIC	213.083 E 300	213.053 E 300 e	213.054 E 300 e 4MATIC	213.059 E 450 4MATIC	213.061 Mercedes-AMG E 53 4MATIC+	213.088 Mercedes-AMG E 63 4MATIC+	213.089 Mercedes-AMG E 63 S 4MATIC+	Kč bez DPH	**Kč vč. DPH**
737	Středová konzole - černý jasan nelze s k. H06/H09/H16/H29/H32/H56/H64/H73	●	●	●	●	●	●	●	●	●	●	●	●	●	●	●	3 900	**4 719**
	cena s k. PYF	●	●	●	●	●	●	●	●	●	●	●	●	–	–	–	1 300	**1 573**
	cena s k. PYC/PYE/PYG/PYH	○	○	○	○	○	○	○	○	○	○	○	○	○	○	○	0	**0**
764	Středová konzole - šedý jasan jen s k. H32	●	●	●	●	●	●	●	●	●	●	●	●	●	●	●	3 900	**4 719**
	cena s k. PYC/PYE/PYF/PYG/PYH	●	●	●	●	●	●	●	●	●	●	●	●	●	●	●	1 300	**1 573**
784	Středová konzole - dřevo ořechu, lesklé jen s k. H29	●	●	●	●	●	●	●	●	●	●	●	●	–	–	–	3 900	**4 719**
	cena s k. PYC/PYE/PYF/PYG/PYH	●	●	●	●	●	●	●	●	●	●	●	●	–	–	–	1 300	**1 573**
P87	designo interiér béžová macchiato/hnědá saddle obsahuje k. 287 + 421 + 975A + U04 + U38 jen s k. U22 nelze s k. 450/51U/601A/811A/824A/837/H56/H73/L5C/P29/P65/U09/U26	●	●	●	●	●	●	●	●	●	●	●	●	–	–	–	127 400	**154 154**
	cena s k. P22	●	●	●	●	●	●	●	●	●	●	●	●	–	–	–	92 300	**111 683**
	cena s k. PYE/PYG + PYO	●	●	●	●	●	●	●	●	●	●	●	●	–	–	–	100 880	**122 065**
	cena s k. PYF + PYO	●	●	●	●	●	●	●	●	●	●	●	●	–	–	–	65 780	**79 594**
U04	designo koberečky jen s k. P87	○	○	○	○	○	○	○	○	○	○	○	○	–	–	–	0	**0**
U09	Přístrojová deska a vrchní díl dveří potažené syntetickou kůží ARTICO nelze s k. 001A/101A/975A/H56/P75/P87/U04/U38	●	●	●	●	●	●	●	●	●	●	●	●	●	○	–	15 600	**18 876**
	cena s k. P22/P29	○	○	○	○	○	○	○	○	○	○	○	○	○	–	–	0	**0**
U12	Velurové koberečky součást k. PYA nelze s k. U04/U26/U38	**S**	**S**	**S**	**S**	**S**	**S**	**S**	**S**	**S**	**S**	**S**	**S**	–	–	–	0	**0**
U17	Bez barevných bezpečnostních pásů nelze s k. Y05	–	–	–	–	–	–	–	–	–	–	–	–	○	–	○	0	**0**

Čalounění a dekory interiéru nové Třídy E sedan

Platnost od 23. 10. 2020

● k dodání za příplatek ○ k dodání bez příplatku **S** standardní výbava – nedodává se

Kód		213.012 E 200 d	213.004 E 220 d	213.005 E 220 d 4MATIC	213.016 E 300 de	213.011 E 300 de 4MATIC	213.023 E 400 d 4MATIC	213.080 E 200	213.087 E 200 4MATIC	213.083 E 300	213.053 E 300 e	213.054 E 300 e 4MATIC	213.059 E 450 4MATIC	213.061 Mercedes-AMG E 53 4MATIC+	213.088 Mercedes-AMG E 63 4MATIC+	213.089 Mercedes-AMG E 63 S 4MATIC+	Kč bez DPH	**Kč vč. DPH**
U26	Koberečky AMG jen s k. P29	○	○	○	○	○	○	○	○	○	○	○	○	**S**	**S**	**S**	0	**0**
U38	Přístrojová deska a vrchní díl dveří potažené kůží nappa jen s k. P87 nelze s k. PBX/U09	○	○	○	○	○	○	○	○	○	○	○	○	●	–	–	24 700	**29 887**
	cena s k. PYC	–	–	–	–	–	–	–	–	–	–	–	–	–	○	○	0	**0**
Y04	Bezpečnostní pásy v šedé barvě crystal jen s k. 561A + U38	–	–	–	–	–	–	–	–	–	–	–	–	–	–	○	0	**0**
Y05	Bezpečnostní pásy v červené barvě jen s k. 621A/898A	–	–	–	–	–	–	–	–	–	–	–	–	○	–	–	0	**0**

Telematika nové Třídy E sedan

Platnost od 23. 10. 2020

● k dodání za příplatek ○ k dodání bez příplatku **S** standardní výbava – nedodává se

Kód		213.012 E 200 d	213.004 E 220 d	213.005 E 220 d 4MATIC	213.016 E 300 de	213.011 E 300 de 4MATIC	213.023 E 400 d 4MATIC	213.080 E 200	213.087 E 200 4MATIC	213.083 E 300	213.053 E 300 e	213.054 E 300 e 4MATIC	213.059 E 450 4MATIC	213.061 Mercedes-AMG E 53 4MATIC+	213.088 Mercedes-AMG E 63 4MATIC+	213.089 Mercedes-AMG E 63 S 4MATIC+	Kč bez DPH	**Kč vč. DPH**
01U	Mercedes me connect - Příprava pro navigační služby jen s k. 365 + PBF	○	○	○	○	○	○	○	○	○	○	○	○	○	○	○	0	**0**
13U	Rozšířené služby Mercedes me pro elektrická a plug-in hybridní vozidla	–	–	–	**S**	**S**	–	–	–	–	**S**	**S**	–	–	–	–	0	**0**
14U	Sada pro smartphone obsahuje k. 16U + 17U	●	●	●	●	●	●	●	●	●	●	●	●	●	●	●	10 400	**12 584**
16U	Apple CarPlay jen s k. 14U + 17U	○	○	○	○	○	○	○	○	○	○	○	○	○	○	○	0	**0**
17U	Android Auto jen s k. 14U + 16U	○	○	○	○	○	○	○	○	○	○	○	○	○	○	○	0	**0**
20U	Příprava pro soukromý car sharing součást k. PYA	**S**	**S**	**S**	**S**	**S**	**S**	**S**	**S**	**S**	**S**	**S**	**S**	**S**	**S**	**S**	0	**0**
21U	Palubní kamera jen s k. PYN/PYO	●	●	●	●	●	●	●	●	●	●	●	●	●	●	●	5 200	**6 292**
23U	Dopravní asistent Active Traffic Assist jen s k. P20	○	○	○	○	○	○	○	○	○	○	○	○	○	○	○	0	**0**
256	AMG Track Pace součást k. PYC jen s k. 365 + 549	–	–	–	–	–	–	–	–	–	–	–	–	**S**	**S**	**S**	0	**0**
270	Anténa pro GPS	**S**	**S**	**S**	**S**	**S**	**S**	**S**	**S**	**S**	**S**	**S**	**S**	**S**	**S**	**S**	0	**0**
274	Anténa pro telefonování jen s k. 899	○	○	○	○	○	○	○	○	○	○	○	○	○	○	○	0	**0**
33U	Sada rozšířené konektivity součást k. PYA	**S**	**S**	**S**	**S**	**S**	**S**	**S**	**S**	**S**	**S**	**S**	**S**	**S**	**S**	**S**	0	**0**
351	Mercedes-Benz e-call	**S**	**S**	**S**	**S**	**S**	**S**	**S**	**S**	**S**	**S**	**S**	**S**	**S**	**S**	**S**	0	**0**
355	Multimediální systém MBUX s rozšířenými funkcemi	**S**	**S**	**S**	**S**	**S**	**S**	**S**	**S**	**S**	**S**	**S**	**S**	**S**	**S**	**S**	0	**0**
362	Mercedes me connect - Základní služby (4G síť LTE)	**S**	**S**	**S**	**S**	**S**	**S**	**S**	**S**	**S**	**S**	**S**	**S**	**S**	**S**	**S**	0	**0**
365	Navigace umístěná na pevném disku jen s k. PBF	○	○	○	○	○	○	○	○	○	○	○	○	○	○	○	0	**0**

Telematika nové Třídy E sedan

Platnost od 23. 10. 2020

● k dodání za příplatek ○ k dodání bez příplatku **S** standardní výbava – nedodává se

Kód		213.012 E 200 d	213.004 E 220 d	213.005 E 220 d 4MATIC	213.016 E 300 de	213.011 E 300 de 4MATIC	213.023 E 400 d 4MATIC	213.080 E 200	213.087 E 200 4MATIC	213.083 E 300	213.053 E 300 e	213.054 E 300 e 4MATIC	213.059 E 450 4MATIC	213.061 Mercedes-AMG E 53 4MATIC+	213.088 Mercedes-AMG E 63 4MATIC+	213.089 Mercedes-AMG E 63 S 4MATIC+	Kč bez DPH	**Kč vč. DPH**
367	Příprava pro Live Traffic Information	**S**	**S**	**S**	**S**	**S**	**S**	**S**	**S**	**S**	**S**	**S**	**S**	**S**	**S**	**S**	0	**0**
38U	Sada rozšířené konektivity a nabíjení součást k. PYA	–	–	–	**S**	**S**	–	–	–	–	**S**	**S**	–	–	–	–	0	**0**
446	Touchpad	**S**	**S**	**S**	**S**	**S**	**S**	**S**	**S**	**S**	**S**	**S**	**S**	**S**	**S**	**S**	0	**0**
463	Head-up displej	●	●	●	●	●	●	●	●	●	●	●	●	●	●	●	25 740	**31 145**
537	Digitální přijímač rozhlasového vysílání DAB	**S**	**S**	**S**	**S**	**S**	**S**	**S**	**S**	**S**	**S**	**S**	**S**	**S**	**S**	**S**	0	**0**
548	Multimediální systém MBUX nelze s k. 256/PBP/PBR/U19	**S**	**S**	**S**	**S**	**S**	**S**	**S**	**S**	**S**	**S**	**S**	**S**	**S**	**S**	**S**	0	**0**
549	Multimediální systém MBUX nelze s k. 548	○	○	○	○	○	○	○	○	○	○	○	○	○	○	○	0	**0**
77B	Asistent MBUX v interiéru nelze s k. 811	●	●	●	●	●	●	●	●	●	●	●	●	●	●	●	7 800	**9 438**
79B	Příprava pro digitální rádio	**S**	**S**	**S**	**S**	**S**	**S**	**S**	**S**	**S**	**S**	**S**	**S**	**S**	**S**	**S**	0	**0**
810	Surround soundsystém Burmester®	●	●	●	●	●	●	●	●	●	●	●	●	●	●	●	22 100	**26 741**
	cena s k. PYO	○	○	○	○	○	○	○	○	○	○	○	○	○	○	○	0	**0**
811	Surround soundsystém Burmester® High End 3D jen s k. PYO	●	●	●	●	●	●	●	●	●	●	●	●	●	●	●	105 300	**127 413**
866	Příprava pro zadní multimediální systém nelze s k. 555/PBX/PBZ	●	●	●	●	●	●	●	●	●	●	●	●	●	●	●	4 420	**5 348**
868	Digitální sdružený přístroj Widescreen Cockpit jen s k. PYM/PYN/PYO	○	○	○	○	○	○	○	○	○	○	○	○	○	○	○	0	**0**
897	Bezdrátové nabíjení pro mobilní telefony součást k. PYB	**S**	**S**	**S**	**S**	**S**	**S**	**S**	**S**	**S**	**S**	**S**	**S**	**S**	**S**	**S**	0	**0**
899	Multifunkční telefonování nelze s k. 301/897	●	●	●	●	●	●	●	●	●	●	●	●	●	●	●	7 540	**9 123**

Telematika nové Třídy E sedan

Platnost od 23. 10. 2020

● k dodání za příplatek ○ k dodání bez příplatku **S** standardní výbava – nedodává se

Kód		213.012 E 200 d	213.004 E 220 d	213.005 E 220 d 4MATIC	213.016 E 300 de	213.011 E 300 de 4MATIC	213.023 E 400 d 4MATIC	213.080 E 200	213.087 E 200 4MATIC	213.083 E 300	213.053 E 300 e	213.054 E 300 e 4MATIC	213.059 E 450 4MATIC	213.061 Mercedes-AMG E 53 4MATIC+	213.088 Mercedes-AMG E 63 4MATIC+	213.089 Mercedes-AMG E 63 S 4MATIC+	Kč bez DPH	**Kč vč. DPH**
PBF	Sada navigační konektivity obsahuje k. 01U + 365 součást k. PYA	**S**	**S**	**S**	**S**	**S**	**S**	**S**	**S**	**S**	**S**	**S**	**S**	**S**	**S**	**S**	0	**0**
U19	Rozšířená realita pro navigaci multimediálního systému MBUX jen s k. PYN/PYO + 365 + 549 + 868 nelze s k. 597	○	○	○	○	○	○	○	○	○	○	○	○	○	○	○	0	**0**
U82	2 USB zásuvky vzadu součást k. PYA	**S**	**S**	**S**	**S**	**S**	**S**	**S**	**S**	**S**	**S**	**S**	**S**	**S**	**S**	**S**	0	**0**

Disky kol a pneumatiky nové Třídy E sedan

Platnost od 23. 10. 2020

● k dodání za příplatek ○ k dodání bez příplatku **S** standardní výbava – nedodává se

Kód		213.012 E 200 d	213.004 E 220 d	213.005 E 220 d 4MATIC	213.016 E 300 de	213.011 E 300 de 4MATIC	213.023 E 400 d 4MATIC	213.080 E 200	213.087 E 200 4MATIC	213.083 E 300	213.053 E 300 e	213.054 E 300 e 4MATIC	213.059 E 450 4MATIC	213.061 Mercedes-AMG E 53 4MATIC+	213.088 Mercedes-AMG E 63 4MATIC+	213.089 Mercedes-AMG E 63 S 4MATIC+	Kč bez DPH	**Kč vč. DPH**
475	Monitorování tlaku v pneumatikách	**S**	**S**	**S**	**S**	**S**	**S**	**S**	**S**	**S**	**S**	**S**	**S**	**S**	**S**	**S**	0	**0**
645	Sada zimních pneumatik (4 ks) jen s k. 15R/R32	●	●	●	–	–	●	●	●	●	–	–	●	–	–	–	5 070	**6 135**
B51	Sada na opravu pneumatik TIREFIT součást k. PYA nelze s k. R66	**S**	**S**	**S**	**S**	**S**	**S**	**S**	**S**	**S**	**S**	**S**	**S**	**S**	**S**	**S**	0	**0**
R01	Letní pneumatiky nelze s k. 645/R03/R05/R06/R66	○	○	○	○	○	○	○	○	○	○	○	○	○	○	○	0	**0**
R03	Sportovní pneumatiky se zvýšenou přilnavostí jen s k. R06 + 22R/R32RQK/RQJ/RSJ/RSK	○	○	○	○	○	○	○	○	○	○	○	○	–	–	–	0	**0**
R05	Letní pneumatiky jen s k. R66 + RTA	–	–	–	–	–	–	–	–	–	–	–	–	○	–	–	0	**0**
R06	Pneumatiky s nižší hlučností jen s k. 52R/61R/R48/RVQ/RVR	○	○	○	○	○	○	○	○	○	○	○	○	○	–	–	0	**0**
R66	Pneumatiky Run-flat s možností nouzového dojezdu nelze s k. 250/B51	●	●	●	–	–	●	●	●	●	–	–	●	●	–	–	5 980	**7 236**
	cena s 19“/20“ disky kol	○	○	○	–	–	○	○	○	○	–	–	○	–	–	–	0	**0**
01R	18“ disky kol z lehké slitiny, 5dvoupaprskové jen s k. PYE	●	●	●	–	–	–	●	●	●	–	–	–	–	–	–	18 200	**22 022**
		–	–	–	–	–	●	–	–	–	–	–	●	–	–	–	5 200	**6 292**
08R	17“ disky kol z lehké slitiny, vícepaprskové jen s k. PYF	●	●	●	–	–	–	●	●	●	–	–	–	–	–	–	5 200	**6 292**
22R	18“ disky kol z lehké slitiny, 5dvoupaprskové jen s k. PYE	●	●	●	–	–	–	●	●	●	–	–	–	–	–	–	22 100	**26 741**
		–	–	–	●	●	●	–	–	–	●	●	●	–	–	–	5 200	**6 292**
52R	18“ disky kol z lehké slitiny, 5dvoupaprskové jen s k. PYF	●	●	●	–	–	○	●	●	●	–	–	○	–	–	–	18 200	**22 022**

Disky kol a pneumatiky nové Třídy E sedan

Platnost od 23. 10. 2020

● k dodání za příplatek ○ k dodání bez příplatku **S** standardní výbava – nedodává se

Kód		213.012 E 200 d	213.004 E 220 d	213.005 E 220 d 4MATIC	213.016 E 300 de	213.011 E 300 de 4MATIC	213.023 E 400 d 4MATIC	213.080 E 200	213.087 E 200 4MATIC	213.083 E 300	213.053 E 300 e	213.054 E 300 e 4MATIC	213.059 E 450 4MATIC	213.061 Mercedes-AMG E 53 4MATIC+	213.088 Mercedes-AMG E 63 4MATIC+	213.089 Mercedes-AMG E 63 S 4MATIC+	Kč bez DPH	**Kč vč. DPH**
61R	18“ disky kol z lehké slitiny, vícepaprskové jen s k. PYF	●	●	●	–	–	–	●	●	●	–	–	–	–	–	–	11 700	**14 157**
		–	–	–	–	–	●	–	–	–	–	–	●	–	–	–	5 200	**6 292**
R11	17“ disky kol z lehké slitiny, 5dvoupaprskové jen s k. PYE	○	○	○	–	–	–	○	○	○	–	–	–	–	–	–	0	**0**
R32	18“ disky kol z lehké slitiny, 5dvoupaprskové jen s k. PYE/PYF	–	–	–	○	○	–	–	–	–	○	○	–	–	–	–	0	**0**
R38	18“ disky kol z lehké slitiny, 5dvoupaprskové jen s k. PYE	●	●	●	–	–	○	●	●	●	–	–	○	–	–	–	18 200	**22 022**
R43	17“ disky kol z lehké slitiny, 10paprskové jen s k. PYE nelze s k. 459	●	●	●	–	–	–	●	●	●	–	–	–	–	–	–	5 200	**6 292**
R48	17“ disky kol z lehké slitiny, 5dvoupaprskové jen s k. PYE	●	●	●	–	–	–	●	●	●	–	–	–	–	–	–	5 200	**6 292**
R69	17“ disky kol z lehké slitiny, 5paprskové jen s k. PYF	○	○	○	–	–	–	○	○	○	–	–	–	–	–	–	0	**0**
R97	19“ disky kol z lehké slitiny, 10paprskové jen s k. PYF	●	●	●	–	–	–	●	●	●	–	–	–	–	–	–	42 900	**51 909**
		–	–	–	–	–	●	–	–	–	–	–	●	–	–	–	24 700	**29 887**
		–	–	–	–	●	–	–	–	–	●	●	–	–	–	–	20 800	**25 168**
RRC	19“ disky kol AMG z lehké slitiny, 10paprskové jen s k. 776	–	–	–	–	–	–	–	–	–	–	–	–	–	○	–	0	**0**
RRD	19“ disky kol AMG z lehké slitiny, 10paprskové jen s k. PYG/PYH	●	●	●	–	–	●	●	●	●	–	–	●	–	–	–	14 300	**17 303**
RSJ	18“ disky kol AMG z lehké slitiny, 5dvoupaprskové jen s k. PYG/PYH nelze s k. R66	–	–	–	○	○	–	–	–	–	○	○	–	–	–	–	0	**0**

Disky kol a pneumatiky nové Třídy E sedan

Platnost od 23. 10. 2020

● k dodání za příplatek ○ k dodání bez příplatku **S** standardní výbava – nedodává se

Kód		213.012 E 200 d	213.004 E 220 d	213.005 E 220 d 4MATIC	213.016 E 300 de	213.011 E 300 de 4MATIC	213.023 E 400 d 4MATIC	213.080 E 200	213.087 E 200 4MATIC	213.083 E 300	213.053 E 300 e	213.054 E 300 e 4MATIC	213.059 E 450 4MATIC	213.061 Mercedes-AMG E 53 4MATIC+	213.088 Mercedes-AMG E 63 4MATIC+	213.089 Mercedes-AMG E 63 S 4MATIC+	Kč bez DPH	**Kč vč. DPH**
RSK	18“ disky kol AMG z lehké slitiny, 5dvoupaprskové jen s k. PYG/PYH + P55 nelze s k. R66	–	–	–	●	●	–	–	–	–	●	●	–	–	–	–	7 800	**9 438**
RSN	18“ disky kol AMG z lehké slitiny, 5dvoupaprskové jen s k. PYG/PYH	○	○	○	–	–	○	○	○	○	–	–	○	–	–	–	0	**0**
RSP	18“ disky kol AMG z lehké slitiny, 5dvoupaprskové jen s k. PYG/PYH	●	●	●	–	–	●	●	●	●	–	–	●	–	–	–	7 800	**9 438**
	cena s k. P55	○	○	○	–	–	○	○	○	○	–	–	○	–	–	–	0	**0**
RSW	19“ disky kol AMG z lehké slitiny, 5dvoupaprskové jen s k. PYG/PYH + P55	●	●	●	–	–	●	●	●	●	–	–	●	–	–	–	9 100	**11 011**
RTA	19“ disky kol AMG z lehké slitiny, 5dvoupaprskové nelze s k. R06	–	–	–	–	–	–	–	–	–	–	–	–	**S**	–	–	0	**0**
RTR	20“ disky kol AMG z lehké slitiny, vícepaprskové, kované jen s k. 776	–	–	–	–	–	–	–	–	–	–	–	–	–	–	●	33 800	**40 898**
RTS	20“ disky kol AMG z lehké slitiny, vícepaprskové, kované jen s k. 776	–	–	–	–	–	–	–	–	–	–	–	–	–	–	●	46 800	**56 628**
RVQ	20“ disky kol AMG z lehké slitiny, vícepaprskové jen s k. PYG/PYH	●	●	●	–	–	●	●	●	●	–	–	●	–	–	–	32 500	**39 325**
RVR	20“ disky kol AMG z lehké slitiny, vícepaprskové jen s k. PYG/PYH + R66	●	●	●	–	–	●	●	●	●	–	–	●	–	–	–	40 300	**48 763**
	cena s k. P55	●	●	●	–	–	●	●	●	●	–	–	●	–	–	–	32 500	**39 325**
RZI	19“ disky kol AMG z lehké slitiny, 5dvoupaprskové jen s k. PYG/PYH	●	●	●	–	–	●	●	●	●	–	–	●	–	–	–	9 100	**11 011**
RZS	20“ disky kol AMG z lehké slitiny, 5dvoupaprskové nelze s k. R05/R06/R66	–	–	–	–	–	–	–	–	–	–	–	–	●	–	–	41 600	**50 336**
RZT	20“ disky kol AMG z lehké slitiny, 5dvoupaprskové nelze s k. R05/R06/R66	–	–	–	–	–	–	–	–	–	–	–	–	●	–	–	28 600	**34 606**

Disky kol a pneumatiky nové Třídy E sedan

Platnost od 23. 10. 2020

● k dodání za příplatek ○ k dodání bez příplatku **S** standardní výbava – nedodává se

Kód		213.012 E 200 d	213.004 E 220 d	213.005 E 220 d 4MATIC	213.016 E 300 de	213.011 E 300 de 4MATIC	213.023 E 400 d 4MATIC	213.080 E 200	213.087 E 200 4MATIC	213.083 E 300	213.053 E 300 e	213.054 E 300 e 4MATIC	213.059 E 450 4MATIC	213.061 Mercedes-AMG E 53 4MATIC+	213.088 Mercedes-AMG E 63 4MATIC+	213.089 Mercedes-AMG E 63 S 4MATIC+	Kč bez DPH	**Kč vč. DPH**
RZU	20“ disky kol AMG z lehké slitiny, 5dvoupaprskové jen s k. 776	–	–	–	–	–	–	–	–	–	–	–	–	–	●	○	23 400	**28 314**
RZX	20“ disky kol AMG z lehké slitiny, 5dvoupaprskové jen s k. 776	–	–	–	–	–	–	–	–	–	–	–	–	–	●	–	31 200	**37 752**
		–	–	–	–	–	–	–	–	–	–	–	–	–	–	●	7 800	**9 438**

Příplatkové výbavy nové Třídy E sedan

Platnost od 23. 10. 2020

● k dodání za příplatek ○ k dodání bez příplatku **S** standardní výbava – nedodává se

Kód		213.012 E 200 d	213.004 E 220 d	213.005 E 220 d 4MATIC	213.016 E 300 de	213.011 E 300 de 4MATIC	213.023 E 400 d 4MATIC	213.080 E 200	213.087 E 200 4MATIC	213.083 E 300	213.053 E 300 e	213.054 E 300 e 4MATIC	213.059 E 450 4MATIC	213.061 Mercedes-AMG E 53 4MATIC+	213.088 Mercedes-AMG E 63 4MATIC+	213.089 Mercedes-AMG E 63 S 4MATIC+	Kč bez DPH	**Kč vč. DPH**
218	Zpětná kamera pro couvání součást k. PYA	**S**	**S**	**S**	**S**	**S**	**S**	**S**	**S**	**S**	**S**	**S**	**S**	**S**	**S**	**S**	0	**0**
228	Nezávislé topení/větrání	●	●	●	–	–	●	●	●	●	–	–	●	●	●	●	31 720	**38 381**
22P	Sada asistentů jízdy v pruzích obsahuje k. 234 + 243	●	●	●	●	●	●	●	●	●	●	●	●	●	●	●	8 580	**10 382**
231	Dálkové otevírání garážových vrat integrované ve vnitřním zpětném zrcátku jen s k. P49	●	●	●	●	●	●	●	●	●	●	●	●	●	●	●	5 850	**7 079**
233	Aktivní adaptivní tempomat DISTRONIC jen s k. 23P/P20	○	○	○	○	○	○	○	○	○	○	○	○	○	○	○	0	**0**
234	Asistent hlídání mrtvého úhlu jen s k. 22P/PYM/PYN/PYO	○	○	○	○	○	○	○	○	○	○	○	○	○	○	○	0	**0**
235	Asistent parkování PARKTRONIC jen s k. P44/P47	○	○	○	○	○	○	○	○	○	○	○	○	○	○	○	0	**0**
23P	Sada jízdních asistentů obsahuje k. 233 + 266	●	●	●	●	●	●	●	●	●	●	●	●	●	●	●	38 480	**46 561**
243	Aktivní asistent jízdy v pruzích jen s k. 22P	○	○	○	○	○	○	○	○	○	○	○	○	○	○	○	0	**0**
248	Integrované dětské sedačky vzadu jen s k. 101A	●	●	●	●	●	●	●	●	●	●	●	●	–	–	–	20 280	**24 539**
249	Vnitřní a vnější zrcátko řidiče s automatickou funkcí proti oslnění jen s k. P49	○	○	○	○	○	○	○	○	○	○	○	○	○	○	○	0	**0**
250	Sada AMG Driver	–	–	–	–	–	–	–	–	–	–	–	–	●	●	**S**	49 400	**59 774**
258	Asistent prevence kolize Active Brake Assist	**S**	**S**	**S**	**S**	**S**	**S**	**S**	**S**	**S**	**S**	**S**	**S**	**S**	**S**	**S**	0	**0**
260	Bez označení typu na víku zavazadlového prostoru	○	○	○	–	–	○	○	○	○	–	–	○	○	○	○	0	**0**
261	Bez označení typu na boku předních blatníků	–	–	–	–	–	–	–	–	–	–	–	–	○	○	○	0	**0**
266	Aktivní asistent řízení jen s k. 23P/P20	○	○	○	○	○	○	○	○	○	○	○	○	○	○	○	0	**0**

Příplatkové výbavy nové Třídy E sedan

Platnost od 23. 10. 2020

● k dodání za příplatek ○ k dodání bez příplatku **S** standardní výbava – nedodává se

Kód		213.012 E 200 d	213.004 E 220 d	213.005 E 220 d 4MATIC	213.016 E 300 de	213.011 E 300 de 4MATIC	213.023 E 400 d 4MATIC	213.080 E 200	213.087 E 200 4MATIC	213.083 E 300	213.053 E 300 e	213.054 E 300 e 4MATIC	213.059 E 450 4MATIC	213.061 Mercedes-AMG E 53 4MATIC+	213.088 Mercedes-AMG E 63 4MATIC+	213.089 Mercedes-AMG E 63 S 4MATIC+	Kč bez DPH	**Kč vč. DPH**
275	Paměťová sada pro sedadla řidiče a spolujezdce jen s k. PYN/PYO	●	●	●	●	●	●	●	●	●	●	●	●	●	●	●	26 520	**32 089**
	cena s k. 555	–	–	–	–	–	–	–	–	–	–	–	–	●	●	●	36 920	**44 673**
	cena s k. P87/PBZ/PYO	○	○	○	○	○	○	○	○	○	○	○	○	○	○	○	0	**0**
287	Sklopná opěradla zadních sedadel součást k. PYB	**S**	**S**	**S**	**S**	**S**	**S**	**S**	**S**	**S**	**S**	**S**	**S**	**S**	**S**	**S**	0	**0**
292	PRE-SAFE® Impulse jen s k. P20	○	○	○	○	○	○	○	○	○	○	○	○	○	○	○	0	**0**
293	Boční airbagy vzadu	●	●	●	●	●	●	●	●	●	●	●	●	●	●	●	9 880	**11 955**
294	Kolenní airbag řidiče	**S**	**S**	**S**	**S**	**S**	**S**	**S**	**S**	**S**	**S**	**S**	**S**	**S**	**S**	**S**	0	**0**
299	PRE-SAFE® systém	**S**	**S**	**S**	**S**	**S**	**S**	**S**	**S**	**S**	**S**	**S**	**S**	**S**	**S**	**S**	0	**0**
2U9	Špičková brzdová soustava AMG jen s k. B06	–	–	–	–	–	–	–	–	–	–	–	–	–	**S**	–	0	**0**
309	Dvojitý držák nápojů jen s k. 30P	**S**	**S**	**S**	**S**	**S**	**S**	**S**	**S**	**S**	**S**	**S**	**S**	**S**	**S**	**S**	0	**0**
30P	Sada úložných prostorů obsahuje k. 309 součást k. PYA	**S**	**S**	**S**	**S**	**S**	**S**	**S**	**S**	**S**	**S**	**S**	**S**	**S**	**S**	**S**	0	**0**
313	Sluneční roletky na zadních dveřích jen s k. P09 nelze s k. 840	○	○	○	○	○	○	○	○	○	○	○	○	○	○	○	0	**0**
3U0	Špičková brzdová soustava AMG jen s k. P71/U70 nelze s k. B06/B07	–	–	–	–	–	–	–	–	–	–	–	–	–	○	**S**	0	**0**
401	Vyhřívaná a ventilovaná přední sedadla jen s k. 201A/208A/214A/215A/801A/804A/805A/975A	●	●	●	●	●	●	●	●	●	●	●	●	●	●	●	19 240	**23 280**
	cena s k. PBR	○	○	○	○	○	○	○	○	○	○	○	○	○	○	○	0	**0**

Příplatkové výbavy nové Třídy E sedan

Platnost od 23. 10. 2020

● k dodání za příplatek ○ k dodání bez příplatku **S** standardní výbava – nedodává se

Kód		213.012 E 200 d	213.004 E 220 d	213.005 E 220 d 4MATIC	213.016 E 300 de	213.011 E 300 de 4MATIC	213.023 E 400 d 4MATIC	213.080 E 200	213.087 E 200 4MATIC	213.083 E 300	213.053 E 300 e	213.054 E 300 e 4MATIC	213.059 E 450 4MATIC	213.061 Mercedes-AMG E 53 4MATIC+	213.088 Mercedes-AMG E 63 4MATIC+	213.089 Mercedes-AMG E 63 S 4MATIC+	Kč bez DPH	**Kč vč. DPH**
413	Panoramatické elektricky ovládané střešní okno	●	●	●	●	●	●	●	●	●	●	●	●	●	●	●	46 020	**55 684**
	cena s k. PYO	○	○	○	○	○	○	○	○	○	○	○	○	○	○	○	0	**0**
421	Automatická 9stupňová převodovka 9G-TRONIC pro model Mercedes-AMG E 53 4MATIC+ převodovka AMG SPEEDSHIFT TCT 9G pro model Mercedes-AMG E 63 (S) 4MATIC+ převodovka AMG SPEEDSHIFT MCT 9G	**S**	**S**	**S**	**S**	**S**	**S**	**S**	**S**	**S**	**S**	**S**	**S**	**S**	**S**	**S**	0	**0**
431	Řadící pádla DIRECT SELECT, galvanizovaná	**S**	**S**	**S**	**S**	**S**	**S**	**S**	**S**	**S**	**S**	**S**	**S**	**S**	**S**	**S**	0	**0**
432	Sada komfortních sedadel pro řidiče a spolujezdce (aktivní ortopedická sedadla s masážní funkcí) jen s k. PYN/PYO + 275 + 401 + 436 + 902	●	●	●	●	●	●	●	●	●	●	●	●	●	●	●	41 340	**50 021**
	cena s k. PBR	○	○	○	○	○	○	○	○	○	○	○	○	○	○	○	0	**0**
436	Komfortní hlavové opěrky vpředu jen s k. 275 + 432 + 902 + P49 + U22	○	○	○	○	○	○	○	○	○	○	○	○	–	–	–	0	**0**
443	Vyhřívaný multifunkční volant jen s k. PYN/PYO + 275 + P49 + U22	●	●	●	●	●	●	●	●	●	●	●	●	●	●	●	6 760	**8 180**
467	Uzávěrka zadního diferenciálu AMG s elektronickým řízením svornosti	–	–	–	–	–	–	–	–	–	–	–	–	–	**S**	**S**	0	**0**
481	Ochranný kryt podvozku vozidla	●	●	●	●	●	●	●	●	●	●	●	●	–	–	–	2 860	**3 461**
485	Podvozek AGILITY CONTROL se selektivními tlumiči	○	○	○	○	○	○	○	○	○	○	○	○	–	–	–	0	**0**
489	Podvozek se vzduchovým pružením AIR BODY CONTROL pro modely Mercedes-AMG sportovní podvozek AMG RIDE CONTROL+	●	●	●	●	●	●	●	●	●	●	●	●	**S**	**S**	**S**	49 400	**59 774**
500	Vnější elektricky sklopná/výklopná zpětná zrcátka jen s k. P49	○	○	○	○	○	○	○	○	○	○	○	○	○	○	○	0	**0**
501	360° kamera jen s k. P47 + P49	○	○	○	○	○	○	○	○	○	○	○	○	○	○	○	0	**0**
513	Asistent dopravního značení součást k. PYA	**S**	**S**	**S**	**S**	**S**	**S**	**S**	**S**	**S**	**S**	**S**	**S**	**S**	**S**	**S**	0	**0**
540	Elektrické stínicí rolo pro zadní okno nelze s k. 840	●	●	●	●	●	●	●	●	●	●	●	●	●	●	●	10 010	**12 112**
	cena s k. P09	○	○	○	○	○	○	○	○	○	○	○	○	○	○	○	0	**0**

Příplatkové výbavy nové Třídy E sedan

Platnost od 23. 10. 2020

● k dodání za příplatek ○ k dodání bez příplatku **S** standardní výbava – nedodává se

Kód		213.012 E 200 d	213.004 E 220 d	213.005 E 220 d 4MATIC	213.016 E 300 de	213.011 E 300 de 4MATIC	213.023 E 400 d 4MATIC	213.080 E 200	213.087 E 200 4MATIC	213.083 E 300	213.053 E 300 e	213.054 E 300 e 4MATIC	213.059 E 450 4MATIC	213.061 Mercedes-AMG E 53 4MATIC+	213.088 Mercedes-AMG E 63 4MATIC+	213.089 Mercedes-AMG E 63 S 4MATIC+	Kč bez DPH	**Kč vč. DPH**
543	Sluneční clona sklopná a bočně výklopná jen s k. P09 nelze s k. 840	○	○	○	○	○	○	○	○	○	○	○	○	○	○	○	0	**0**
546	Aktivní asistent rychlostního omezení Speed Limit Assist jen s k. 23P/P20	○	○	○	○	○	○	○	○	○	○	○	○	○	○	○	0	**0**
550	Tažné zařízení s ESP pro stabilizaci přívěsu	●	●	●	●	●	●	●	●	●	●	●	●	●	●	●	24 960	**30 202**
551	Alarm včetně ochrany proti odtahu jen s k. P82	○	○	○	○	○	○	○	○	○	○	○	○	○	○	○	0	**0**
555	Sportovní sedadla AMG Performance jen s k. PBX/PBZ nelze s k. 23U/292/432/866/902/E02/P20/P68/PBR	–	–	–	–	–	–	–	–	–	–	–	–	○	○	○	0	**0**
580	Automatická klimatizace THERMATIC	**S**	**S**	**S**	**S**	**S**	**S**	**S**	**S**	**S**	**S**	**S**	**S**	**S**	**S**	**S**	0	**0**
581	Automatická klimatizace THERMOTRONIC	●	●	●	●	●	●	●	●	●	●	●	●	●	●	●	22 100	**26 741**
596	Laminovaná bezpečnostní skla s akustickou a tepelnou izolací jen s k. PAF nelze s k. 840	○	○	○	○	○	○	○	○	○	○	○	○	○	○	○	0	**0**
5U6	Černě lakované prvky v masce chladiče jen s k. P60	–	–	–	–	–	–	–	–	–	–	–	–	●	●	●	11 700	**14 157**
608	Asistent adaptivních dálkových světel součást k. PYA jen s k. 632 nelze s k. 628/642/P35	**S**	**S**	**S**	**S**	**S**	**S**	**S**	**S**	**S**	**S**	**S**	**S**	**S**	**S**	**S**	0	**0**
628	Asistent adaptivních dálkových světel Plus jen s k. P35 nelze s k. 608/632	○	○	○	○	○	○	○	○	○	○	○	○	○	○	○	0	**0**
632	LED High Performance světlomety nelze s k. 628/642/P35	**S**	**S**	**S**	**S**	**S**	**S**	**S**	**S**	**S**	**S**	**S**	**S**	**S**	**S**	**S**	0	**0**
63B	Nabíjecí zásuvka pro elektrická a plug-in hybridní vozidla	–	–	–	**S**	**S**	–	–	–	–	**S**	**S**	–	–	–	–	0	**0**

Příplatkové výbavy nové Třídy E sedan

Platnost od 23. 10. 2020

● k dodání za příplatek ○ k dodání bez příplatku **S** standardní výbava – nedodává se

Kód		213.012 E 200 d	213.004 E 220 d	213.005 E 220 d 4MATIC	213.016 E 300 de	213.011 E 300 de 4MATIC	213.023 E 400 d 4MATIC	213.080 E 200	213.087 E 200 4MATIC	213.083 E 300	213.053 E 300 e	213.054 E 300 e 4MATIC	213.059 E 450 4MATIC	213.061 Mercedes-AMG E 53 4MATIC+	213.088 Mercedes-AMG E 63 4MATIC+	213.089 Mercedes-AMG E 63 S 4MATIC+	Kč bez DPH	**Kč vč. DPH**
642	MULTIBEAM LED světlomety jen s k. P35	○	○	○	○	○	○	○	○	○	○	○	○	○	○	○	0	**0**
677	Podvozek AGILITY CONTROL se selektivními tlumiči a sníženou světlou výškou	○	○	○	–	–	○	○	○	○	–	–	○	–	–	–	0	**0**
	cena s k. P23	●	●	●	–	–	●	●	●	●	–	–	●	–	–	–	10 920	**13 213**
682	Hasicí přístroj	●	●	●	●	●	●	●	●	●	●	●	●	●	●	●	3 120	**3 775**
76B	Palubní nabíječka 7,4 kW AC	–	–	–	**S**	**S**	–	–	–	–	**S**	**S**	–	–	–	–	0	**0**
772	AMG bodystyling jen s k. P31	○	○	○	○	○	○	○	○	○	○	○	○	○	○	○	0	**0**
773	Sada AMG carbon exteriér	–	–	–	–	–	–	–	–	–	–	–	–	–	●	●	76 700	**92 807**
776	Rozšířené blatníky AMG jen s k. P31	○	○	○	○	○	○	○	○	○	○	○	○	–	○	○	0	**0**
7U0	Powerdomy na kapotě nelze s k. P23	**S**	**S**	**S**	**S**	**S**	**S**	**S**	**S**	**S**	**S**	**S**	**S**	**S**	**S**	**S**	0	**0**
840	Determální tmavá skla od B sloupku nelze s k. 540/P09	●	●	●	●	●	●	●	●	●	●	●	●	●	●	●	10 140	**12 269**
	cena s k. P55/P60/PYC/PYG/PYH	○	○	○	○	○	○	○	○	○	○	○	○	○	○	○	0	**0**
871	Bezdotykové otevírání/zavírání víka zavazadlového prostoru HANDS-FREE ACCESS jen s k. P17 dostupné od 09/2020	○	○	○	○	○	○	○	○	○	○	○	○	○	○	○	0	**0**
872	Vyhřívání zadních sedadel jen s k. 201A/208A/214A/215A/801A/804A/805A/811A/824A/975A	●	●	●	●	●	●	●	●	●	●	●	●	●	●	●	9 360	**11 326**
873	Vyhřívání předních sedadel jen s k. PBP/PBR/PYM/PYN/PYO	○	○	○	○	○	○	○	○	○	○	○	○	**S**	**S**	**S**	0	**0**
875	Vyhřívání systému ostřikování	●	●	●	●	●	●	●	●	●	●	●	●	●	●	●	4 420	**5 348**
876	Sada osvětlení interiéru nelze s k. P75	○	○	○	○	○	○	○	○	○	○	○	○	○	○	○	0	**0**

Příplatkové výbavy nové Třídy E sedan

Platnost od 23. 10. 2020

● k dodání za příplatek ○ k dodání bez příplatku **S** standardní výbava – nedodává se

Kód		213.012 E 200 d	213.004 E 220 d	213.005 E 220 d 4MATIC	213.016 E 300 de	213.011 E 300 de 4MATIC	213.023 E 400 d 4MATIC	213.080 E 200	213.087 E 200 4MATIC	213.083 E 300	213.053 E 300 e	213.054 E 300 e 4MATIC	213.059 E 450 4MATIC	213.061 Mercedes-AMG E 53 4MATIC+	213.088 Mercedes-AMG E 63 4MATIC+	213.089 Mercedes-AMG E 63 S 4MATIC+	Kč bez DPH	**Kč vč. DPH**
881	Dálkové elektrické otevírání/zavírání víka zavazadlového prostoru jen s k. P17	○	○	○	○	○	○	○	○	○	○	○	○	○	○	○	0	**0**
882	Monitorování interiéru vozidla - alarm jen s k. P82	○	○	○	○	○	○	○	○	○	○	○	○	○	○	○	0	**0**
883	Servozavírání dveří nelze s k. 001A/101A/H56/P75	●	●	●	●	●	●	●	●	●	●	●	●	●	●	●	14 300	**17 303**
889	KEYLESS-GO jen s k. P17	○	○	○	○	○	○	○	○	○	○	○	○	○	○	○	0	**0**
891	Ambientní osvětlení interiéru nelze s k. P75	○	○	○	○	○	○	○	○	○	○	○	○	○	○	○	0	**0**
902	Vyhřívání předních sedadel Plus jen s k. P68 + 275 + U22	○	○	○	○	○	○	○	○	○	○	○	○	○	○	○	0	**0**
906	Vyhřívání předních loketních opěrek jen s k. P68 + 275 + U22	○	○	○	○	○	○	○	○	○	○	○	○	○	○	○	0	**0**
915	Palivová nádrž se zvětšeným objemem (80 l) součást k. PYA	–	–	–	–	–	–	–	–	–	–	–	**S**	**S**	**S**	**S**	0	**0**
916	Palivová nádrž s větším objemem (66 l) pro plug-in hybridní modely s objemem 60 litrů součást k. PYA	**S**	**S**	**S**	**S**	**S**	**S**	**S**	**S**	**S**	–	–	–	–	–	–	0	**0**
947	Konzole pro vlajky na blatníku vlevo	●	●	●	●	●	●	●	●	●	●	●	●	●	●	●	24 700	**29 887**
948	Konzole pro vlajky na blatníku vpravo	●	●	●	●	●	●	●	●	●	●	●	●	●	●	●	24 700	**29 887**
B06	Šedě lakované brzdové třmeny nelze s k. P71/U70	–	–	–	–	–	–	–	–	–	–	–	–	–	○	–	0	**0**
B07	Špičková brzdová soustava AMG s kompozitními (2-dílné), karbon-keramickými brzdovými kotouči nelze s k. 3U0/U70	–	–	–	–	–	–	–	–	–	–	–	–	–	–	●	187 200	**226 512**
B14	Kryt motoru AMG carbon	–	–	–	–	–	–	–	–	–	–	–	–	–	●	●	19 500	**23 595**
B24	Dálkové ovládání nezávislého topení/větrání jen s k. 228	●	●	●	–	–	●	●	●	●	–	–	●	●	●	●	5 200	**6 292**

Příplatkové výbavy nové Třídy E sedan

Platnost od 23. 10. 2020

● k dodání za příplatek ○ k dodání bez příplatku **S** standardní výbava – nedodává se

Kód		213.012 E 200 d	213.004 E 220 d	213.005 E 220 d 4MATIC	213.016 E 300 de	213.011 E 300 de 4MATIC	213.023 E 400 d 4MATIC	213.080 E 200	213.087 E 200 4MATIC	213.083 E 300	213.053 E 300 e	213.054 E 300 e 4MATIC	213.059 E 450 4MATIC	213.061 Mercedes-AMG E 53 4MATIC+	213.088 Mercedes-AMG E 63 4MATIC+	213.089 Mercedes-AMG E 63 S 4MATIC+	Kč bez DPH	**Kč vč. DPH**
B28	Sada AMG carbon II (malá sada AMG carbon) jen s k. U93 nelze s k. U47	–	–	–	–	–	–	–	–	–	–	–	–	●	●	●	45 500	**55 055**
B30	Nabíjecí kabel pro domácí zásuvky (5 m)	–	–	–	**S**	**S**	–	–	–	–	**S**	**S**	–	–	–	–	0	**0**
B32	Nabíjecí kabel pro průmyslové zásuvky (5 m)	–	–	–	●	●	–	–	–	–	●	●	–	–	–	–	6 240	**7 550**
B33	Nabíjecí kabel pro wallboxy a veřejné nabíjecí stanice (5 m) součást k. PYC	–	–	–	**S**	**S**	–	–	–	–	**S**	**S**	–	–	–	–	0	**0**
B53	Akustická výstraha pro okolí	–	–	–	**S**	**S**	–	–	–	–	**S**	**S**	–	–	–	–	0	**0**
B59	Ovladač DYNAMIC SELECT	**S**	**S**	**S**	**S**	**S**	**S**	**S**	**S**	**S**	**S**	**S**	**S**	**S**	**S**	**S**	0	**0**
B80	Nabíjecí kabel pro domácí zásuvky (8 m)	–	–	–	●	●	–	–	–	–	●	●	–	–	–	–	1 820	**2 202**
B82	Nabíjecí kabel pro průmyslové zásuvky (8 m)	–	–	–	●	●	–	–	–	–	●	●	–	–	–	–	7 020	**8 494**
B83	Nabíjecí kabel pro wallboxy a veřejné nabíjecí stanice (8 m)	–	–	–	●	●	–	–	–	–	●	●	–	–	–	–	1 820	**2 202**
K33	Prodloužený automatický restart při popojíždění v dopravní zácpě jen s k. 23P/P20	○	○	○	○	○	○	○	○	○	○	○	○	○	○	○	0	**0**
K34	Asistent přizpůsobení rychlosti jen s k. 23P/P20	○	○	○	○	○	○	○	○	○	○	○	○	○	○	○	0	**0**
L2B	Multifunkční volant potažený kůží nappa nelze s k. 601A/811A/824A/H73/P29/U26	○	○	○	○	○	○	○	○	○	○	○	○	–	–	–	0	**0**
L5C	Multifunkční sportovní volant potažený kůží nappa jen s k. P29	○	○	○	○	○	○	○	○	○	○	○	○	–	–	–	0	**0**
L6J	Sportovní volant AMG Performance potažený kůží nappa	–	–	–	–	–	–	–	–	–	–	–	–	**S**	**S**	–	0	**0**
L6K	Sportovní volant AMG Performance potažený kůží nappa/mikrovlákno DINAMICA jen s k. U88	–	–	–	–	–	–	–	–	–	–	–	–	●	●	○	10 920	**13 213**
	cena s k. P71	–	–	–	–	–	–	–	–	–	–	–	–	○	○	–	0	**0**
P09	Sada ochrany proti slunci obsahuje k. 313 + 540 + 543 nelze s k. 840	●	●	●	●	●	●	●	●	●	●	●	●	●	●	●	14 560	**17 618**

Příplatkové výbavy nové Třídy E sedan

Platnost od 23. 10. 2020

● k dodání za příplatek ○ k dodání bez příplatku **S** standardní výbava – nedodává se

Kód		213.012 E 200 d	213.004 E 220 d	213.005 E 220 d 4MATIC	213.016 E 300 de	213.011 E 300 de 4MATIC	213.023 E 400 d 4MATIC	213.080 E 200	213.087 E 200 4MATIC	213.083 E 300	213.053 E 300 e	213.054 E 300 e 4MATIC	213.059 E 450 4MATIC	213.061 Mercedes-AMG E 53 4MATIC+	213.088 Mercedes-AMG E 63 4MATIC+	213.089 Mercedes-AMG E 63 S 4MATIC+	Kč bez DPH	**Kč vč. DPH**
P14	Linie AVANTGARDE interiér jen s k. PYE/PYG + 876 + 891	○	○	○	○	○	○	○	○	○	○	○	○	–	–	–	0	**0**
P15	Linie AVANTGARDE exteriér	**S**	**S**	**S**	**S**	**S**	**S**	**S**	**S**	**S**	**S**	**S**	**S**	–	–	–	0	**0**
P17	Sada KEYLESS-GO obsahuje k. 871 + 881 + 889 jen s k. PYN/PYO dostupná od 09/2020	○	○	○	○	○	○	○	○	○	○	○	○	○	○	○	0	**0**
P20	Sada jízdních asistentů Plus obsahuje k. 233 + 266 + 292	●	●	●	●	●	●	●	●	●	●	●	●	●	●	●	51 480	**62 291**
P21	Sada AIR-BALANCE jen s k. PBP/PBR	○	○	○	○	○	○	○	○	○	○	○	○	○	○	○	0	**0**
P22	Linie EXCLUSIVE interiér jen s k. PYF	○	○	○	○	○	○	○	○	○	○	○	○	–	–	–	0	**0**
P23	Linie EXCLUSIVE exteriér jen s k. PYF	○	○	○	○	○	○	○	○	○	○	○	○	–	–	–	0	**0**
P29	Linie AMG interiér jen s k. PYH	○	○	○	○	○	○	○	○	○	○	○	○	**S**	–	–	0	**0**
P31	Linie AMG exteriér jen s k. PYG/PYH	○	○	○	○	○	○	○	○	○	○	○	○	**S**	–	–	0	**0**
P35	Sada MULTIBEAM LED obsahuje k. 628 + 642 nelze s k. 608/632	●	●	●	●	●	●	●	●	●	●	●	●	●	●	●	28 210	**34 134**
	cena s k. PYN/PYO	○	○	○	○	○	○	○	○	○	○	○	○	○	○	○	0	**0**
P44	Sada pro parkování se zpětnou kamerou pro couvání obsahuje k. 218 + 235 jen s k. PYM	○	○	○	○	○	○	○	○	○	○	○	○	○	○	○	0	**0**

Příplatkové výbavy nové Třídy E sedan

Platnost od 23. 10. 2020

● k dodání za příplatek ○ k dodání bez příplatku **S** standardní výbava – nedodává se

Kód		213.012 E 200 d	213.004 E 220 d	213.005 E 220 d 4MATIC	213.016 E 300 de	213.011 E 300 de 4MATIC	213.023 E 400 d 4MATIC	213.080 E 200	213.087 E 200 4MATIC	213.083 E 300	213.053 E 300 e	213.054 E 300 e 4MATIC	213.059 E 450 4MATIC	213.061 Mercedes-AMG E 53 4MATIC+	213.088 Mercedes-AMG E 63 4MATIC+	213.089 Mercedes-AMG E 63 S 4MATIC+	Kč bez DPH	**Kč vč. DPH**
P47	Sada pro parkování s 360° kamerou obsahuje k. 235 + 501	●	●	●	●	●	●	●	●	●	●	●	●	●	●	●	11 960	**14 472**
	cena s k. PYN/PYO	○	○	○	○	○	○	○	○	○	○	○	○	○	○	○	0	**0**
P49	Sada komfortních funkcí zrcátek obsahuje k. 249 + 500 jen s k. PYM/PYN/PYO	○	○	○	○	○	○	○	○	○	○	○	○	○	○	○	0	**0**
P55	Sada Night obsahuje k. 840/U50 jen s k. PYG/PYH	●	●	●	●	●	●	●	●	●	●	●	●	–	–	–	14 300	**17 303**
P60	Sada AMG Night obsahuje k. 840/U50	–	–	–	–	–	–	–	–	–	–	–	–	●	●	●	19 500	**23 595**
P65	Sada komfortního nastavení sedadel obsahuje k. U22 nelze s k. 275/432/443/902/P68/PBR	○	○	○	○	○	○	○	○	○	○	○	○	○	○	○	0	**0**
P68	Sada komfortního vyhřívání obsahuje k. 902 + 906 jen s k. PYN/PYO + 275 + P49 + U22 nelze s k. 555/PBX/PBZ	●	●	●	●	●	●	●	●	●	●	●	●	●	●	●	11 180	**13 528**
	cena s k. PBR	○	○	○	○	○	○	○	○	○	○	○	○	○	○	○	0	**0**
P71	Sada AMG DYNAMIC Plus obsahuje k. 3U0 + L6J/L6K + U70 + U88	–	–	–	–	–	–	–	–	–	–	–	–	●	–	–	48 100	**58 201**
		–	–	–	–	–	–	–	–	–	–	–	–	–	●	–	53 040	**64 178**
P75	Standardní výbava interiéru obsahuje k. H56	**S**	**S**	**S**	**S**	**S**	**S**	**S**	**S**	**S**	**S**	**S**	**S**	–	–	–	0	**0**
P82	Sada ochrany vozidla URBAN GUARD Plus obsahuje k. 551 + 882	●	●	●	●	●	●	●	●	●	●	●	●	●	●	–	17 420	**21 078**
		–	–	–	–	–	–	–	–	–	–	–	–	–	–	●	5 200	**6 292**

Příplatkové výbavy nové Třídy E sedan

Platnost od 23. 10. 2020

● k dodání za příplatek ○ k dodání bez příplatku **S** standardní výbava – nedodává se

Kód		213.012 E 200 d	213.004 E 220 d	213.005 E 220 d 4MATIC	213.016 E 300 de	213.011 E 300 de 4MATIC	213.023 E 400 d 4MATIC	213.080 E 200	213.087 E 200 4MATIC	213.083 E 300	213.053 E 300 e	213.054 E 300 e 4MATIC	213.059 E 450 4MATIC	213.061 Mercedes-AMG E 53 4MATIC+	213.088 Mercedes-AMG E 63 4MATIC+	213.089 Mercedes-AMG E 63 S 4MATIC+	Kč bez DPH	**Kč vč. DPH**
P86	Mercedes-AMG interiér	–	–	–	–	–	–	–	–	–	–	–	–	–	**S**	**S**	0	**0**
P90	Mercedes-AMG exteriér	–	–	–	–	–	–	–	–	–	–	–	–	–	**S**	**S**	0	**0**
PAF	Sada akustického komfortu obsahuje k. 596 nelze s k. 840	●	●	●	●	●	●	●	●	●	●	●	●	●	●	●	25 740	**31 145**
PBP	Sada energizujícího komfortu obsahuje k. 355 + 868 + 873 + 891 jen s k. PYO + 549 + P21	○	○	○	○	○	○	○	○	○	○	○	○	○	○	○	0	**0**
PBR	Sada energizujícího komfortu Plus obsahuje k. 355 + 401 + 868 + 891 jen s k. PYO + 275 + 432 + 549 + P21 + P68 + U22	●	●	●	●	●	●	●	●	●	●	●	●	●	●	●	90 480	**109 481**
PBX	Sada sedadel AMG Performance obsahuje k. 555 + 873 jen s k. 51U + 621A + P65 + U09 nelze s k. 23U/275/292/401/432/443/61U/65U/866/902/E02/P20/P68/PBR/PBZ/U38	–	–	–	–	–	–	–	–	–	–	–	–	●	–	–	50 700	**61 347**
PBZ	Sada sedadel AMG Performance High-End obsahuje k. 275 + 555 + 873 jen s k. PYN/PYO nelze s k. 23U/292/432/621A/866/902/E02/P20/P65/P68/PBR/PBX	–	–	–	–	–	–	–	–	–	–	–	–	●	–	–	144 820	**175 232**
		–	–	–	–	–	–	–	–	–	–	–	–	–	●	●	87 620	**106 020**
	cena s k. PYO	–	–	–	–	–	–	–	–	–	–	–	–	●	–	–	118 300	**143 143**
		–	–	–	–	–	–	–	–	–	–	–	–	–	●	●	61 100	**73 931**
U10	Čidlo pro rozpoznání dětské sedačky na sedadle spolujezdce vpředu	**S**	**S**	**S**	**S**	**S**	**S**	**S**	**S**	**S**	**S**	**S**	**S**	**S**	**S**	**S**	0	**0**
U16	Výfukový systém s akustickou klapkou	–	–	–	–	–	–	–	–	○	–	–	○	–	–	–	0	**0**
U22	Bederní opěrky nastavitelné 4 směry jen s k. P65/275	○	○	○	○	○	○	○	○	○	○	○	○	○	○	○	0	**0**

Příplatkové výbavy nové Třídy E sedan

Platnost od 23. 10. 2020

● k dodání za příplatek ○ k dodání bez příplatku **S** standardní výbava – nedodává se

Kód		213.012 E 200 d	213.004 E 220 d	213.005 E 220 d 4MATIC	213.016 E 300 de	213.011 E 300 de 4MATIC	213.023 E 400 d 4MATIC	213.080 E 200	213.087 E 200 4MATIC	213.083 E 300	213.053 E 300 e	213.054 E 300 e 4MATIC	213.059 E 450 4MATIC	213.061 Mercedes-AMG E 53 4MATIC+	213.088 Mercedes-AMG E 63 4MATIC+	213.089 Mercedes-AMG E 63 S 4MATIC+	Kč bez DPH	**Kč vč. DPH**
U25	Prahové lišty, vpředu podsvícené s nápisem „Mercedes-Benz“ pro modely Mercedes-AMG s nápisem „AMG“ jen s k. PYC/PYE/PYF/PYG/PYH	○	○	○	○	○	○	○	○	○	○	○	○	○	○	○	0	**0**
U29	Brzdový systém s většími brzdovými kotouči na přední nápravě jen s k. PYG/PYH	○	○	○	○	○	○	○	○	○	○	○	○	–	–	–	0	**0**
U47	AMG odtrhová hrana víka zavazadlového prostoru jen s k. P31 nelze s k. B28/U93	–	–	–	–	–	–	–	–	–	–	–	–	○	○	○	0	**0**
U50	Bez determálních tmavých skel od B sloupku nelze s k. 840	○	○	○	○	○	○	○	○	○	○	○	○	○	○	○	0	**0**
U60	Ochrana chodců (aktivní přední kapota)	**S**	**S**	**S**	**S**	**S**	**S**	**S**	**S**	**S**	**S**	**S**	**S**	**S**	**S**	**S**	0	**0**
U70	Červeně lakované brzdové třmeny jen s k. P71	–	–	–	–	–	–	–	–	–	–	–	–	○	○	○	0	**0**
U78	Výfukový systém AMG Performance se 2 volitelnými režimy součást k. PYC	–	–	–	–	–	–	–	–	–	–	–	–	**S**	**S**	**S**	0	**0**
U88	Ovládání AMG na volantu	–	–	–	–	–	–	–	–	–	–	–	–	●	●	**S**	9 100	**11 011**
	cena s k. P71	–	–	–	–	–	–	–	–	–	–	–	–	○	○	–	0	**0**
	cena s k. PYC	–	–	–	–	–	–	–	–	–	–	–	–	–	○	–	0	**0**
U93	AMG odtrhová hrana víka zavazadlového prostoru - AMG carbon jen s k. B28	–	–	–	–	–	–	–	–	–	–	–	–	○	○	○	0	**0**