Nová Třída S

Ceník, platnost od 6. října 2020

Mercedes-Benz
The best or nothing.

Obsah

Ceník základních modelů	3
Rozměry	4
Akční nabídka	6
Barevné odstíny	10
Čalounění a dekory	11
Telematika	15
Disky kol a pneumatiky	18
Příplatkové výbavy	21

Po vydání tohoto ceníku si dovozce vyhrazuje právo na změny cen a výbav vč. technických údajů. O závazném aktuálním stavu se prosím informujte u svého prodejce.

Ceník osobních vozů nové Třídy S

Platnost od 6. 10. 2020

Typ Výkon/točivý moment kW(k)/Nm	Výrobní vzor BM emisní norma	Motor max. rychlost km/h	Zrychlení 0-100 km/h	Objem cm^3	Druh převodovky	Spotřeba/Emise mix l/100 km CO_2 g/km	Cena bez DPH vč. DPH
Řada W223 (rozvor 3106 mm)							
S 350 d 210(286)/600	223.030 Euro 6d ISC	vznětový R6, 24V, turbo 250 km/h	6,4 s	2925	automatická 9st. 9G-TRONIC	6,2 - 6,7 163 - 176	2 096 000 **2 536 160**
S 350 d 4MATIC 210(286)/600	223.031 Euro 6d ISC	vznětový R6, 24V, turbo 250 km/h	6,2 s	2925	automatická 9st. 9G-TRONIC	6,3 - 6,8 166 - 180	2 179 000 **2 636 590**
S 400 d 4MATIC 243(330)/700	223.033 Euro 6d ISC	vznětový R6, 24V, turbo 250 km/h	5,4 s	2925	automatická 9st. 9G-TRONIC	6,4 - 6,9 169 - 183	2 352 000 **2 845 920**
S 450 4MATIC 270+16(367+22)/500	223.061 Euro 6d ISC	zážehový R6, 24V, turbo 250 km/h	5,1 s	2999	automatická 9st. 9G-TRONIC	7,8 - 8,3 178 - 191	2 285 000 **2 764 850**
S 500 4MATIC 320+16(435+22)/520	223.063 Euro 6d ISC	zážehový R6, 24V, turbo 250 km/h	4,9 s	2999	automatická 9st. 9G-TRONIC	7,8 - 9,7 178 - 221	2 540 000 **3 073 400**
Řada V223 (rozvor 3216 mm)							
S 350 d L 210(286)/600	223.130 Euro 6d ISC	vznětový R6, 24V, turbo 250 km/h	6,4 s	2925	automatická 9st. 9G-TRONIC	6,2 - 6,7 163 - 176	2 188 000 **2 647 480**
S 350 d 4MATIC L 210(286)/600	223.131 Euro 6d ISC	vznětový R6, 24V, turbo 250 km/h	6,2 s	2925	automatická 9st. 9G-TRONIC	6,4 - 6,9 168 - 183	2 271 000 **2 747 910**
S 400 d 4MATIC L 243(330)/700	223.133 Euro 6d ISC	vznětový R6, 24V, turbo 250 km/h	5,4 s	2925	automatická 9st. 9G-TRONIC	6,5 - 7,0 171 - 186	2 444 000 **2 957 240**
S 450 4MATIC L 270+16(367+22)/500	223.161 Euro 6d ISC	zážehový R6, 24V, turbo 250 km/h	5,1 s	2999	automatická 9st. 9G-TRONIC	7,8 - 8,4 178 - 191	2 377 000 **2 876 170**
S 500 4MATIC L 320+16(435+22)/520	223.163 Euro 6d ISC	zážehový R6, 24V, turbo 250 km/h	4,9 s	2999	automatická 9st. 9G-TRONIC	7,8 - 9,7 179 - 221	2 632 000 **3 184 720**

Rozměry Třídy S s krátkým rozvorem (W223)

Platnost od 6. 10. 2020

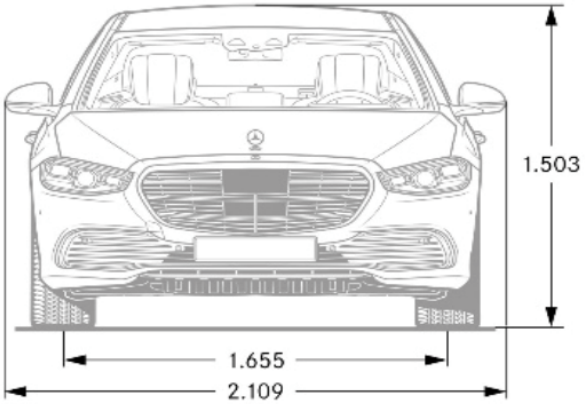

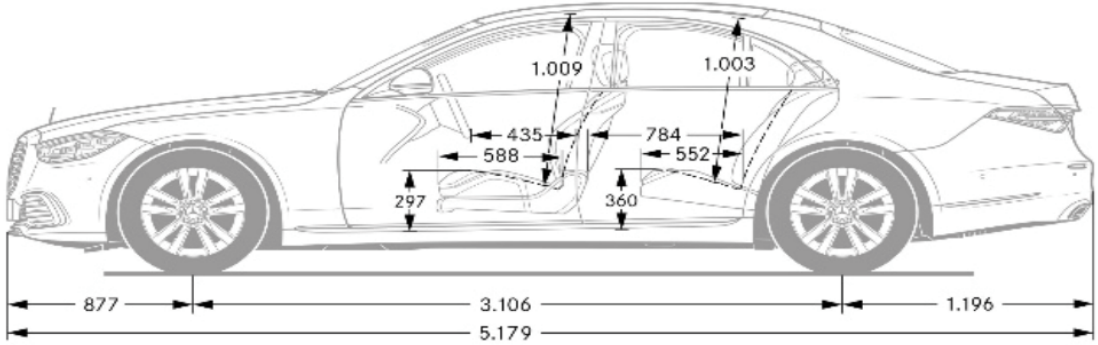

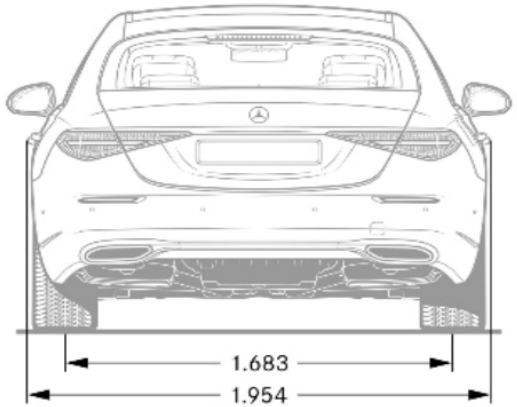

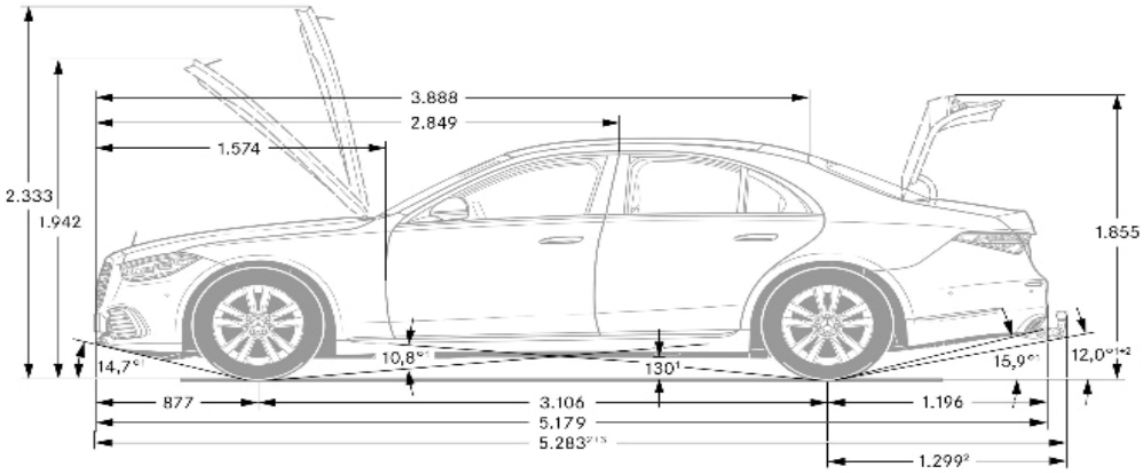

Rozměry Třídy S s dlouhým rozvorem (V223)

Platnost od 6. 10. 2020

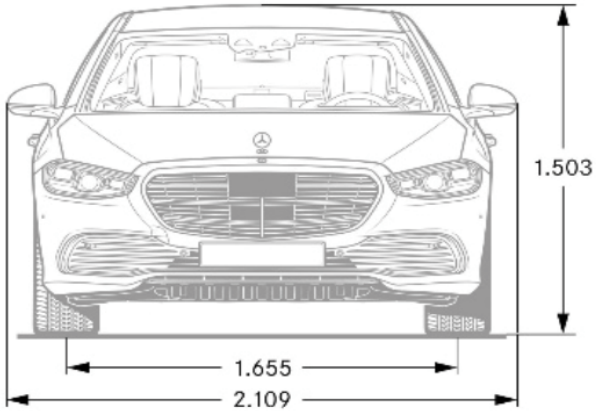

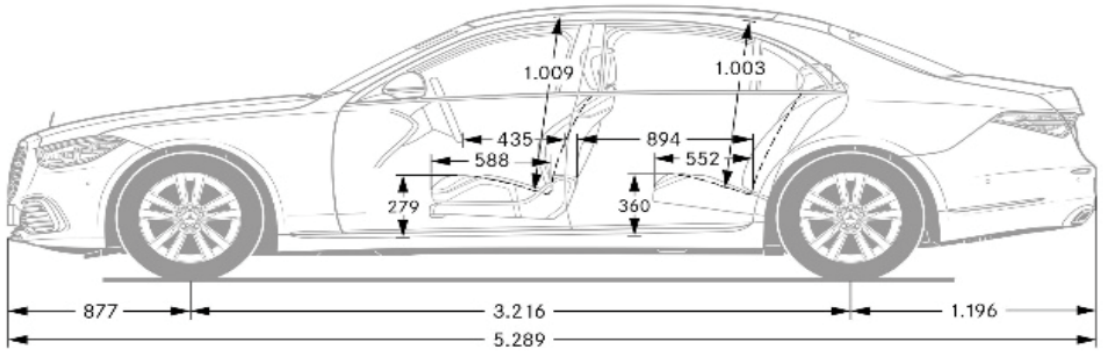

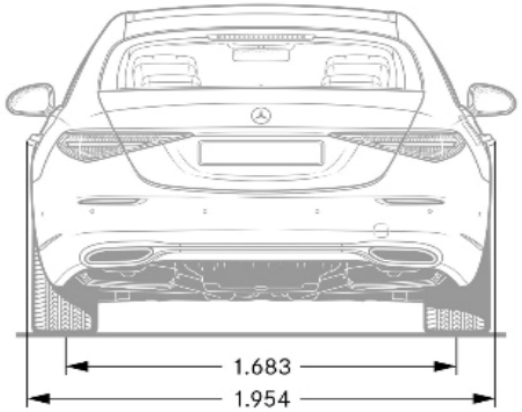

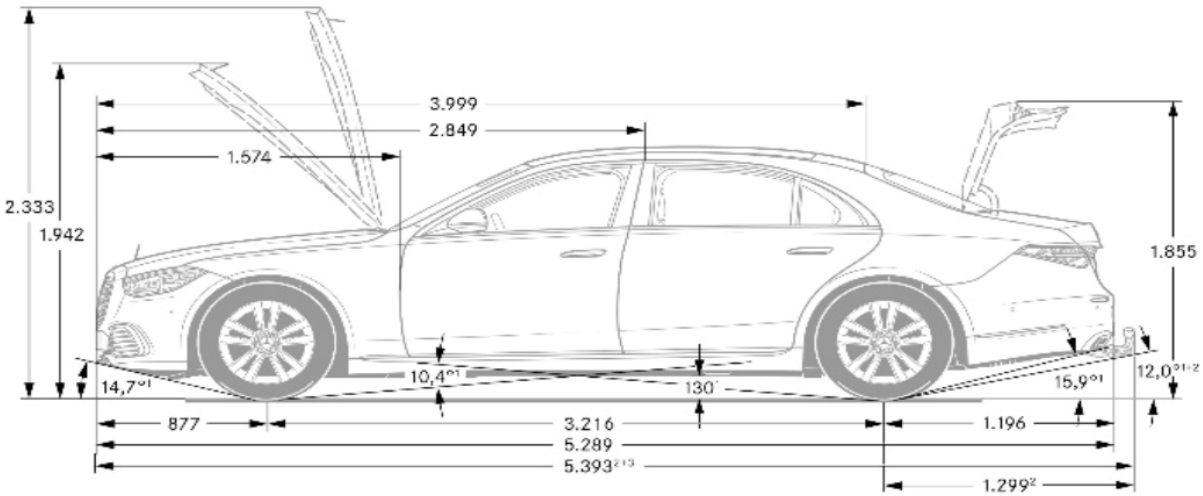

Akční nabídka nové Třídy S

Platnost od 6. 10. 2020

● k dodání za příplatek ○ k dodání bez příplatku **S** standardní výbava – nedodává se

		Kód	S 350 d 223.030	S 350 d 4MATIC 223.031	S 400 d 4MATIC 223.033	S 450 4MATIC 223.061	S 500 4MATIC 223.063	S 350 d L 223.130	S 350 d 4MATIC L 223.131	S 400 d 4MATIC L 223.133	S 450 4MATIC L 223.161	S 500 4MATIC L 223.163	Kč bez DPH	**Kč vč. DPH**
Sada základní výbavy	**obsahuje:**	PYB	**S**	**S**	**S**	**S**	**S**	**S**	**S**	**S**	**S**	**S**	0	**0**
	18“ disky kol z lehké slitiny, 5dvoupaprskové	01R												
	19“ disky kol z lehké slitiny, vícepaprskové	10R	–	–	–	–	**S**	–	–	–	–	**S**		
	Sada rozšířené konektivity Premium	34U												
	Komunikační modul LTE Advanced pro služby Mercedes me connect	384												
	Digitální přijímač rozhlasového vysílání DAB	537												
	Dodatečné USB zásuvky	72B												
	Centrální displej s technologií OLED	868												
	Adaptivní systém ostřikovačů/stěračů čelního skla MAGIC VISION CONTROL	874												
	KEYLESS-GO včetně zapuštěných výsuvných klik	889												
	Palivová nádrž s větším objemem (76 l)	916												
	Sada pro zavazadlový prostor	942												
	Sada na opravu pneumatik TIREFIT	B51												
	Prahové lišty, vpředu podsvícené s nápisem „Mercedes-Benz“	U25												

Sada Premium Edition	**obsahuje:**	PYU	○	○	○	○	○	○	○	○	○	○	0	**0**
	Světlomety DIGITAL LIGHT	318												
	Vyhřívaná a ventilovaná přední sedadla	401												
	Panoramatické elektricky ovládané střešní okno	413												
	Sada komfortních sedadel pro řidiče a spolujezdce (aktivní ortopedická sedadla s masážní funkcí)	432												
	Head-up displej	438												
	Sdružený 3D displej	451												
	Surround soundsystém Burmester® 3D	810												
	Aktivní ambientní osvětlení	878												
	Sada ochrany vozidla URBAN GUARD Plus	P82												
	Sada pro parkování s dálkovým parkovacím asistentem	PBH												

Akční nabídka nové Třídy S

Platnost od 6. 10. 2020

● k dodání za příplatek ○ k dodání bez příplatku **S** standardní výbava – nedodává se

		Kód	223.030 S 350 d	223.031 S 350 d 4MATIC	223.033 S 400 d 4MATIC	223.061 S 450 4MATIC	223.063 S 500 4MATIC	223.130 S 350 d L	223.131 S 350 d 4MATIC L	223.133 S 400 d 4MATIC L	223.161 S 450 4MATIC L	223.163 S 500 4MATIC L	Kč bez DPH	**Kč vč. DPH**
Sada Premium Plus Edition s k. 223 jen s k. 402 nelze s k. PYS	**obsahuje:**	PYV	●	●	●	●	●	●	●	●	●	●	47 639	**57 643**
	Světlomety DIGITAL LIGHT	318												
	Vyhřívaná a ventilovaná přední sedadla	401												
	Panoramatické elektricky ovládané střešní okno	413												
	Sada komfortních sedadel pro řidiče a spolujezdce (aktivní ortopedická sedadla s masážní funkcí)	432												
	Head-up displej	438												
	Sdružený 3D displej	451												
	Kůže nappa černá	801A												
	Surround soundsystém Burmester® 3D	810												
	Vyhřívání zadních sedadel	872												
	Aktivní ambientní osvětlení	878												
	Sada ochrany vozidla URBAN GUARD Plus	P82												
	Sada pro parkování s dálkovým parkovacím asistentem	PBH												
	Sada energizujícího komfortu pro přední část vozidla	PBS												

Sada Premium Plus s k. 223 jen s k. 402 nelze s k. PYS	**obsahuje:**	PYO	●	●	●	●	●	●	●	●	●	●	70 727	**85 579**
	Světlomety DIGITAL LIGHT	318												
	Vyhřívaná a ventilovaná přední sedadla	401												
	Panoramatické elektricky ovládané střešní okno	413												
	Sada komfortních sedadel pro řidiče a spolujezdce (aktivní ortopedická sedadla s masážní funkcí)	432												
	Head-up displej včetně rozšířené reality MBUX	445												
	Sdružený 3D displej	451												
	Kůže nappa černá	801A												

Akční nabídka nové Třídy S

Platnost od 6. 10. 2020

● k dodání za příplatek ○ k dodání bez příplatku **S** standardní výbava – nedodává se

		Kód	223.030 S 350 d	223.031 S 350 d 4MATIC	223.033 S 400 d 4MATIC	223.061 S 450 4MATIC	223.063 S 500 4MATIC	223.130 S 350 d L	223.131 S 350 d 4MATIC L	223.133 S 400 d 4MATIC L	223.161 S 450 4MATIC L	223.163 S 500 4MATIC L	Kč bez DPH	**Kč vč. DPH**
	Surround soundsystém Burmester® 3D	810												
	Vyhřívání zadních sedadel	872												
	Aktivní ambientní osvětlení	878												
	Sada ochrany vozidla URBAN GUARD Plus	P82												
	Sada pro parkování s dálkovým parkovacím asistentem	PBH												
	Sada energizujícího komfortu pro přední část vozidla	PBS												
Sada Executive pro zadní sedadla	**obsahuje:**	PYP	–	–	–	–	–	●	●	●	●	●	166 374	**201 313**
	Elektricky nastavitelná zadní sedadla s paměťovou funkcí	223												
	Vyhřívaná a ventilovaná zadní sedadla	402												
	Zadní tablet o úhlopříčce 7“ pro ovládání systému MBUX	447												
	Designové přezky bezpečnostních pásů	561												
	Automatická klimatizace THERMOTRONIC v zadní části vozidla	582												
	Bezdrátové nabíjení pro mobilní telefony v zadní části vozidla	898												
	Sada Chauffeur	P07												
	Sada ochrany proti slunci	P09												
Sada Business Class	**obsahuje:**	PYS	–	–	–	–	–	●	●	●	●	●	482 391	**583 693**
	Elektricky nastavitelná zadní sedadla s paměťovou funkcí	223												
	Airbagy pro cestující v zadní části vozidla	302												
	Airbagy v zadních bezpečnostních pásech	306												
	Světlomety DIGITAL LIGHT	318												
	Vyhřívaná a ventilovaná přední sedadla	401												
	Vyhřívaná a ventilovaná zadní sedadla	402												
	Panoramatické elektricky ovládané střešní okno	413												
	Sada komfortních sedadel pro řidiče a spolujezdce (aktivní ortopedická sedadla s masážní funkcí)	432												

Akční nabídka nové Třídy S

Platnost od 6. 10. 2020

● k dodání za příplatek ○ k dodání bez příplatku **S** standardní výbava – nedodává se

		Kód	223.030 S 350 d	223.031 S 350 d 4MATIC	223.033 S 400 d 4MATIC	223.061 S 450 4MATIC	223.063 S 500 4MATIC	223.130 S 350 d L	223.131 S 350 d 4MATIC L	223.133 S 400 d 4MATIC L	223.161 S 450 4MATIC L	223.163 S 500 4MATIC L	Kč bez DPH	**Kč vč. DPH**
	Head-up displej včetně rozšířené reality MBUX	445												
	Zadní tablet o úhlopříčce 7“ pro ovládání systému MBUX	447												
	Sdružený 3D displej	451												
	Zadní sedadlo Executive	453												
	Designové přezky bezpečnostních pásů	561												
	Automatická klimatizace THERMOTRONIC v zadní části vozidla	582												
	Kůže nappa černá	801A												
	Surround soundsystém Burmester® High End 4D	811												
	Multimediální systém MBUX High-End pro cestující na zadních sedadlech	854												
	Digitální přijímač TV	865												
	Aktivní ambientní osvětlení	878												
	Bezdrátové nabíjení pro mobilní telefony v zadní části vozidla	898												
	Sada Chauffeur	P07												
	Sada ochrany proti slunci	P09												
	Sada ochrany vozidla URBAN GUARD Plus	P82												
	Sada pro parkování s dálkovým parkovacím asistentem	PBH												
	Sada energizujícího komfortu pro přední část vozidla	PBS												
	Sada energizujícího komfortu pro zadní část vozidla	PBT												
	Bezdrátová sluchátka (2x)	U58												

		VÝBAVOVÉ LINIE												
Sada linie AMG	**obsahuje:**	PYH	●	●	●	●	–	●	●	●	●	–	158 340	**191 591**
			–	–	–	–	●	–	–	–	–	●	147 940	**179 007**
	Determální tmavá skla od B sloupku	840												
	Linie AMG	950												
	Brzdový systém s většími brzdovými kotouči na přední nápravě	U29												

Barevné odstíny nové Třídy S

Platnost od 6. 10. 2020

● k dodání za příplatek ○ k dodání bez příplatku **S** standardní výbava – nedodává se

Kód		S 350 d 223.030	S 350 d 4MATIC 223.031	S 400 d 4MATIC 223.033	S 450 4MATIC 223.061	S 500 4MATIC 223.063	S 350 d L 223.130	S 350 d 4MATIC L 223.131	S 400 d 4MATIC L 223.133	S 450 4MATIC L 223.161	S 500 4MATIC L 223.163	Kč bez DPH	**Kč vč. DPH**
040U	Standardní - černá	○	○	○	○	○	○	○	○	○	○	0	**0**
197U	Metalíza - černá obsidian	●	●	●	●	○	●	●	●	●	○	25 740	**31 145**
346U	Metalíza - černá onyx	●	●	●	●	○	●	●	●	●	○	25 740	**31 145**
660U	Metalíza - červená rubellite nelze s k. 204A/504A/804A	●	●	●	●	○	●	●	●	●	○	25 740	**31 145**
799U	Metalíza - designo bílá diamond bright	●	●	●	●	–	●	●	●	●	–	44 980	**54 426**
		–	–	–	–	●	–	–	–	–	●	19 240	**23 280**
831U	Metalíza - šedá graphite	●	●	●	●	○	●	●	●	●	○	25 740	**31 145**
859U	Metalíza - stříbrná mojave	●	●	●	●	○	●	●	●	●	○	25 740	**31 145**
922U	Metalíza - stříbrná high-tech	●	●	●	●	○	●	●	●	●	○	25 740	**31 145**
989U	Metalíza - zelená emerald nelze s k. 507A	●	●	●	●	○	●	●	●	●	○	25 740	**31 145**
992U	Metalíza - šedá selenite	●	●	●	●	○	●	●	●	●	○	25 740	**31 145**
998U	Metalíza - modrá anthracite nelze s k. 507A	●	●	●	●	○	●	●	●	●	○	25 740	**31 145**

Čalounění a dekory interiéru nové Třídy S

Platnost od 6. 10. 2020

● k dodání za příplatek ○ k dodání bez příplatku **S** standardní výbava – nedodává se

Kód		S 350 d 223.030	S 350 d 4MATIC 223.031	S 400 d 4MATIC 223.033	S 450 4MATIC 223.061	S 500 4MATIC 223.063	S 350 d L 223.130	S 350 d 4MATIC L 223.131	S 400 d 4MATIC L 223.133	S 450 4MATIC L 223.161	S 500 4MATIC L 223.163	Kč bez DPH	**Kč vč. DPH**
201A	Kůže černá nelze s k. 55U/61U/65U/68U/H38/P34/U04	**S**	**S**	**S**	**S**	**S**	**S**	**S**	**S**	**S**	**S**	0	**0**
204A	Kůže hnědá sienna/černá nelze s k. 55U/58U/61U/65U/660U/68U/77B/H38/P34/U04	●	●	●	●	●	●	●	●	●	●	9 100	**11 011**
205A	Kůže béžová macchiato/šedá magma jen s k. 55U nelze s k. 51U/58U/61U/65U/68U/77B/H38/P34/U04	●	●	●	●	●	●	●	●	●	●	9 100	**11 011**
501A	Kůže nappa Exclusive černá jen s k. 223 + 276 + 413 + 543 + P09 nelze s k. 51U/55U/58U/65U/872/B13/U12	○	○	○	○	○	○	○	○	○	○	0	**0**
504A	Kůže nappa Exclusive hnědá sienna/černá jen s k. 223 + 276 + 413 + 543 + P09 nelze s k. 51U/55U/58U/65U/660U/68U/77B/872/B13/U12	○	○	○	○	○	○	○	○	○	○	0	**0**
505A	Kůže nappa Exclusive béžová macchiato/šedá magma jen s k. 223 + 276 + 413 + 543 + 65U + P09 nelze s k. 51U/55U/58U/61U/68U/77B/872/B13/U12	○	○	○	○	○	○	○	○	○	○	0	**0**
507A	Kůže nappa Exclusive červená carmine/černá jen s k. 223 + 276 + 413 + 543 + P09 nelze s k. 51U/55U/58U/65U/68U/77B/872/989U/998U/B13/U12 dostupná od 11/2020	○	○	○	○	○	○	○	○	○	○	0	**0**
508A	Kůže nappa Exclusive stříbrnošedá/černá jen s k. 223 + 276 + 413 + 543 + P09 nelze s k. 51U/55U/58U/65U/77B/872/B13/U12 dostupná od 12/2020	○	○	○	○	○	○	○	○	○	○	0	**0**
801A	Kůže nappa černá nelze s k. 55U/61U/65U/68U/P34/U04	●	●	●	●	●	●	●	●	●	●	49 400	**59 774**
	cena s k. PYO/PYS/PYV	○	○	○	○	○	○	○	○	○	○	0	**0**

Čalounění a dekory interiéru nové Třídy S

Platnost od 6. 10. 2020

● k dodání za příplatek ○ k dodání bez příplatku **S** standardní výbava – nedodává se

Kód		S 350 d 223.030	S 350 d 4MATIC 223.031	S 400 d 4MATIC 223.033	S 450 4MATIC 223.061	S 500 4MATIC 223.063	S 350 d L 223.130	S 350 d 4MATIC L 223.131	S 400 d 4MATIC L 223.133	S 450 4MATIC L 223.161	S 500 4MATIC L 223.163	Kč bez DPH	**Kč vč. DPH**
804A	Kůže nappa hnědá sienna/černá nelze s k. 55U/58U/61U/65U/660U/68U/77B/P34/U04	●	●	●	●	●	●	●	●	●	●	58 500	**70 785**
	cena s k. PYO/PYS/PYV	●	●	●	●	●	●	●	●	●	●	9 100	**11 011**
805A	Kůže nappa béžová macchiato/šedá magma jen s k. 55U nelze s k. 51U/58U/61U/65U/68U/77B/P34/U04	●	●	●	●	●	●	●	●	●	●	58 500	**70 785**
	cena s k. PYO/PYS/PYV	●	●	●	●	●	●	●	●	●	●	9 100	**11 011**
51U	Čalounění stropu - tkanina černá jen s k. 201A/204A/801A/804A nelze s k. 55U/58U/61U/65U/68U/P34/U04	○	○	○	○	○	○	○	○	○	○	0	**0**
55U	Čalounění stropu - tkanina béžová macchiato jen s k. 205A/805A nelze s k. 51U/58U/61U/65U/68U/77B/P34/U04	○	○	○	○	○	○	○	○	○	○	0	**0**
58U	Čalounění stropu - tkanina šedá neva jen s k. 201A/801A nelze s k. 51U/55U/61U/65U/68U/P34/U04	○	○	○	○	○	○	○	○	○	○	0	**0**
61U	Čalounění stropu designo - mikrovlákno DINAMICA černé jen s k. 501A/504A/507A/508A + 223 + 276 + P09 + P34 nelze s k. 51U/55U/58U/65U/68U/872/B13/U12	○	○	○	○	○	○	○	○	○	○	0	**0**
	cena s k. 508A	●	●	●	●	●	●	●	●	●	●	9 100	**11 011**
65U	Čalounění stropu designo - mikrovlákno DINAMICA béžové macchiato jen s k. 505A/508A + 223 + 276 + P09 nelze s k. 51U/55U/58U/61U/68U/77B/872/B13/U12	○	○	○	○	○	○	○	○	○	○	0	**0**
	cena s k. 508A	●	●	●	●	●	●	●	●	●	●	9 100	**11 011**
68U	Čalounění stropu designo - mikrovlákno DINAMICA šedé neva jen s k. 501A/508A + 223 + 276 + P09 + P34 nelze s k. 51U/55U/58U/61U/65U/872/B13/U12	○	○	○	○	○	○	○	○	○	○	0	**0**
	cena s k. 501A	●	●	●	●	●	●	●	●	●	●	9 100	**11 011**

Čalounění a dekory interiéru nové Třídy S

Platnost od 6. 10. 2020

● k dodání za příplatek ○ k dodání bez příplatku **S** standardní výbava – nedodává se

Kód		S 350 d 223.030	S 350 d 4MATIC 223.031	S 400 d 4MATIC 223.033	S 450 4MATIC 223.061	S 500 4MATIC 223.063	S 350 d L 223.130	S 350 d 4MATIC L 223.131	S 400 d 4MATIC L 223.133	S 450 4MATIC L 223.161	S 500 4MATIC L 223.163	Kč bez DPH	**Kč vč. DPH**
735	Ozdobné výplně interiéru Exclusive jen s k. P34 + 501A/504A/505A/507A/508A nelze s k. 51U/55U/58U/B13	○	○	○	○	○	○	○	○	○	○	0	**0**
H02	Ozdobné výplně interiéru - antracitové dřevo topolu s otevřenými póry jen s k. 726 nelze s k. 722/L2D	**S**	**S**	**S**	**S**	**S**	**S**	**S**	**S**	**S**	**S**	0	**0**
H17	Ozdobné výplně interiéru - černý klavírový lak se vzhledem „flowing lines“ jen s k. 726 nelze s k. 722 dostupné od 12/2020	●	●	●	●	●	●	●	●	●	●	33 800	**40 898**
H29	Ozdobné výplně interiéru - hnědé dřevo ořechu s vysokým leskem jen s k. 726 nelze s k. 722	●	●	●	●	●	●	●	●	●	●	10 140	**12 269**
H37	Ozdobné výplně interiéru - černé dřevo topolu s vysokým leskem jen s k. 726 nelze s k. 722	●	●	●	●	●	●	●	●	●	●	11 440	**13 842**
	cena s k. PYH	○	○	○	○	○	○	○	○	○	○	0	**0**
H38	Ozdobné výplně interiéru designo - hnědé dřevo ořechu s otevřenými póry a hliníkovými linkami jen s k. 726 nelze s k. 201A/204A/205A/722/L2D dostupné od 02/2021	●	●	●	●	●	●	●	●	●	●	83 200	**100 672**
H75	Ozdobné výplně interiéru - černostříbrné metalické se vzhledem tkaniny dostupné od 02/2021	●	●	●	●	●	●	●	●	●	●	22 100	**26 741**
722	Středová konzole - černostříbrná metalická se vzhledem tkaniny jen s k. H75 nelze s k. 726 dostupná od 02/2021	●	●	●	●	●	●	●	●	●	●	7 540	**9 123**

Čalounění a dekory interiéru nové Třídy S

Platnost od 6. 10. 2020

● k dodání za příplatek ○ k dodání bez příplatku **S** standardní výbava – nedodává se

Kód		S 350 d 223.030	S 350 d 4MATIC 223.031	S 400 d 4MATIC 223.033	S 450 4MATIC 223.061	S 500 4MATIC 223.063	S 350 d L 223.130	S 350 d 4MATIC L 223.131	S 400 d 4MATIC L 223.133	S 450 4MATIC L 223.161	S 500 4MATIC L 223.163	Kč bez DPH	**Kč vč. DPH**
726	Středová konzole - povrch se vzhledem černého křišťálu nelze s k. 722	**S**	**S**	**S**	**S**	**S**	**S**	**S**	**S**	**S**	**S**	0	**0**
561	Designové přezky bezpečnostních pásů jen s k. PYP/PYS	–	–	–	–	–	○	○	○	○	○	0	**0**
U04	Koberečky s kontrastním lemováním jen s k. 501A/504A/505A/507A/508A nelze s k. 51U/55U/58U/872/P55/PYH/U12	○	○	○	○	○	○	○	○	○	○	0	**0**
U12	Velurové koberečky jen s k. 201A/204A/205A/801A/804A/805A nelze s k. 61U/65U/68U/P55/PYH/U04	○	○	○	○	○	○	○	○	○	○	0	**0**
U26	Koberečky AMG jen s k. PYH nelze s k. 550/L2B/U04/U12	○	○	○	○	○	○	○	○	○	○	0	**0**

Telematika nové Třídy S

Platnost od 6. 10. 2020

● k dodání za příplatek ○ k dodání bez příplatku **S** standardní výbava – nedodává se

Kód		S 350 d 223.030	S 350 d 4MATIC 223.031	S 400 d 4MATIC 223.033	S 450 4MATIC 223.061	S 500 4MATIC 223.063	S 350 d L 223.130	S 350 d 4MATIC L 223.131	S 400 d 4MATIC L 223.133	S 450 4MATIC L 223.161	S 500 4MATIC L 223.163	Kč bez DPH	**Kč vč. DPH**
01U	Mercedes me connect - Příprava pro navigační služby	**S**	**S**	**S**	**S**	**S**	**S**	**S**	**S**	**S**	**S**	0	**0**
14U	Sada pro smartphone	**S**	**S**	**S**	**S**	**S**	**S**	**S**	**S**	**S**	**S**	0	**0**
16U	Apple CarPlay jen s k. 14U	**S**	**S**	**S**	**S**	**S**	**S**	**S**	**S**	**S**	**S**	0	**0**
17U	Android Auto jen s k. 14U	**S**	**S**	**S**	**S**	**S**	**S**	**S**	**S**	**S**	**S**	0	**0**
21U	Palubní kamera jen s k. U19	○	○	○	○	○	○	○	○	○	○	0	**0**
22U	Streamovací služby MBUX jen s k. 810/811	○	○	○	○	○	○	○	○	○	○	0	**0**
321	Snímač otisků prstů	**S**	**S**	**S**	**S**	**S**	**S**	**S**	**S**	**S**	**S**	0	**0**
326	Alternativní umístění mobilního telefonu v zadní části vozidla jen s k. 223 + 224 + 276 + 447 + 582 + 72B + 898 nelze s k. 872	–	–	–	–	–	●	●	●	●	●	15 340	**18 561**
32U	Personalizace zvuku jen s k. 810/811	○	○	○	○	○	○	○	○	○	○	0	**0**
34U	Sada rozšířené konektivity Premium součást k. PYB	**S**	**S**	**S**	**S**	**S**	**S**	**S**	**S**	**S**	**S**	0	**0**
351	Mercedes-Benz e-call	**S**	**S**	**S**	**S**	**S**	**S**	**S**	**S**	**S**	**S**	0	**0**
355	Multimediální systém MBUX s rozšířenými funkcemi	**S**	**S**	**S**	**S**	**S**	**S**	**S**	**S**	**S**	**S**	0	**0**
365	Navigace umístěná na pevném disku	**S**	**S**	**S**	**S**	**S**	**S**	**S**	**S**	**S**	**S**	0	**0**
367	Příprava pro Live Traffic Information	**S**	**S**	**S**	**S**	**S**	**S**	**S**	**S**	**S**	**S**	0	**0**
384	Komunikační modul LTE Advanced pro služby Mercedes me connect součást k. PYB	**S**	**S**	**S**	**S**	**S**	**S**	**S**	**S**	**S**	**S**	0	**0**
438	Head-up displej součást k. PYU/PYV	○	○	○	○	○	○	○	○	○	○	0	**0**

Telematika nové Třídy S

Platnost od 6. 10. 2020

● k dodání za příplatek ○ k dodání bez příplatku **S** standardní výbava – nedodává se

Kód		S 350 d 223.030	S 350 d 4MATIC 223.031	S 400 d 4MATIC 223.033	S 450 4MATIC 223.061	S 500 4MATIC 223.063	S 350 d L 223.130	S 350 d 4MATIC L 223.131	S 400 d 4MATIC L 223.133	S 450 4MATIC L 223.161	S 500 4MATIC L 223.163	Kč bez DPH	**Kč vč. DPH**
445	Head-up displej včetně rozšířené reality MBUX součást k. PYN/PYO/PYS jen s k. 451 + 534 nelze s k. 438	○	○	○	○	○	○	○	○	○	○	0	**0**
447	Zadní tablet o úhlopříčce 7“ pro ovládání systému MBUX jen s k. 72B/898	●	●	●	●	●	●	●	●	●	●	13 000	**15 730**
	cena s k. PYP/PYS	–	–	–	–	–	○	○	○	○	○	0	**0**
451	Sdružený 3D displej součást k. PYN/PYO/PYS/PYU/PYV jen s k. 534	○	○	○	○	○	○	○	○	○	○	0	**0**
534	Multimediální systém MBUX	**S**	**S**	**S**	**S**	**S**	**S**	**S**	**S**	**S**	**S**	0	**0**
537	Digitální přijímač rozhlasového vysílání DAB	**S**	**S**	**S**	**S**	**S**	**S**	**S**	**S**	**S**	**S**	0	**0**
72B	Dodatečné USB zásuvky součást k. PYB	**S**	**S**	**S**	**S**	**S**	**S**	**S**	**S**	**S**	**S**	0	**0**
77B	Asistent MBUX v interiéru jen s k. 201A/501A/801A nelze s k. 55U/65U	●	●	●	●	●	●	●	●	●	●	14 040	**16 988**
79B	Příprava pro digitální rádio	**S**	**S**	**S**	**S**	**S**	**S**	**S**	**S**	**S**	**S**	0	**0**
810	Surround soundsystém Burmester® 3D součást k. PYN/PYO/PYU/PYV jen s k. 22U + 32U nelze s k. 811	○	○	○	○	○	○	○	○	○	○	0	**0**
811	Surround soundsystém Burmester® High End 4D jen s k. 223 + 22U + 276 + 32U + 402 + 413 + 543 + 903 + P09 nelze s k. 810/872	●	●	●	●	●	●	●	●	●	●	137 800	**166 738**
	cena s k. PYS	–	–	–	–	–	○	○	○	○	○	0	**0**

Telematika nové Třídy S

Platnost od 6. 10. 2020

● k dodání za příplatek ○ k dodání bez příplatku **S** standardní výbava – nedodává se

Kód		S 350 d 223.030	S 350 d 4MATIC 223.031	S 400 d 4MATIC 223.033	S 450 4MATIC 223.061	S 500 4MATIC 223.063	S 350 d L 223.130	S 350 d 4MATIC L 223.131	S 400 d 4MATIC L 223.133	S 450 4MATIC L 223.161	S 500 4MATIC L 223.163	Kč bez DPH	**Kč vč. DPH**
854	Multimediální systém MBUX High-End pro cestující na zadních sedadlech jen s k. 534 nelze s k. U67	●	●	●	●	●	●	●	●	●	●	77 740	**94 065**
	cena s k. PYS	–	–	–	–	–	○	○	○	○	○	0	**0**
865	Digitální přijímač TV jen s k. 534	●	●	●	●	●	●	●	●	●	●	28 080	**33 977**
	cena s k. PYS	–	–	–	–	–	○	○	○	○	○	0	**0**
868	Centrální displej s technologií OLED součást k. PYB jen s k. 534 + U19	**S**	**S**	**S**	**S**	**S**	**S**	**S**	**S**	**S**	**S**	0	**0**
897	Bezdrátové nabíjení pro mobilní telefony nelze s k. 899	**S**	**S**	**S**	**S**	**S**	**S**	**S**	**S**	**S**	**S**	0	**0**
898	Bezdrátové nabíjení pro mobilní telefony v zadní části vozidla jen s k. PYP/PYS + 223 + 276 + 447 + 72B nelze s k. 872	–	–	–	–	–	○	○	○	○	○	0	**0**
899	Multifunkční telefonování nelze s k. 897	●	●	●	●	●	●	●	●	●	●	15 340	**18 561**
PBG	Sada navigace MBUX Premium	**S**	**S**	**S**	**S**	**S**	**S**	**S**	**S**	**S**	**S**	0	**0**
U19	Rozšířená realita pro navigaci multimediálního systému MBUX jen s k. 534 + 868	○	○	○	○	○	○	○	○	○	○	0	**0**
U58	Bezdrátová sluchátka (2x)	●	●	●	●	●	●	●	●	●	●	10 400	**12 584**
	cena s k. PYS	–	–	–	–	–	○	○	○	○	○	0	**0**

Disky kol a pneumatiky nové Třídy S

Platnost od 6. 10. 2020

● k dodání za příplatek ○ k dodání bez příplatku **S** standardní výbava – nedodává se

Kód		S 350 d 223.030	S 350 d 4MATIC 223.031	S 400 d 4MATIC 223.033	S 450 4MATIC 223.061	S 500 4MATIC 223.063	S 350 d L 223.130	S 350 d 4MATIC L 223.131	S 400 d 4MATIC L 223.133	S 450 4MATIC L 223.161	S 500 4MATIC L 223.163	Kč bez DPH	**Kč vč. DPH**
475	Monitorování tlaku v pneumatikách	**S**	**S**	**S**	**S**	**S**	**S**	**S**	**S**	**S**	**S**	0	**0**
B51	Sada na opravu pneumatik TIREFIT součást k. PYB nelze s k. R66	**S**	**S**	**S**	**S**	**S**	**S**	**S**	**S**	**S**	**S**	0	**0**
E16	Bezpečnostní šrouby ke kolům	●	●	●	●	●	●	●	●	●	●	1 820	**2 202**
R01	Letní pneumatiky	○	○	○	○	○	○	○	○	○	○	0	**0**
R03	Sportovní pneumatiky se zvýšenou přilnavostí jen s k. 10R/15R/77R/R16/R55/R60/R90/RRG/RZI nelze s k. R01/R66	●	●	●	●	●	●	●	●	●	●	8 580	**10 382**
R06	Pneumatiky s nižší hlučností nelze s k. 01R/R38/R41	○	○	○	○	○	○	○	○	○	○	0	**0**
R66	Pneumatiky Run-flat s možností nouzového dojezdu nelze s k. 01R/10R/B51/R16/R90/RWK/RWN/RZI	●	●	●	●	●	●	●	●	●	●	9 100	**11 011**
01R	18“ disky kol z lehké slitiny, 5dvoupaprskové součást k. PYB nelze s k. P55/PYH/R03/R06/R66	**S**	**S**	**S**	**S**	–	**S**	**S**	**S**	**S**	–	0	**0**
10R	19“ disky kol z lehké slitiny, vícepaprskové jen s k. R01/R03 + R06 nelze s k. 216/P55/PYH/R66	●	●	●	●	**S**	●	●	●	●	**S**	39 000	**47 190**
15R	19“ disky kol z lehké slitiny, vícepaprskové jen s k. R01/R03 + R06 nelze s k. P55/PYH	●	●	●	●	○	●	●	●	●	○	35 100	**42 471**
60R	20“ disky kol z lehké slitiny, vícepaprskové jen s k. R01 + R06 nelze s k. P55/PYH	●	●	●	●	–	●	●	●	●	–	66 300	**80 223**
		–	–	–	–	●	–	–	–	–	●	31 200	**37 752**

Disky kol a pneumatiky nové Třídy S

Platnost od 6. 10. 2020

● k dodání za příplatek ○ k dodání bez příplatku **S** standardní výbava – nedodává se

Kód		S 350 d 223.030	S 350 d 4MATIC 223.031	S 400 d 4MATIC 223.033	S 450 4MATIC 223.061	S 500 4MATIC 223.063	S 350 d L 223.130	S 350 d 4MATIC L 223.131	S 400 d 4MATIC L 223.133	S 450 4MATIC L 223.161	S 500 4MATIC L 223.163	Kč bez DPH	**Kč vč. DPH**
77R	19“ disky kol z lehké slitiny, 5dvoupaprskové jen s k. R01/R03 + R06 nelze s k. P55/PYH	●	●	●	●	○	●	●	●	●	○	18 200	**22 022**
R16	19“ disky kol z lehké slitiny, vícepaprskové jen s k. R01/R03 + R06 nelze s k. 216/P55/PYH/R66	●	●	●	●	○	●	●	●	●	○	39 000	**47 190**
R42	20“ disky kol z lehké slitiny, vícepaprskové jen s k. R01 + R06 nelze s k. P55/PYH	●	●	●	●	–	●	●	●	●	–	58 500	**70 785**
		–	–	–	–	●	–	–	–	–	●	19 500	**23 595**
R51	20“ disky kol z lehké slitiny, 10dvoupaprskové jen s k. R01 + R06 nelze s k. 216/P55/PYH	●	●	●	●	–	●	●	●	●	–	114 400	**138 424**
		–	–	–	–	●	–	–	–	–	●	75 400	**91 234**
R55	19“ disky kol z lehké slitiny, 5dvoupaprskové jen s k. R01/R03 + R06 nelze s k. P55/PYH	●	●	●	●	○	●	●	●	●	○	35 100	**42 471**
R60	19“ disky kol z lehké slitiny, vícepaprskové jen s k. R01/R03 + R06 nelze s k. P55/PYH	●	●	●	●	○	●	●	●	●	○	35 100	**42 471**
R73	20“ disky kol z lehké slitiny, 10dvoupaprskové jen s k. R01 + R06 nelze s k. P55/PYH	●	●	●	●	–	●	●	●	●	–	110 500	**133 705**
		–	–	–	–	●	–	–	–	–	●	71 500	**86 515**
R90	19“ disky kol z lehké slitiny, 5dvoupaprskové jen s k. R01/R03 + R06 nelze s k. 216/P55/PYH/R66	●	●	●	●	○	●	●	●	●	○	23 400	**28 314**

Disky kol a pneumatiky nové Třídy S

Platnost od 6. 10. 2020

● k dodání za příplatek ○ k dodání bez příplatku **S** standardní výbava – nedodává se

Kód		S 350 d 223.030	S 350 d 4MATIC 223.031	S 400 d 4MATIC 223.033	S 450 4MATIC 223.061	S 500 4MATIC 223.063	S 350 d L 223.130	S 350 d 4MATIC L 223.131	S 400 d 4MATIC L 223.133	S 450 4MATIC L 223.161	S 500 4MATIC L 223.163	Kč bez DPH	**Kč vč. DPH**
RRG	19“ disky kol AMG z lehké slitiny, 5paprskové jen s k. PYH + 216 + 501 nelze s k. 201/550/L2B/U04/U12	○	○	○	○	○	○	○	○	○	○	0	**0**
RVQ	20“ disky kol AMG z lehké slitiny, vícepaprskové jen s k. PYH + R01 + R06 nelze s k. 216/R03	●	●	●	●	●	●	●	●	●	●	27 300	**33 033**
RVR	20“ disky kol AMG z lehké slitiny, vícepaprskové jen s k. PYH + R01 + R06 + P55 nelze s k. 216/550/L2B/R03/U04/U12	●	●	●	●	●	●	●	●	●	●	35 100	**42 471**
RVU	20“ disky kol AMG z lehké slitiny, vícepaprskové jen s k. PYH + 216 + 501 + R01 + R06 nelze s k. 201/R03	●	●	●	●	●	●	●	●	●	●	27 300	**33 033**
RVV	20“ disky kol AMG z lehké slitiny, vícepaprskové jen s k. PYH + 216 + 501 + R01 + R06 + P55 nelze s k. 201/550/L2B/R03/U04/U12	●	●	●	●	●	●	●	●	●	●	35 100	**42 471**
RWK	21“ disky kol AMG z lehké slitiny, vícepaprskové jen s k. PYH + R01 + R06 nelze s k. 216/R03/R66	●	●	●	●	●	●	●	●	●	●	54 600	**66 066**
RWN	21“ disky kol AMG z lehké slitiny, 5dvoupaprskové jen s k. PYH + R01 + R06 + P55 nelze s k. 216/550/L2B/R03/R66/U04/U12	●	●	●	●	●	●	●	●	●	●	62 400	**75 504**
RZI	19“ disky kol AMG z lehké slitiny, 5paprskové jen s k. PYH + R01/R03 + R06 nelze s k. 216/550/L2B/R66/U04/U12	○	○	○	○	○	○	○	○	○	○	0	**0**

Příplatkové výbavy nové Třídy S

Platnost od 6. 10. 2020

● k dodání za příplatek ○ k dodání bez příplatku **S** standardní výbava – nedodává se

Kód		S 350 d 223.030	S 350 d 4MATIC 223.031	S 400 d 4MATIC 223.033	S 450 4MATIC 223.061	S 500 4MATIC 223.063	S 350 d L 223.130	S 350 d 4MATIC L 223.131	S 400 d 4MATIC L 223.133	S 450 4MATIC L 223.161	S 500 4MATIC L 223.163	Kč bez DPH	**Kč vč. DPH**
201	Natáčecí zadní náprava s úhlem natočení 4,5° nelze s k. 216/RRG/RVU/RVV	●	●	●	●	●	●	●	●	●	●	33 800	**40 898**
216	Natáčecí zadní náprava s úhlem natočení 10° jen s k. PBH nelze s k. 10R/17R/201/218/P44/R16/R51/R90/RVQ/RVR/RWK/RWN/RZI	●	●	●	●	●	●	●	●	●	●	33 800	**40 898**
223	Elektricky nastavitelná zadní sedadla s paměťovou funkcí jen s k. 276 nelze s k. 872	●	●	●	●	●	●	●	●	●	●	40 560	**49 078**
	cena s k. PYP/PYS	–	–	–	–	–	○	○	○	○	○	0	**0**
224	Komfortní zadní sedadla First Class (4místné provedení) jen s k. 223 + 276 + 447 + 582 + 72B + 898 + PYP/PYS nelze s k. 872	–	–	–	–	–	●	●	●	●	●	72 800	**88 088**
228	Nezávislé topení a větrání jen s k. B24	●	●	●	●	●	●	●	●	●	●	32 240	**39 010**
231	Dálkové otevírání garážových vrat integrované ve vnitřním zpětném zrcátku jen s k. 249	●	●	●	●	●	●	●	●	●	●	5 850	**7 079**
233	Aktivní adaptivní tempomat DISTRONIC jen s k. P20	**S**	**S**	**S**	**S**	**S**	**S**	**S**	**S**	**S**	**S**	0	**0**
235	Aktivní parkovací asistent s funkcí PARKTRONIC jen s k. PBH	○	○	○	○	○	○	○	○	○	○	0	**0**
243	Aktivní asistent jízdy v pruzích	**S**	**S**	**S**	**S**	**S**	**S**	**S**	**S**	**S**	**S**	0	**0**
249	Vnitřní a vnější zrcátko řidiče s automatickou funkcí proti oslnění	**S**	**S**	**S**	**S**	**S**	**S**	**S**	**S**	**S**	**S**	0	**0**
260	Bez označení typu na víku zavazadlového prostoru	○	○	○	○	○	○	○	○	○	○	0	**0**
266	Aktivní asistent řízení jen s k. P20	**S**	**S**	**S**	**S**	**S**	**S**	**S**	**S**	**S**	**S**	0	**0**
275	Elektricky nastavitelné sedadlo řidiče s paměťovou funkcí	**S**	**S**	**S**	**S**	**S**	**S**	**S**	**S**	**S**	**S**	0	**0**

Příplatkové výbavy nové Třídy S

Platnost od 6. 10. 2020

● k dodání za příplatek ○ k dodání bez příplatku **S** standardní výbava – nedodává se

Kód		S 350 d 223.030	S 350 d 4MATIC 223.031	S 400 d 4MATIC 223.033	S 450 4MATIC 223.061	S 500 4MATIC 223.063	S 350 d L 223.130	S 350 d 4MATIC L 223.131	S 400 d 4MATIC L 223.133	S 450 4MATIC L 223.161	S 500 4MATIC L 223.163	Kč bez DPH	**Kč vč. DPH**
276	Paměťová sada pro zadní sedadla jen s k. 223 nelze s k. 872	○	○	○	○	○	○	○	○	○	○	0	**0**
27U	Inteligentní parkovací asistent jen s k. 384 + 7B8 + 889 + PBH	○	○	○	○	○	○	○	○	○	○	0	**0**
282	Otvor ze zavazadlového prostoru pro převoz delších předmětů jen s k. 942	**S**	**S**	**S**	**S**	**S**	**S**	**S**	**S**	**S**	**S**	0	**0**
292	PRE-SAFE® Impulse side	**S**	**S**	**S**	**S**	**S**	**S**	**S**	**S**	**S**	**S**	0	**0**
293	Boční airbagy v zadní části vozidla	●	●	●	●	●	●	●	●	●	●	9 880	**11 955**
	cena s k. 306	–	–	–	–	–	○	○	○	○	○	0	**0**
297	Elektricky ovládané sluneční clony na zadních dveřích jen s k. P09	○	○	○	○	○	○	○	○	○	○	0	**0**
301	Kuřácká sada	●	●	●	●	●	●	●	●	●	●	2 990	**3 618**
302	Airbagy pro cestující v zadní části vozidla	–	–	–	–	–	●	●	●	●	●	13 000	**15 730**
	cena s k. PYS	–	–	–	–	–	○	○	○	○	○	0	**0**
306	Airbagy v zadních bezpečnostních pásech jen s k. 223 + 276 + 293 + 561 + PYS nelze s k. 872 s k. 205A/505A/805A dostupné od 12/2020	–	–	–	–	–	○	○	○	○	○	0	**0**
308	Chladicí box v zadní části vozidla jen s k. 223 + 276 nelze s k. 872	●	●	●	●	●	●	●	●	●	●	29 900	**36 179**
318	Světlomety DIGITAL LIGHT součást k. PYN/PYO/PYS/PYU/PYV	○	○	○	○	○	○	○	○	○	○	0	**0**
322	Vyhřívání zátylku a ramen v zadní části vozidla jen s k. 223 + 276 + 402 + 903 + P43 nelze s k. 872	○	○	○	○	○	○	○	○	○	○	0	**0**

Příplatkové výbavy nové Třídy S

Platnost od 6. 10. 2020

● k dodání za příplatek ○ k dodání bez příplatku **S** standardní výbava – nedodává se

Kód		S 350 d 223.030	S 350 d 4MATIC 223.031	S 400 d 4MATIC 223.033	S 450 4MATIC 223.061	S 500 4MATIC 223.063	S 350 d L 223.130	S 350 d 4MATIC L 223.131	S 400 d 4MATIC L 223.133	S 450 4MATIC L 223.161	S 500 4MATIC L 223.163	Kč bez DPH	**Kč vč. DPH**
325	Středový airbag	**S**	**S**	**S**	**S**	**S**	**S**	**S**	**S**	**S**	**S**	0	**0**
401	Vyhřívaná a ventilovaná přední sedadla součást k. PYN/PYO/PYS/PYU/PYV jen s k. 902	○	○	○	○	○	○	○	○	○	○	0	**0**
402	Vyhřívaná a ventilovaná zadní sedadla jen s k. 223 + 276 + 903 nelze s k. 872	●	●	●	●	●	●	●	●	●	●	32 890	**39 797**
	cena s k. PYO/PYV	●	●	●	●	●	●	●	●	●	●	22 230	**26 898**
	cena s k. PYP/PYS	–	–	–	–	–	○	○	○	○	○	0	**0**
406	Sada komfortních sedadel v zadní části vozidla (ortopedická sedadla) jen s k. 223 + 276 + 402 + 903 + P43 nelze s k. 872	○	○	○	○	○	○	○	○	○	○	0	**0**
413	Panoramatické elektricky ovládané střešní okno součást k. PYN/PYO/PYS/PYU/PYV	○	○	○	○	○	○	○	○	○	○	0	**0**
421	Automatická 9stupňová převodovka 9G-TRONIC	**S**	**S**	**S**	**S**	**S**	**S**	**S**	**S**	**S**	**S**	0	**0**
432	Sada komfortních sedadel pro řidiče a spolujezdce (aktivní ortopedická sedadla s masážní funkcí) součást k. PYN/PYO/PYS/PYU/PYV jen s k. 401 + 436/439 + 902	○	○	○	○	○	○	○	○	○	○	0	**0**
436	Komfortní hlavové opěrky v přední části vozidla jen s k. 401 + 432 + 902 nelze s k. 453/873/P07	○	○	○	○	○	○	○	○	○	○	0	**0**
439	Luxusní hlavové opěrky EASY ADJUST v přední části vozidla jen s k. 223 + 276 + 561 + P07 nelze s k. 436/872	–	–	–	–	–	○	○	○	○	○	0	**0**
443	Vyhřívaný multifunkční volant jen s k. P69	○	○	○	○	○	○	○	○	○	○	0	**0**

Příplatkové výbavy nové Třídy S

Platnost od 6. 10. 2020

● k dodání za příplatek ○ k dodání bez příplatku **S** standardní výbava – nedodává se

Kód		S 350 d 223.030	S 350 d 4MATIC 223.031	S 400 d 4MATIC 223.033	S 450 4MATIC 223.061	S 500 4MATIC 223.063	S 350 d L 223.130	S 350 d 4MATIC L 223.131	S 400 d 4MATIC L 223.133	S 450 4MATIC L 223.161	S 500 4MATIC L 223.163	Kč bez DPH	**Kč vč. DPH**
449	Sklopné stolky v zadní části vozidla jen s k. 223 + 224 + 276 + 447 + 582 + 72B + 898 nelze s k. 872	–	–	–	–	–	●	●	●	●	●	46 800	**56 628**
452	Elektricky nastavitelné sedadlo spolujezdce ze zadní části vozidla jen s k. 223 + 276 + 561 + P07	–	–	–	–	–	○	○	○	○	○	0	**0**
453	Zadní sedadlo Executive za spolujezdcem jen s k. 223 + 276 + 561 + 582 + P07 + PYS nelze s k. 436/872	–	–	–	–	–	○	○	○	○	○	0	**0**
481	Ochranný kryt podvozku vozidla	●	●	●	●	●	●	●	●	●	●	3 380	**4 090**
489	Podvozek se vzduchovým pružením AIRMATIC	**S**	**S**	**S**	**S**	**S**	**S**	**S**	**S**	**S**	**S**	0	**0**
501	360° kamera jen s k. PBH	○	○	○	○	○	○	○	○	○	○	0	**0**
503	Příprava pro dálkového parkovacího asistenta jen s k. 501 + 7B8 + 889 + PBH	○	○	○	○	○	○	○	○	○	○	0	**0**
513	Asistent dopravního značení	**S**	**S**	**S**	**S**	**S**	**S**	**S**	**S**	**S**	**S**	0	**0**
540	Elektrické stínicí rolo pro zadní okno jen s k. P09	○	○	○	○	○	○	○	○	○	○	0	**0**
543	Sluneční clona sklopná a bočně výklopná jen s k. 413 + P09	○	○	○	○	○	○	○	○	○	○	0	**0**
546	Aktivní asistent rychlostního omezení Speed Limit Assist jen s k. P20 + 513	**S**	**S**	**S**	**S**	**S**	**S**	**S**	**S**	**S**	**S**	0	**0**
550	Tažné zařízení s ESP pro stabilizaci přívěsu jen s k. 282 + 7B8 + 871 + 881 + 884 + 942 + U35 nelze s k. P55/PYH	●	●	●	●	●	●	●	●	●	●	29 640	**35 864**
551	Alarm včetně ochrany proti odtahu jen s k. P82	○	○	○	○	○	○	○	○	○	○	0	**0**

Příplatkové výbavy nové Třídy S

Platnost od 6. 10. 2020

● k dodání za příplatek ○ k dodání bez příplatku **S** standardní výbava – nedodává se

Kód		S 350 d 223.030	S 350 d 4MATIC 223.031	S 400 d 4MATIC 223.033	S 450 4MATIC 223.061	S 500 4MATIC 223.063	S 350 d L 223.130	S 350 d 4MATIC L 223.131	S 400 d 4MATIC L 223.133	S 450 4MATIC L 223.161	S 500 4MATIC L 223.163	Kč bez DPH	**Kč vč. DPH**
562	PRE-SAFE® Impulse jen s k. 223 + 276 + 561 + P07 nelze s k. 436/872	–	–	–	–	–	○	○	○	○	○	0	**0**
581	Automatická klimatizace THERMOTRONIC	**S**	**S**	**S**	**S**	**S**	**S**	**S**	**S**	**S**	**S**	0	**0**
582	Automatická klimatizace THERMOTRONIC v zadní části vozidla	●	●	●	●	●	●	●	●	●	●	29 640	**35 864**
	cena s k. PYP/PYS	–	–	–	–	–	○	○	○	○	○	0	**0**
587	Osvětlení nástupního prostoru s projekcí loga Mercedes-Benz	**S**	**S**	**S**	**S**	**S**	**S**	**S**	**S**	**S**	**S**	0	**0**
596	Laminovaná bezpečnostní skla s akustickou a tepelnou izolací	●	●	●	●	**S**	●	●	●	●	**S**	29 900	**36 179**
597	Vyhřívání čelního skla jen s k. 438/445	●	●	●	●	●	●	●	●	●	●	15 080	**18 247**
	cena s k. 596	●	●	●	●	●	●	●	●	●	●	10 920	**13 213**
682	Hasicí přístroj	●	●	●	●	●	●	●	●	●	●	3 120	**3 775**
772	AMG bodystyling jen s k. PYH nelze s k. 550/L2B/U04/U12	○	○	○	○	○	○	○	○	○	○	0	**0**
840	Determální tmavá skla od B sloupku	●	●	●	●	●	●	●	●	●	●	10 140	**12 269**
	cena s k. PYH	○	○	○	○	○	○	○	○	○	○	0	**0**
871	Bezdotykové otevírání/zavírání víka zavazadlového prostoru HANDS-FREE ACCESS jen s k. 282 + 7B8 + 881 + 942 + U35	○	○	○	○	○	○	○	○	○	○	0	**0**
872	Vyhřívání zadních sedadel nelze s k. 223/276/306/308/402/501A/504A/505A/507A/508A/61U/65U/68U/811/856/898/903/P07/P43/PBT/U04	●	●	●	●	●	●	●	●	●	●	10 660	**12 899**
	cena s k. PYO/PYV	○	○	○	○	○	○	○	○	○	○	0	**0**
874	Adaptivní systém ostřikovačů/stěračů čelního skla MAGIC VISION CONTROL součást k. PYB jen s k. 8U0	**S**	**S**	**S**	**S**	**S**	**S**	**S**	**S**	**S**	**S**	0	**0**

Příplatkové výbavy nové Třídy S

Platnost od 6. 10. 2020

● k dodání za příplatek ○ k dodání bez příplatku **S** standardní výbava – nedodává se

Kód		S 350 d 223.030	S 350 d 4MATIC 223.031	S 400 d 4MATIC 223.033	S 450 4MATIC 223.061	S 500 4MATIC 223.063	S 350 d L 223.130	S 350 d 4MATIC L 223.131	S 400 d 4MATIC L 223.133	S 450 4MATIC L 223.161	S 500 4MATIC L 223.163	Kč bez DPH	**Kč vč. DPH**
878	Aktivní ambientní osvětlení součást k. PYN/PYO/PYS/PYU/PYV	○	○	○	○	○	○	○	○	○	○	0	**0**
881	Dálkové elektrické otevírání/zavírání víka zavazadlového prostoru jen s k. 282 + 7B8 + 871 + 942 + U35	○	○	○	○	○	○	○	○	○	○	0	**0**
882	Monitorování interiéru vozidla - alarm jen s k. P82	○	○	○	○	○	○	○	○	○	○	0	**0**
883	Servozavírání dveří	**S**	**S**	**S**	**S**	**S**	**S**	**S**	**S**	**S**	**S**	0	**0**
884	Servozavírání víka zavazadlového prostoru s vlastním přídavným zámkem jen s k. 282 + 7B8 + 871 + 881 + 942 + U35	●	●	●	●	●	●	●	●	●	●	4 940	**5 977**
887	Nezávislý zámek víka zavazadlového prostoru	●	●	●	●	●	●	●	●	●	●	1 560	**1 888**
889	KEYLESS-GO včetně zapuštěných výsuvných klik součást k. PYB jen s k. 7B8	**S**	**S**	**S**	**S**	**S**	**S**	**S**	**S**	**S**	**S**	0	**0**
8U0	Vyhřívaná nádrž ostřikovače jen s k. 874	**S**	**S**	**S**	**S**	**S**	**S**	**S**	**S**	**S**	**S**	0	**0**
902	Vyhřívání předních sedadel Plus jen s k. 401	○	○	○	○	○	○	○	○	○	○	0	**0**
903	Vyhřívání zadních sedadel Plus jen s k. 223 + 276 + 402 nelze s k. 872	○	○	○	○	○	○	○	○	○	○	0	**0**
906	Vyhřívání předních loketních opěrek jen s k. P69	○	○	○	○	○	○	○	○	○	○	0	**0**
907	Vyhřívání zadních loketních opěrek jen s k. P69	○	○	○	○	○	○	○	○	○	○	0	**0**
916	Palivová nádrž s větším objemem (76 l) součást k. PYB	**S**	**S**	**S**	**S**	**S**	**S**	**S**	**S**	**S**	**S**	0	**0**

Příplatkové výbavy nové Třídy S

Platnost od 6. 10. 2020

● k dodání za příplatek ○ k dodání bez příplatku **S** standardní výbava – nedodává se

Kód		S 350 d 223.030	S 350 d 4MATIC 223.031	S 400 d 4MATIC 223.033	S 450 4MATIC 223.061	S 500 4MATIC 223.063	S 350 d L 223.130	S 350 d 4MATIC L 223.131	S 400 d 4MATIC L 223.133	S 450 4MATIC L 223.161	S 500 4MATIC L 223.163	Kč bez DPH	**Kč vč. DPH**
942	Sada pro zavazadlový prostor součást k. PYB jen s k. 282 + 7B8 + 871 + 881 + B13/P34 + U35	**S**	**S**	**S**	**S**	**S**	**S**	**S**	**S**	**S**	**S**	0	**0**
947	Konzole pro vlajky na blatníku vlevo	●	●	●	●	●	●	●	●	●	●	25 480	**30 831**
948	Konzole pro vlajky na blatníku vpravo	●	●	●	●	●	●	●	●	●	●	25 480	**30 831**
950	Linie AMG obsahuje k. 772 + L5C/L2D + RZI/RRG/RVQ/RVR/RVU/RVV/RWK/RWN + U26 jen s k. PYH nelze s k. 550/L2B/U04/U12	○	○	○	○	○	○	○	○	○	○	0	**0**
B01	Integrovaný startovací generátor EQ Boost	–	–	–	–	**S**	–	–	–	–	**S**	0	**0**
B05	Chromovaná klika včetně lišty nákladové hrany zavazadlového prostoru z nerezové oceli jen s k. P34 nelze s k. B13	○	○	○	○	○	○	○	○	○	○	0	**0**
B13	Lišta nákladové hrany zavazadlového prostoru z nerezové oceli jen s k. 282 + 7B8 + 871 + 881 + 942 + U35 nelze s k. 501A/504A/505A/507A/508A/61U/65U/68U/B05/P34/U04	**S**	**S**	**S**	**S**	**S**	**S**	**S**	**S**	**S**	**S**	0	**0**
B24	Dálkové ovládání nezávislého topení a větrání jen s k. 228	●	●	●	●	●	●	●	●	●	●	5 200	**6 292**
K32	Aktivní asistent změny jízdního pruhu	**S**	**S**	**S**	**S**	**S**	**S**	**S**	**S**	**S**	**S**	0	**0**
K33	Prodloužený automatický restart při popojíždění v dopravní zácpě	**S**	**S**	**S**	**S**	**S**	**S**	**S**	**S**	**S**	**S**	0	**0**
K34	Asistent přizpůsobení rychlosti	**S**	**S**	**S**	**S**	**S**	**S**	**S**	**S**	**S**	**S**	0	**0**
L2B	Multifunkční volant potažený kůží nappa nelze s k. P55/PYH	**S**	**S**	**S**	**S**	**S**	**S**	**S**	**S**	**S**	**S**	0	**0**
L2D	Multifunkční volant v kombinaci dřevo/kůže s k. H17/H29/H37 dostupný od 12/2020 s k. H75 dostupný od 02/2021 nelze s k. H02/H38	●	●	●	●	●	●	●	●	●	●	16 120	**19 505**

Příplatkové výbavy nové Třídy S

Platnost od 6. 10. 2020

● k dodání za příplatek ○ k dodání bez příplatku **S** standardní výbava – nedodává se

Kód		S 350 d 223.030	S 350 d 4MATIC 223.031	S 400 d 4MATIC 223.033	S 450 4MATIC 223.061	S 500 4MATIC 223.063	S 350 d L 223.130	S 350 d 4MATIC L 223.131	S 400 d 4MATIC L 223.133	S 450 4MATIC L 223.161	S 500 4MATIC L 223.163	Kč bez DPH	**Kč vč. DPH**
L5C	Multifunkční sportovní volant potažený kůží nappa jen s k. PYH nelze s k. 550/U04/U12 dostupný od 12/2020	○	○	○	○	○	○	○	○	○	○	0	**0**
P07	Sada Chauffeur obsahuje k. 439 + 452 + 562 jen s k. 223 + 276 + 561 + PYP/PYS	–	–	–	–	–	○	○	○	○	○	0	**0**
P09	Sada ochrany proti slunci obsahuje k. 297 + 540	●	●	●	●	●	●	●	●	●	●	28 470	**34 449**
	cena s k. PYP/PYS	–	–	–	–	–	○	○	○	○	○	0	**0**
P20	Sada jízdních asistentů Plus obsahuje k. 233 + 266 + 292 + K32 + K33 + K34	**S**	**S**	**S**	**S**	**S**	**S**	**S**	**S**	**S**	**S**	0	**0**
P21	Sada AIR-BALANCE	●	●	●	●	●	●	●	●	●	●	9 620	**11 640**
	cena s k. PBS	○	○	○	○	○	○	○	○	○	○	0	**0**
P34	Sada Exclusive obsahuje k. 501A/504A/505A/507A/508A + 735 + B05 + U25 jen s k. 223 + 540 nelze s k. 51U/55U/58U/B13	●	●	●	●	●	●	●	●	●	●	145 600	**176 176**
	cena s k. PYH	●	●	●	●	●	●	●	●	●	●	136 500	**165 165**
	cena s k. PYO/PYS/PYV	●	●	●	●	●	●	●	●	●	●	100 100	**121 121**
	cena s k. PYO/PYS/PYV + PYH	●	●	●	●	●	●	●	●	●	●	91 000	**110 110**
P43	Sada komfortních zadních sedadel obsahuje k. 322 + 406 jen s k. 223 + 276 + 402 + 447/854 + 903 nelze s k. 872	●	●	●	●	●	●	●	●	●	●	44 200	**53 482**
	cena s k. PBT	–	–	–	–	–	○	○	○	○	○	0	**0**

Příplatkové výbavy nové Třídy S

Platnost od 6. 10. 2020

● k dodání za příplatek ○ k dodání bez příplatku **S** standardní výbava – nedodává se

Kód		S 350 d 223.030	S 350 d 4MATIC 223.031	S 400 d 4MATIC 223.033	S 450 4MATIC 223.061	S 500 4MATIC 223.063	S 350 d L 223.130	S 350 d 4MATIC L 223.131	S 400 d 4MATIC L 223.133	S 450 4MATIC L 223.161	S 500 4MATIC L 223.163	Kč bez DPH	**Kč vč. DPH**
P55	Sada Night jen s k. PYH nelze s k. 550/L2B/U04/U12	●	●	●	●	●	●	●	●	●	●	9 360	**11 326**
P64	Paměťová sada pro sedadla řidiče a spolujezdce obsahuje k. 249 + 275 + 321 + U22/432	**S**	**S**	**S**	**S**	**S**	**S**	**S**	**S**	**S**	**S**	0	**0**
P69	Sada komfortního vyhřívání obsahuje k. 443 + 906 + 907 jen s k. 872/402 + 873/401	●	●	●	●	●	●	●	●	●	●	15 080	**18 247**
	cena s k. PBS	○	○	○	○	○	○	○	○	○	○	0	**0**
P82	Sada ochrany vozidla URBAN GUARD Plus součást k. PYN/PYO/PYS/PYU/PYV obsahuje k. 551 + 882	○	○	○	○	○	○	○	○	○	○	0	**0**
PBH	Sada pro parkování s dálkovým parkovacím asistentem součást k. PYN/PYO/PYS/PYU/PYV obsahuje k. 235 + 501 + 503 jen s k. 7B8 + 889	○	○	○	○	○	○	○	○	○	○	0	**0**
PBS	Sada energizujícího komfortu pro přední část vozidla jen s k. PYO/PYS/PYV + 401 + 432 + 534 + 868 + 902 + P21 + P69 + U19 nelze s k. 521/873/U22	○	○	○	○	○	○	○	○	○	○	0	**0**
PBT	Sada energizujícího komfortu pro zadní část vozidla jen s k. PYS + 223 + 276 + 402 + 534 + 854 + 868 + 902 + 903 + P21 + P43 + P69 + PBS + U19 nelze s k. 521/872/873/U22/U67	–	–	–	–	–	○	○	○	○	○	0	**0**
U10	Čidlo pro rozpoznání dětské sedačky na sedadle spolujezdce vpředu	**S**	**S**	**S**	**S**	**S**	**S**	**S**	**S**	**S**	**S**	0	**0**
U25	Prahové lišty, vpředu podsvícené s nápisem „Mercedes-Benz“ součást k. PYB	**S**	**S**	**S**	**S**	**S**	**S**	**S**	**S**	**S**	**S**	0	**0**
U29	Brzdový systém s většími brzdovými kotouči na přední nápravě jen s k. PYH	○	○	○	○	○	○	○	○	○	○	0	**0**

Příplatkové výbavy nové Třídy S

Platnost od 6. 10. 2020

● k dodání za příplatek ○ k dodání bez příplatku **S** standardní výbava – nedodává se

Kód		223.030 S 350 d	223.031 S 350 d 4MATIC	223.033 S 400 d 4MATIC	223.061 S 450 4MATIC	223.063 S 500 4MATIC	223.130 S 350 d L	223.131 S 350 d 4MATIC L	223.133 S 400 d 4MATIC L	223.161 S 450 4MATIC L	223.163 S 500 4MATIC L	Kč bez DPH	**Kč vč. DPH**
U35	12V zásuvka jen s k. 282 + 7B8 + 871 + 881 + 942	○	○	○	○	○	○	○	○	○	○	0	**0**
U50	Bez determálních tmavých skel od B sloupku jen s k. PYH	○	○	○	○	○	○	○	○	○	○	0	**0**
U60	Ochrana chodců (aktivní přední kapota)	**S**	**S**	**S**	**S**	**S**	**S**	**S**	**S**	**S**	**S**	0	**0**
U67	Zásuvka 230 V vzadu nelze s k. 854/PBT	●	●	●	●	●	●	●	●	●	●	3 120	**3 775**