GLE

Ceník, platnost od 6. října 2020

Mercedes-Benz
The best or nothing.

Obsah

Ceník základních modelů 3

Rozměry 4

Akční nabídka 5

Příplatkové výbavy

Barevné odstíny 9

Čalounění a dekory interiéru 10

Telematika 14

Disky kol a pneumatiky 17

Příplatkové výbavy 21

Po vydání tohoto ceníku si dovozce vyhrazuje právo na změny cen a výbav vč. technických údajů. O závazném aktuálním stavu se prosím informujte u svého prodejce.

Ceník osobních vozů nového GLE

Platnost od 6. 10. 2020

Řada V167

Typ Výkon/točivý moment kW(k)/Nm	BM Baumuster Emisní norma	Motor max. rychlost km/h	Zrychlení 0–100 km/h	Objem cm³	Druh převodovky	Spotřeba/Emise mix l/100 km max CO_2 g/km	Cena bez DPH vč. DPH
Vznětové motory							
GLE 300 d 4MATIC 180(245)/500	167.119 Euro 6d ISC	vznětový R4, 16V, turbo 225 km/h	7,2 s	1950	automatická 9st. 9G-TRONIC	6,1 - 6,4 161 - 169	1 350 000 **1 633 500**
GLE 350 de 4MATIC 143+100(194+136)/400+440	167.117 Euro 6d ISC	vznětový R4, 16V, plug-in hybrid 210 km/h	6,8 s	1950	automatická 9st. 9G-TRONIC	1,1 - 1,2 29 - 32	1 533 000 **1 854 930**
GLE 350 d 4MATIC 200(272)/600	167.121 Euro 6d ISC	vznětový R6, 24V, turbo 230 km/h	6,9 s	2925	automatická 9st. 9G-TRONIC	6,7 - 7,4 177 - 195	1 456 000 **1 761 760**
GLE 400 d 4MATIC 243(330)/700	167.123 Euro 6d ISC	vznětový R6, 24V, turbo 240 km/h	5,8 s	2925	automatická 9st. 9G-TRONIC	6,8 - 7,6 179 - 199	1 585 000 **1 917 850**
Zážehové motory							
GLE 350 e 4MATIC 155+100(211+136)/350+440	167.154 Euro 6d ISC	zážehový R4, 16V, plug-in hybrid 210 km/h	6,9 s	1991	automatická 9st. 9G-TRONIC	1,5 - 1,6 33 - 36	1 497 000 **1 811 370**
GLE 450 4MATIC 270(367)/500	167.159 Euro 6d ISC	zážehový R6, 24V, turbo 250 km/h	5,7 s	2999	automatická 9st. 9G-TRONIC	8,5 - 9,1 195 - 208	1 462 000 **1 769 020**
GLE 580 4MATIC 360(489)/700	167.186 Euro 6d ISC	zážehový V8, 32V, turbo 250 km/h	4,9 s	3982	automatická 9st. 9G-TRONIC	10,3 - 10,9 236 - 249	1 788 000 **2 163 480**
Mercedes-AMG GLE 53 4MATIC+ 320(435)/520	167.161 Euro 6d ISC	zážehový R6, 24V, turbo 250 km/h	5,3 s	2999	automatická 9st. AMG SPEEDSHIFT TCT	9,6 220	1 779 000 **2 152 590**
Mercedes-AMG GLE 63 4MATIC+ 420(571)/750	167.188 Euro 6d ISC	zážehový V8, 32V, biturbo 250 km/h	4,0 s	3982	automatická 9st. AMG SPEEDSHIFT TCT	11,4 261	2 688 000 **3 252 480**
Mercedes-AMG GLE 63 S 4MATIC+ 450(612)/850	167.189 Euro 6d ISC	zážehový V8, 32V, biturbo 250 km/h	3,8 s	3982	automatická 9st. AMG SPEEDSHIFT TCT	11,5 262	2 926 000 **3 540 460**

Rozměry GLE (V167)

Platnost od 6. 10. 2020

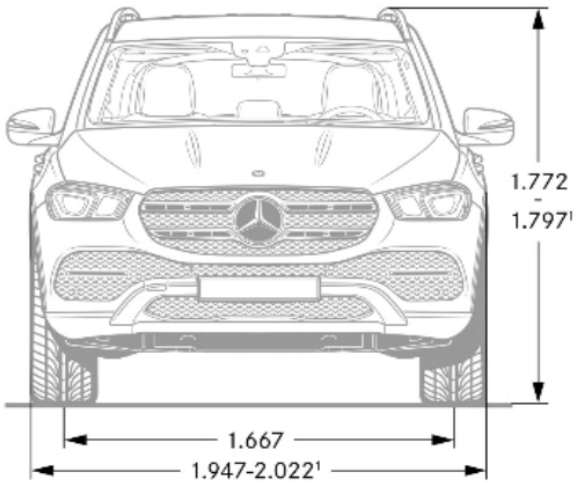

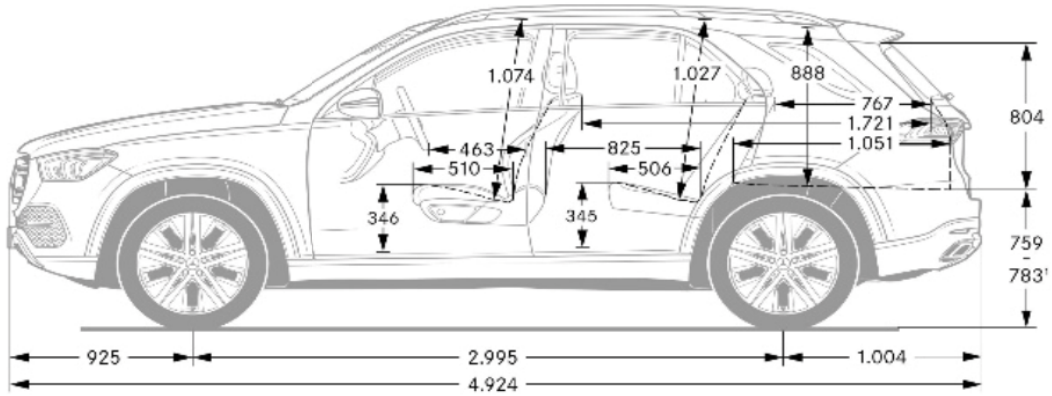

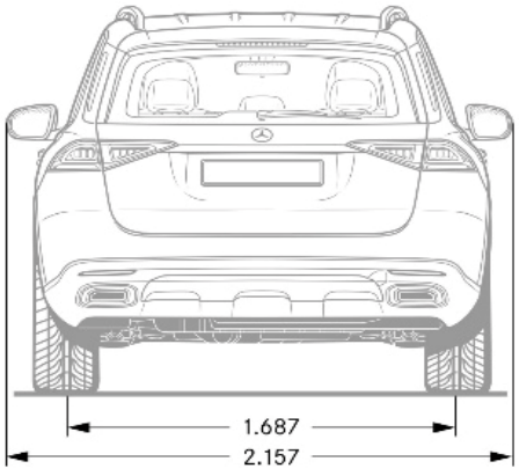

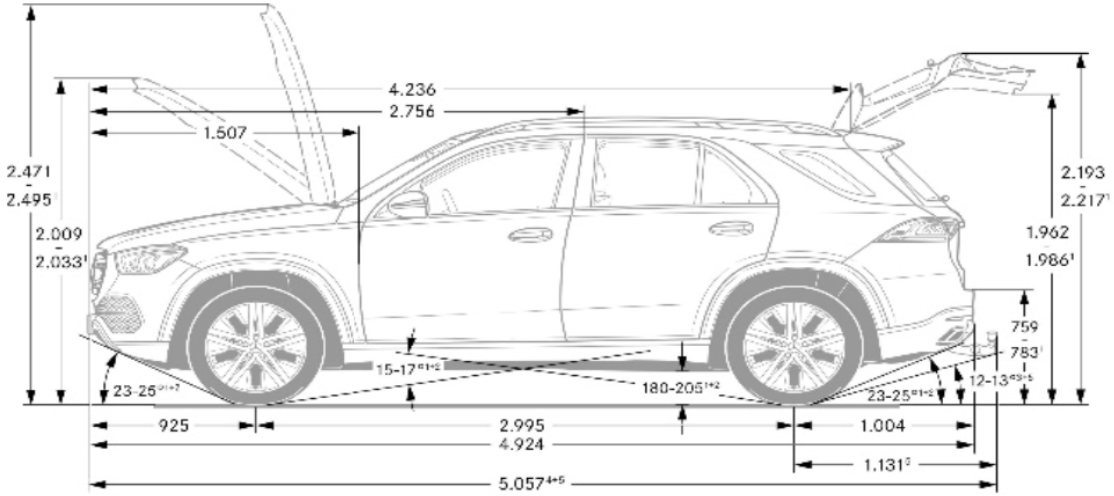

Akční nabídka nového GLE

Platnost od 6. 10. 2020

● k dodání za příplatek ○ k dodání bez příplatku **S** sériová výbava – nelze dodat

Název		Kód	GLE 300 d 4MATIC 167.119	GLE 350 de 4MATIC 167.117	GLE 350 d 4MATIC 167.121	GLE 400 d 4MATIC 167.123	GLE 350 e 4MATIC 167.154	GLE 450 4MATIC 167.159	GLE 580 4MATIC 167.186	Mercedes-AMG GLE 53 4MATIC+ 167.161	Mercedes-AMG GLE 63 4MATIC+ 167.188	Mercedes-AMG GLE 63 S 4MATIC+ 167.189	Kč bez DPH	**Kč vč. DPH**
Sada základní výbavy	**obsahuje:**	PYB	**S**	**S**	**S**	**S**	**S**	**S**	**S**	**S**	**S**	**S**	0	**0**
	Mercedes me connect - Příprava pro navigační služby	01U												
	Příprava pro soukromý car sharing	20U												
	Sada rozšířené konektivity Premium	34U												
	Sada rozšířené konektivity a nabíjení	38U	–	**S**	–	–	**S**	–	–	–	–	–		
	Asistent dopravního značení	513												
	Asistent adaptivních dálkových světel	608												
	Determální tmavá skla od B sloupku	840												
	Bezdrátové dobíjení pro mobilní telefony	897												
	Palivová nádrž se zvětšeným objemem (85 l)	915												
	Nabíjecí kabel pro wallboxy a veřejné nabíjecí stanice (5 m)	B33	–	**S**	–	–	**S**	–	–	–	–	–		
	Sada na opravu pneumatik TIREFIT	B51												
	19“ disky kol z lehké slitiny, vícepaprskové	15R	–	–	–	–	–	**S**	–	–	–	–		
	19“ disky kol z lehké slitiny, 5paprskové	R39	–	–	–	**S**	–	–	–	–	–	–		
	19“ disky kol z lehké slitiny, 5paprskové	R57	–	**S**	–	–	**S**	–	–	–	–	–		
	18“ disky kol z lehké slitiny, 5paprskové	R67	**S**	–	**S**	–	–	–	–	–	–	–		
	20“ disky kol AMG z lehké slitiny, 5dvoupaprskové	RZW	–	–	–	–	–	–	–	**S**	–	–		
	Velurové koberečky	U12												
	Výfukový systém AMG Performance se 2 volitelnými režimy	U78	–	–	–	–	–	–	–	**S**	**S**	**S**		
	Ovládání AMG na volantu	U88	–	–	–	–	–	–	–	–	**S**	**S**		

Akční nabídka nového GLE

Platnost od 6. 10. 2020

● k dodání za příplatek ○ k dodání bez příplatku **S** sériová výbava – nelze dodat

Název		Kód	GLE 300 d 4MATIC 167.119	GLE 350 de 4MATIC 167.117	GLE 350 d 4MATIC 167.121	GLE 400 d 4MATIC 167.123	GLE 350 e 4MATIC 167.154	GLE 450 4MATIC 167.159	GLE 580 4MATIC 167.186	Mercedes-AMG GLE 53 4MATIC+ 167.161	Mercedes-AMG GLE 63 4MATIC+ 167.188	Mercedes-AMG GLE 63 S 4MATIC+ 167.189	Kč bez DPH	**Kč vč. DPH**
Sada Advantage	**obsahuje:**	PYM	○	○	○	○	○	○	○	○	○	○	0	**0**
	Asistent hlídání mrtvého úhlu	234												
	Vyhřívání předních sedadel	873												
	Sada pro parkování se zpětnou kamerou pro couvání	P44												
	Sada komfortních funkcí zrcátek	P49												
Sada Premium	**obsahuje:**	PYN	●	●	●	●	●	●	●	●	–	–	60 528	**73 239**
			–	–	–	–	–	–	–	–	**S**	**S**	0	**0**
	Asistent hlídání mrtvého úhlu	234												
	MULTIBEAM LED světlomety	642												
	Vyhřívání předních sedadel	873												
	Sada pro parkování s 360° kamerou	P47												
	Sada komfortních funkcí zrcátek	P49												
	Paměťová sada pro sedadla řidiče a spolujezdce	P64												
	Rozšířená realita pro navigaci multimediálního systému MBUX	U19												

Akční nabídka nového GLE

Platnost od 6. 10. 2020

● k dodání za příplatek ○ k dodání bez příplatku **S** sériová výbava – nelze dodat

Název		Kód	GLE 300 d 4MATIC 167.119	GLE 350 de 4MATIC 167.117	GLE 350 d 4MATIC 167.121	GLE 400 d 4MATIC 167.123	GLE 350 e 4MATIC 167.154	GLE 450 4MATIC 167.159	GLE 580 4MATIC 167.186	Mercedes-AMG GLE 53 4MATIC+ 167.161	Mercedes-AMG GLE 63 4MATIC+ 167.188	Mercedes-AMG GLE 63 S 4MATIC+ 167.189	Kč bez DPH	**Kč vč. DPH**
Sada Premium Plus	**obsahuje:**	PYO	●	●	●	●	●	●	●	●	–	–	127 823	**154 665**
			–	–	–	–	–	–	–	–	●	●	67 798	**82 036**
	Asistent hlídání mrtvého úhlu	234												
	Panoramatické elektricky ovládané střešní okno	413												
	MULTIBEAM LED světlomety	642												
	Surround soundsystem Burmester®	810												
	Vyhřívání předních sedadel	873												
	Sada KEYLESS-GO	P17												
	Sada pro parkování s 360° kamerou	P47												
	Sada komfortních funkcí zrcátek	P49												
	Paměťová sada pro sedadla řidiče a spolujezdce	P64												
	Sada energizujícího komfortu	PBP												
	Rozšířená realita pro navigaci multimediálního systému MBUX	U19												

Sada pro 7místné provedení	**obsahuje:**	PYQ	●	–	●	●	–	●	–	–	–	–	60 920	**73 713**
			–	–	–	–	–	–	●	●	–	–	45 734	**55 338**
	cena s k. PYG/PYH		●	–	●	●	–	●	–	–	–	–	45 734	**55 338**
	Elektricky nastavitelná zadní sedadla	567												
	3. řada sedadel pro 2 osoby	847												
	20“ disky kol z lehké slitiny, 5paprskové	R61												

Akční nabídka nového GLE

Platnost od 6. 10. 2020

● k dodání za příplatek ○ k dodání bez příplatku **S** sériová výbava – nelze dodat

Název		Kód	GLE 300 d 4MATIC 167.119	GLE 350 de 4MATIC 167.117	GLE 350 d 4MATIC 167.121	GLE 400 d 4MATIC 167.123	GLE 350 e 4MATIC 167.154	GLE 450 4MATIC 167.159	GLE 580 4MATIC 167.186	Mercedes-AMG GLE 53 4MATIC+ 167.161	Mercedes-AMG GLE 63 4MATIC+ 167.188	Mercedes-AMG GLE 63 S 4MATIC+ 167.189	Kč bez DPH	**Kč vč. DPH**
	SADY VÝBAVOVÝCH LINIÍ													
Sada linie AMG exteriér + standardní interiér	**obsahuje:**	PYG	–	●	–	●	●	●	–	–	–	–	79 050	**95 651**
			●	–	●	–	–	–	–	–	–	–	86 700	**104 907**
			–	–	–	–	–	–	●	–	–	–	61 200	**74 052**
	Linie AMG exteriér	P31												
Sada linie AMG exteriér + linie AMG interiér	**obsahuje:**	PYH	–	●	–	●	●	●	–	–	–	–	86 955	**105 216**
			●	–	●	–	–	–	–	–	–	–	94 605	**114 472**
			–	–	–	–	–	–	●	–	–	–	69 105	**83 617**
	Linie AMG interiér	P29												
	Linie AMG exteriér	P31												

Barevné odstíny nového GLE

Platnost od 6. 10. 2020

● k dodání za příplatek ○ k dodání bez příplatku **S** sériová výbava – nelze dodat

Kód		GLE 300 d 4MATIC 167.119	GLE 350 de 4MATIC 167.117	GLE 350 d 4MATIC 167.121	GLE 400 d 4MATIC 167.123	GLE 350 e 4MATIC 167.154	GLE 450 4MATIC 167.159	GLE 580 4MATIC 167.186	Mercedes-AMG GLE 53 4MATIC+ 167.161	Mercedes-AMG GLE 63 4MATIC+ 167.188	Mercedes-AMG GLE 63 S 4MATIC+ 167.189	Kč bez DPH	**Kč vč. DPH**
040U	Standardní - černá	○	○	○	○	○	○	○	○	○	○	0	**0**
149U	Standardní - bílá polar	●	●	●	●	●	●	●	●	●	●	7 650	**9 257**
197U	Metalíza - černá obsidian	●	●	●	●	●	●	●	●	●	●	22 440	**27 152**
775U	Metalíza - stříbrná iridium	●	●	●	●	●	●	●	●	●	●	22 440	**27 152**
799U	Metalíza - designo bílá diamond bright	●	●	●	●	●	●	●	●	●	●	42 330	**51 219**
859U	Metalíza - stříbrná mojave	●	●	●	●	●	●	●	●	●	●	22 440	**27 152**
890U	Metalíza - modrá cavansite	●	●	●	●	●	●	●	●	●	●	22 440	**27 152**
896U	Metalíza - modrá brilliant	●	●	●	●	●	●	●	●	●	●	22 440	**27 152**
989U	Metalíza - zelená emerald	●	●	●	●	●	●	●	●	●	●	22 440	**27 152**
992U	Metalíza - šedá selenite	●	●	●	●	●	●	●	●	●	●	22 440	**27 152**
996U	Metalíza - designo červená hyacinth	●	●	●	●	●	●	●	●	●	●	31 620	**38 260**

Čalounění a dekory interiéru nového GLE

Platnost od 6. 10. 2020

● k dodání za příplatek ○ k dodání bez příplatku **S** sériová výbava – nelze dodat

Kód		GLE 300 d 4MATIC 167.119	GLE 350 de 4MATIC 167.117	GLE 350 d 4MATIC 167.121	GLE 400 d 4MATIC 167.123	GLE 350 e 4MATIC 167.154	GLE 450 4MATIC 167.159	GLE 580 4MATIC 167.186	Mercedes-AMG GLE 53 4MATIC+ 167.161	Mercedes-AMG GLE 63 4MATIC+ 167.188	Mercedes-AMG GLE 63 S 4MATIC+ 167.189	Kč bez DPH	**Kč vč. DPH**
201A	Kůže černá nelze s k. 55U/L5C/P29	○	○	○	○	○	○	○	–	–	–	0	**0**
215A	Kůže béžová macchiato/černá jen s k. 55U nelze s k. 51U/58U/61U/L5C/P29/U38	●	●	●	●	●	●	●	–	–	–	5 100	**6 171**
551A	Kůže nappa Exclusive černá jen s k. U22/399 + 254/P64 + 873/401/P68 + U38 nelze s k. U08/U09	–	–	–	–	–	–	–	●	●	○	54 825	**66 338**
554A	Kůže nappa Exclusive hnědá truffle/černá jen s k. U22/399 + 254/P64 + 873/401/P68 + U38 nelze s k. 55U/U08/U09	–	–	–	–	–	–	–	●	●	–	59 925	**72 509**
		–	–	–	–	–	–	–	–	–	●	5 100	**6 171**
557A	Kůže nappa Exclusive červená pepper/černá jen s k. U22/399 + 254/P64 + 873/401/P68 + U38 nelze s k. 55U/58U/U08/U09	–	–	–	–	–	–	–	●	●	–	59 925	**72 509**
		–	–	–	–	–	–	–	–	–	●	5 100	**6 171**
561A	Kůže nappa Exclusive Style černá jen s k. U22/399 + 275/P64 + 873/401/P68 + U38 nelze s k. 847/U08/U09	–	–	–	–	–	–	–	●	●	–	66 300	**80 223**
		–	–	–	–	–	–	–	–	–	●	15 300	**18 513**
565A	Kůže nappa Exclusive Style béžová macchiato/černá jen s k. U22/399 + 275/P64 + 873/401/P68 + U38 nelze s k. 254/51U/58U/847/U08/U09	–	–	–	–	–	–	–	●	●	–	66 300	**80 223**
		–	–	–	–	–	–	–	–	–	●	15 300	**18 513**
571A	Kůže nappa Exclusive černá jen s k. U38 nelze s k. 55U	–	–	–	–	–	–	–	–	–	**S**	0	**0**
601A	Syntetická kůže ARTICO/mikrovlákno DINAMICA černá jen s k. P29 + U22 nelze s k. 23U/254/292/307/399/401/436/55U/P08/P11/P20/P22/P28/PBR/U12/U38	○	○	○	○	○	○	○	–	–	–	0	**0**

Čalounění a dekory interiéru nového GLE

Platnost od 6. 10. 2020

● k dodání za příplatek ○ k dodání bez příplatku **S** sériová výbava – nelze dodat

Kód		GLE 300 d 4MATIC 167.119	GLE 350 de 4MATIC 167.117	GLE 350 d 4MATIC 167.121	GLE 400 d 4MATIC 167.123	GLE 350 e 4MATIC 167.154	GLE 450 4MATIC 167.159	GLE 580 4MATIC 167.186	Mercedes-AMG GLE 53 4MATIC+ 167.161	Mercedes-AMG GLE 63 4MATIC+ 167.188	Mercedes-AMG GLE 63 S 4MATIC+ 167.189	Kč bez DPH	**Kč vč. DPH**
651A	Syntetická kůže ARTICO/mikrovlákno DINAMICA černá s kontrastním prošitím jen s k. U22 nelze s k. 23U/254/292/307/399/401/436/55U/872/P08/P11/PBR	–	–	–	–	–	–	–	**S**	–	–	0	**0**
801A	Kůže nappa černá jen s k. P29 + U22 nelze s k. 23U/292/307/399/436/55U/P08/P11/P20/P22/P28/PBR/U12/U38	●	●	●	●	●	●	●	–	–	–	15 300	**18 513**
851A	Kůže nappa černá jen s k. U09 + U22/399 + 873/401/P68 nelze s k. U08	–	–	–	–	–	–	–	○	**S**	–	0	**0**
854A	Kůže nappa hnědá truffle/černá jen s k. U09 + U22/399 + 873/401/P68 nelze s k. U08	–	–	–	–	–	–	–	●	●	–	5 100	**6 171**
857A	Kůže nappa červená pepper/černá jen s k. U09 + U22/399 + 873/401/P68 nelze s k. 55U/58U/U08	–	–	–	–	–	–	–	●	●	–	5 100	**6 171**
951A	Kůže nappa černá jen s k. 293 + 872 + 902 + U12 nelze s k. 55U/873/L5C/P29	●	●	●	●	●	●	●	–	–	–	30 600	**37 026**
51U	Čalounění stropu - tkanina černá součást k. 284A/885A/951A jen s k. 284A/885A/951A/111A/201A/288A/311A/601A/801A	●	●	●	●	●	●	●	**S**	**S**	**S**	8 925	**10 799**
	cena s k. 284A/885A	○	○	○	○	○	○	○	–	–	–	0	**0**
	cena s k. P29	○	○	○	○	○	○	○	–	–	–	0	**0**
55U	Čalounění stropu - tkanina béžová macchiato součást k. 215A nelze s k. L5C/P29/U38/Y05	○	○	○	○	○	○	○	○	○	○	0	**0**

Čalounění a dekory interiéru nového GLE

Platnost od 6. 10. 2020

● k dodání za příplatek ○ k dodání bez příplatku **S** sériová výbava – nelze dodat

Kód		GLE 300 d 4MATIC 167.119	GLE 350 de 4MATIC 167.117	GLE 350 d 4MATIC 167.121	GLE 400 d 4MATIC 167.123	GLE 350 e 4MATIC 167.154	GLE 450 4MATIC 167.159	GLE 580 4MATIC 167.186	Mercedes-AMG GLE 53 4MATIC+ 167.161	Mercedes-AMG GLE 63 4MATIC+ 167.188	Mercedes-AMG GLE 63 S 4MATIC+ 167.189	Kč bez DPH	**Kč vč. DPH**
58U	Čalounění stropu - tkanina šedá crystal součást k. 111A/114A/201A/214A/288A/311A jen s k. 201A/204A/284A/288A/311A/551A/554A/555A/557A/561A/565A/601A/651A/801A/851A/854A/855A/857A/951A	○	○	○	○	○	○	○	○	○	○	0	**0**
61U	Čalounění stropu designo - mikrovlákno DINAMICA černá jen s k. 543 + 201A/214A/284A/288A/311A/551A/554A/555A/557A/561A/565A/601A/651A/801A/851A/854A/855A/857A/885A	●	●	●	●	●	●	●	●	●	●	40 800	**49 368**
735	Ozdobné výplně interiéru Exclusive jen s k. 876 nelze s k. H46/H64	●	●	●	●	●	●	●	●	●	●	11 475	**13 885**
H18	Ozdobné výplně interiéru - lipové dřevo nelze s k. L6H	●	●	●	●	●	●	●	●	●	●	6 630	**8 022**
H22	Ozdobné výplně interiéru - hnědé ořechové dřevo s otevřenými póry nelze s k. L6H	●	●	●	●	●	●	●	●	●	●	10 710	**12 959**
H31	Ozdobné výplně interiéru - dubové dřevo s otevřenými póry	●	●	●	●	●	●	●	●	●	●	10 710	**12 959**
H34	Ozdobné výplně interiéru designo - hnědé lesklé lipové dřevo nelze s k. L6H	●	●	●	●	●	●	●	●	●	●	25 373	**30 701**
H35	Ozdobné výplně interiéru designo - černé jasanové dřevo s otevřenými póry nelze s k. L3D	●	●	●	●	●	●	●	●	●	●	17 850	**21 599**
H46	Ozdobné výplně interiéru - lesklý hliník se zrnitým vzhledem nelze s k. L3D/L6H	**S**	**S**	**S**	**S**	**S**	**S**	**S**	**S**	**S**	**S**	0	**0**
H64	Ozdobné výplně interiéru - pletený kov „Metal-weave“ jen s k. 876 nelze s k. 735/L3D/L6H	●	●	●	●	●	●	●	●	●	●	11 475	**13 885**
H86	Ozdobné výplně interiéru - AMG carbon nelze s k. L3D	●	●	●	●	●	●	●	●	●	●	44 625	**53 996**
U08	Přístrojová deska potažená syntetickou kůží ARTICO jen s k. 651A + U22	–	–	–	–	–	–	–	**S**	–	–	0	**0**

Čalounění a dekory interiéru nového GLE

Platnost od 6. 10. 2020

● k dodání za příplatek ○ k dodání bez příplatku **S** sériová výbava – nelze dodat

Kód		GLE 300 d 4MATIC 167.119	GLE 350 de 4MATIC 167.117	GLE 350 d 4MATIC 167.121	GLE 400 d 4MATIC 167.123	GLE 350 e 4MATIC 167.154	GLE 450 4MATIC 167.159	GLE 580 4MATIC 167.186	Mercedes-AMG GLE 53 4MATIC+ 167.161	Mercedes-AMG GLE 63 4MATIC+ 167.188	Mercedes-AMG GLE 63 S 4MATIC+ 167.189	Kč bez DPH	**Kč vč. DPH**
U09	Přístrojová deska a vrchní díl dveří potažené syntetickou kůží ARTICO	●	●	●	●	●	●	●	●	**S**	–	22 950	**27 770**
	cena s k. 851A/854A/855A/857A	–	–	–	–	–	–	–	○	–	–	0	**0**
U12	Velurové koberečky součást k. PYB nelze s k. P29	**S**	**S**	**S**	**S**	**S**	**S**	**S**	–	–	–	0	**0**
U17	Bez barevných bezpečnostních pásů jen s k. 555A/571A/651A/855A	–	–	–	–	–	–	–	○	–	○	0	**0**
U26	Koberečky AMG jen s k. P29 nelze s k. 23U/292/307/399/436/55U/P08/P11/P20/P22/P28/PBR/U12/U38	○	○	○	○	○	○	○	**S**	**S**	**S**	0	**0**
U38	Přístrojová deska a vrchní díl dveří potažené kůží nappa jen s k. 293 + 872 + 901 + 902 + P49 + P64 + U12 + 951A/551A/554A/555A/557A/561A/565A nelze s k. 215A/254/55U/601A/801A/873/885A/L5C/P29	●	●	●	●	●	●	●	○	○	**S**	38 250	**46 283**
Y04	Bezpečnostní pásy v barvě šedá crystal jen s k. 571A + U38 nelze s k. 55U/U17/Y05	–	–	–	–	–	–	–	–	–	**S**	0	**0**
Y05	Bezpečnostní pásy v červené barvě jen s k. 551A/561A/651A/851A	–	–	–	–	–	–	–	**S**	●	●	7 650	**9 257**

Telematika nového GLE

Platnost od 6. 10. 2020

● k dodání za příplatek ○ k dodání bez příplatku **S** sériová výbava – nelze dodat

Kód		GLE 300 d 4MATIC 167.119	GLE 350 de 4MATIC 167.117	GLE 350 d 4MATIC 167.121	GLE 400 d 4MATIC 167.123	GLE 350 e 4MATIC 167.154	GLE 450 4MATIC 167.159	GLE 580 4MATIC 167.186	Mercedes-AMG GLE 53 4MATIC+ 167.161	Mercedes-AMG GLE 63 4MATIC+ 167.188	Mercedes-AMG GLE 63 S 4MATIC+ 167.189	Kč bez DPH	**Kč vč. DPH**
01U	Mercedes me connect - Příprava pro navigační služby součást k. PYB	**S**	**S**	**S**	**S**	**S**	**S**	**S**	**S**	**S**	**S**	0	**0**
02U	Mercedes me connect - Příprava pro služby Office	○	○	○	○	○	○	○	○	○	○	0	**0**
13U	Rozšířené služby Mercedes me pro elektrická vozidla	–	**S**	–	–	**S**	–	–	–	–	–	0	**0**
14U	Sada pro smartphone jen s k. 16U + 17U	●	●	●	●	●	●	●	●	●	●	10 200	**12 342**
16U	Apple CarPlay jen s k. 14U	○	○	○	○	○	○	○	○	○	○	0	**0**
17U	Android Auto jen s k. 14U	○	○	○	○	○	○	○	○	○	○	0	**0**
20U	Příprava pro soukromý car sharing součást k. PYB	**S**	**S**	**S**	**S**	**S**	**S**	**S**	**S**	**S**	**S**	0	**0**
21U	Palubní kamera	●	●	●	●	●	●	●	●	●	●	5 100	**6 171**
23U	Dopravní asistent Active Traffic Assist součást k. P20 jen s k. 235 + 266 + 273 + 513 + 546 + K32 + K33 + K34 + P20 + P49 nelze s k. 243/311A/601A/801A/885A/L5C/P29	○	○	○	○	○	○	○	○	○	○	0	**0**
256	AMG Track Pace jen s k. 549	–	–	–	–	–	–	–	●	●	**S**	6 375	**7 714**
270	Anténa pro GPS	**S**	**S**	**S**	**S**	**S**	**S**	**S**	**S**	**S**	**S**	0	**0**
274	Anténa pro telefonování jen s k. 380/899/B24	○	○	○	○	○	○	○	○	○	○	0	**0**
34U	Sada rozšířené konektivity Premium součást k. PYB	**S**	**S**	**S**	**S**	**S**	**S**	**S**	**S**	**S**	**S**	0	**0**
351	Mercedes-Benz e-call	**S**	**S**	**S**	**S**	**S**	**S**	**S**	**S**	**S**	**S**	0	**0**
355	Multimediální systém MBUX s rozšířenými funkcemi	**S**	**S**	**S**	**S**	**S**	**S**	**S**	**S**	**S**	**S**	0	**0**
362	Mercedes me connect - Základní služby (4G síť LTE)	**S**	**S**	**S**	**S**	**S**	**S**	**S**	**S**	**S**	**S**	0	**0**
365	Navigace umístěná na pevném disku	**S**	**S**	**S**	**S**	**S**	**S**	**S**	**S**	**S**	**S**	0	**0**

Telematika nového GLE

Platnost od 6. 10. 2020

● k dodání za příplatek ○ k dodání bez příplatku **S** sériová výbava – nelze dodat

Kód		GLE 300 d 4MATIC 167.119	GLE 350 de 4MATIC 167.117	GLE 350 d 4MATIC 167.121	GLE 400 d 4MATIC 167.123	GLE 350 e 4MATIC 167.154	GLE 450 4MATIC 167.159	GLE 580 4MATIC 167.186	Mercedes-AMG GLE 53 4MATIC+ 167.161	Mercedes-AMG GLE 63 4MATIC+ 167.188	Mercedes-AMG GLE 63 S 4MATIC+ 167.189	Kč bez DPH	**Kč vč. DPH**
367	Příprava pro Live Traffic Information	○	○	○	○	○	○	○	○	○	○	0	**0**
38U	Sada rozšířené konektivity a nabíjení součást k. PYB	–	**S**	–	–	**S**	–	–	–	–	–	0	**0**
447	Zadní tablet o úhlopříčce 7“ pro ovládání systému MBUX jen s k. 293 + P08 + P11	○	○	○	○	○	○	○	○	○	○	0	**0**
463	Head-up displej součást k. PAU jen s k. U08/U09/958A/551A/554A/555A/557A/561A/565A	●	●	●	●	●	●	●	●	●	●	27 795	**33 632**
	cena s k. PAU	○	○	○	○	○	○	○	○	○	○	0	**0**
537	Digitální přijímač rozhlasového vysílání DAB jen s k. 79B	**S**	**S**	**S**	**S**	**S**	**S**	**S**	**S**	**S**	**S**	0	**0**
548	Multimediální systém MBUX nelze s k. 549/864/865/PAU/PBP/PBR/U19	**S**	**S**	**S**	**S**	**S**	**S**	**S**	**S**	**S**	**S**	0	**0**
549	Multimediální systém MBUX jen s k. U19/865/21U/PBP/PBR/256	○	○	○	○	○	○	○	○	○	○	0	**0**
72B	Dodatečné USB zásuvky	**S**	**S**	**S**	**S**	**S**	**S**	**S**	**S**	**S**	**S**	0	**0**
77B	Asistent MBUX v interiéru nelze s k. 811	●	●	●	●	●	●	●	●	●	●	7 650	**9 257**
	cena s k. PAU	○	○	○	○	○	○	○	○	○	○	0	**0**
79B	Příprava pro digitální rádio	○	○	○	○	○	○	○	○	○	○	0	**0**
810	Surround soundsystem Burmester® jen s k. PYM/PYN/PYO	●	●	●	●	●	●	●	●	●	●	21 675	**26 227**
	cena s k. PYO	○	○	○	○	○	○	○	○	○	○	0	**0**
811	Surround soundsystem Burmester® High End 3D jen s k. 876 + 413 nelze s k. U68	●	–	●	●	–	●	●	●	●	●	124 950	**151 190**
	cena s k. PYO	●	–	●	●	–	●	●	●	●	●	103 275	**124 963**

Telematika nového GLE

Platnost od 6. 10. 2020

● k dodání za příplatek ○ k dodání bez příplatku **S** sériová výbava – nelze dodat

Kód		GLE 300 d 4MATIC 167.119	GLE 350 de 4MATIC 167.117	GLE 350 d 4MATIC 167.121	GLE 400 d 4MATIC 167.123	GLE 350 e 4MATIC 167.154	GLE 450 4MATIC 167.159	GLE 580 4MATIC 167.186	Mercedes-AMG GLE 53 4MATIC+ 167.161	Mercedes-AMG GLE 63 4MATIC+ 167.188	Mercedes-AMG GLE 63 S 4MATIC+ 167.189	Kč bez DPH	**Kč vč. DPH**
864	Multimediální systém MBUX pro cestující na zadních sedadlech jen s k. 549 + 866 + P49 + P64	●	●	●	●	●	●	●	●	●	●	59 925	**72 509**
866	Příprava pro zadní multimediální systém jen s k. 864 nelze s k. 311A	○	○	○	○	○	○	○	○	○	○	0	**0**
868	Digitální sdružený přístroj Widescreen Cockpit	**S**	**S**	**S**	**S**	**S**	**S**	**S**	**S**	**S**	**S**	0	**0**
897	Bezdrátové dobíjení pro mobilní telefony součást k. PYB jen s k. 72B nelze s k. 899	**S**	**S**	**S**	**S**	**S**	**S**	**S**	**S**	**S**	**S**	0	**0**
898	Bezdrátové dobíjení pro mobilní telefony vzadu jen s k. 293 + P08 + P11	○	○	○	○	○	○	○	○	○	○	0	**0**
899	Multifunkční telefonování jen s k. 72B nelze s k. 897	●	●	●	●	●	●	●	●	●	●	7 395	**8 948**
PAU	Sada MBUX Innovation jen s k. PYN/PYO + 77B + 463/256 + U19	●	●	●	●	●	●	●	●	●	●	43 350	**52 454**
U19	Rozšířená realita pro navigaci multimediálního systému MBUX jen s k. PYN/PYO	○	○	○	○	○	○	○	○	○	○	0	**0**
U68	Sportovní zvuk motoru nelze s k. 811	●	–	●	●	–	●	●	–	–	–	8 925	**10 799**

Disky kol a pneumatiky nového GLE

Platnost od 6. 10. 2020

● k dodání za příplatek ○ k dodání bez příplatku **S** sériová výbava – nelze dodat

Kód		GLE 300 d 4MATIC 167.119	GLE 350 de 4MATIC 167.117	GLE 350 d 4MATIC 167.121	GLE 400 d 4MATIC 167.123	GLE 350 e 4MATIC 167.154	GLE 450 4MATIC 167.159	GLE 580 4MATIC 167.186	Mercedes-AMG GLE 53 4MATIC+ 167.161	Mercedes-AMG GLE 63 4MATIC+ 167.188	Mercedes-AMG GLE 63 S 4MATIC+ 167.189	Kč bez DPH	**Kč vč. DPH**
475	Monitorování tlaku v pneumatikách	**S**	**S**	**S**	**S**	**S**	**S**	**S**	**S**	**S**	**S**	0	**0**
690	Nouzové rezervní kolo místo sady na opravu pneumatik TIREFIT nelze s k. 847/B51/P31	●	–	●	●	–	●	●	–	–	–	2 040	**2 468**
B12	Sada nástrojů pro výměnu pneumatiky jen s k. 690 nelze s k. 847	○	–	○	○	–	○	○	○	○	○	0	**0**
B51	Sada na opravu pneumatik TIREFIT součást k. PYB nelze s k. 669/690/R66	**S**	**S**	**S**	**S**	**S**	**S**	**S**	**S**	**S**	**S**	0	**0**
R01	Letní pneumatiky	○	○	○	○	○	○	○	○	○	○	0	**0**
R06	Pneumatiky s nižší hlučností jen s k. PAF + R01 + R26/R39/R46/R55/R61/R77/R79/ R84/50R/RWA/RWB/RXS/RXT/RZW/RZV nelze s k. R66	○	○	○	○	–	○	○	○	–	–	0	**0**
R66	Pneumatiky Run-flat s možností nouzového dojezdu jen s k. R61/50R + R01 nelze s k. B51/R06	●	●	●	●	●	●	●	–	–	–	8 925	**10 799**
15R	19“ disky kol z lehké slitiny, vícepaprskové jen s k. R01 nelze s k. 430/490	●	–	●	○	–	**S**	–	–	–	–	21 675	**26 227**
50R	20“ disky kol z lehké slitiny, 5dvoupaprskové nelze s k. P31	●	–	●	●	–	●	**S**	–	–	–	31 875	**38 569**
		–	●	–	–	●	–	–	–	–	–	10 200	**12 342**
	cena s k. PYQ	○	–	○	○	–	○	–	–	–	–	0	**0**
51R	18“ disky kol z lehké slitiny, 10paprskové jen s k. R01/R02 nelze s k. 847/P31	○	–	○	–	–	–	–	–	–	–	0	**0**

Disky kol a pneumatiky nového GLE

Platnost od 6. 10. 2020

● k dodání za příplatek ○ k dodání bez příplatku **S** sériová výbava – nelze dodat

Kód		GLE 300 d 4MATIC 167.119	GLE 350 de 4MATIC 167.117	GLE 350 d 4MATIC 167.121	GLE 400 d 4MATIC 167.123	GLE 350 e 4MATIC 167.154	GLE 450 4MATIC 167.159	GLE 580 4MATIC 167.186	Mercedes-AMG GLE 53 4MATIC+ 167.161	Mercedes-AMG GLE 63 4MATIC+ 167.188	Mercedes-AMG GLE 63 S 4MATIC+ 167.189	Kč bez DPH	**Kč vč. DPH**
R26	19“ disky kol z lehké slitiny, 10paprskové jen s k. R01 nelze s k. 430/490/669/847/P31/P55/R66/U28/U50	●	–	●	○	–	○	–	–	–	–	21 675	**26 227**
	cena s k. PYQ	○	–	–	–	–	–	–	–	–	–	0	**0**
R29	21“ disky kol z lehké slitiny, 6dvoupaprskové jen s k. R01 dostupné od 4. čtvrtletí 2020 nelze s k. P31/P55/U50	–	●	–	–	–	–	–	–	–	–	39 525	**47 825**
		●	–	●	–	–	–	–	–	–	–	61 200	**74 052**
		–	–	–	●	–	●	–	–	–	–	31 875	**38 569**
		–	–	–	–	–	–	●	–	–	–	21 675	**26 227**
	cena s k. PYQ	–	●	●	–	–	–	–	–	–	–	39 525	**47 825**
		–	–	–	●	–	●	–	–	–	–	21 675	**26 227**
R39	19“ disky kol z lehké slitiny, 5paprskové nelze s k. 847/P31	–	–	–	○	–	○	–	–	–	–	0	**0**
		●	–	●	–	–	–	–	–	–	–	21 675	**26 227**
R46	22“ disky kol z lehké slitiny, 6paprskové jen s k. R01 + 489 nelze s k. P31	–	–	–	●	–	●	–	–	–	–	59 925	**72 509**
		–	●	–	–	–	–	–	–	–	–	67 575	**81 766**
		●	–	●	–	–	–	–	–	–	–	81 600	**98 736**
		–	–	–	–	–	–	●	–	–	–	49 725	**60 167**
	cena s k. PYQ	●	–	●	●	–	●	●	–	–	–	49 725	**60 167**
R57	19“ disky kol z lehké slitiny, 5paprskové součást k. PYB nelze s k. P31/P55/R06/R66/U50	–	**S**	–	–	**S**	–	–	–	–	–	0	**0**

Disky kol a pneumatiky nového GLE

Platnost od 6. 10. 2020

● k dodání za příplatek ○ k dodání bez příplatku **S** sériová výbava – nelze dodat

Kód		GLE 300 d 4MATIC 167.119	GLE 350 de 4MATIC 167.117	GLE 350 d 4MATIC 167.121	GLE 400 d 4MATIC 167.123	GLE 350 e 4MATIC 167.154	GLE 450 4MATIC 167.159	GLE 580 4MATIC 167.186	Mercedes-AMG GLE 53 4MATIC+ 167.161	Mercedes-AMG GLE 63 4MATIC+ 167.188	Mercedes-AMG GLE 63 S 4MATIC+ 167.189	Kč bez DPH	**Kč vč. DPH**
R61	20“ disky kol z lehké slitiny, 5paprskové nelze s k. P31	–	●	–	●	●	●	–	–	–	–	17 850	**21 599**
		●	–	●	–	–	–	–	–	–	–	39 525	**47 825**
		–	–	–	–	–	–	●	–	–	–	7 650	**9 257**
	cena s k. PYQ	○	–	○	○	–	○	○	–	–	–	0	**0**
R67	18“ disky kol z lehké slitiny, 5paprskové součást k. PYB nelze s k. P31/P55/847	**S**	–	**S**	–	–	–	–	–	–	–	0	**0**
R77	21“ disky kol z lehké slitiny, 5dvoupaprskové nelze s k. P31	–	●	–	●	–	●	–	–	–	–	39 525	**47 825**
		●	–	●	–	–	–	–	–	–	–	61 200	**74 052**
		–	–	–	–	–	–	●	–	–	–	29 325	**35 483**
	cena s k. PYQ	●	–	●	●	–	●	●	–	–	–	29 325	**35 483**
RRP	20“ disky kol AMG z lehké slitiny, 10paprskové jen s k. R01 nelze s k. B07	–	–	–	–	–	–	–	●	**S**	–	5 100	**6 171**
RWA	21“ disky kol AMG z lehké slitiny, vícepaprskové jen s k. P31	●	●	●	●	–	●	●	–	–	–	22 950	**27 770**
	cena s k. P55	●	●	●	●	–	●	●	–	–	–	17 850	**21 599**
RWB	21“ disky kol AMG z lehké slitiny, vícepaprskové jen s k. P31/P31 + P55	●	●	●	●	–	●	●	–	–	–	28 050	**33 941**
RWD	21“ disky kol AMG z lehké slitiny, 5dvoupaprskové jen s k. R01	–	–	–	–	–	–	–	●	–	**S**	28 050	**33 941**
		–	–	–	–	–	–	–	–	●	–	22 950	**27 770**
RWE	21“ disky kol AMG z lehké slitiny, 5dvoupaprskové jen s k. R01	–	–	–	–	–	–	–	●	–	–	35 700	**43 197**
		–	–	–	–	–	–	–	–	●	–	30 600	**37 026**
		–	–	–	–	–	–	–	–	–	●	7 650	**9 257**

Disky kol a pneumatiky nového GLE

Platnost od 6. 10. 2020

● k dodání za příplatek ○ k dodání bez příplatku **S** sériová výbava – nelze dodat

Kód		GLE 300 d 4MATIC 167.119	GLE 350 de 4MATIC 167.117	GLE 350 d 4MATIC 167.121	GLE 400 d 4MATIC 167.123	GLE 350 e 4MATIC 167.154	GLE 450 4MATIC 167.159	GLE 580 4MATIC 167.186	Mercedes-AMG GLE 53 4MATIC+ 167.161	Mercedes-AMG GLE 63 4MATIC+ 167.188	Mercedes-AMG GLE 63 S 4MATIC+ 167.189	Kč bez DPH	**Kč vč. DPH**
RXS	22“ disky kol AMG z lehké slitiny, 5dvoupaprskové jen s k. P31 + 489 + R01 nelze s k. 491/R66	●	●	●	●	–	●	●	–	–	–	48 450	**58 625**
RXT	22“ disky kol AMG z lehké slitiny, 5dvoupaprskové jen s k. P31/(P31 + P55) + 489 + R01	●	●	●	●	–	●	●	–	–	–	56 100	**67 881**
	cena s k. P55	●	●	●	●	–	●	●	–	–	–	48 450	**58 625**
RXU	22“ disky kol AMG z lehké slitiny, vícepaprskové jen s k. R01	–	–	–	–	–	–	–	●	–	–	77 775	**94 108**
		–	–	–	–	–	–	–	–	●	–	72 675	**87 937**
		–	–	–	–	–	–	–	–	–	●	49 725	**60 167**
RXV	22“ disky kol AMG z lehké slitiny, vícepaprskové jen s k. R01	–	–	–	–	–	–	–	●	–	–	90 525	**109 535**
		–	–	–	–	–	–	–	–	●	–	85 425	**103 364**
		–	–	–	–	–	–	–	–	–	●	62 475	**75 595**
RZV	20“ disky kol AMG z lehké slitiny, 5dvoupaprskové jen s k. P31 nelze s k. P55/U29	○	○	○	○	○	○	○	–	–	–	0	**0**
RZW	20“ disky kol AMG z lehké slitiny, 5dvoupaprskové jen s k. P31/P31 + P55 nelze s k. P71/U29	●	●	●	●	●	●	●	**S**	–	–	7 650	**9 257**
	cena s k. P55	○	○	○	○	○	○	○	–	–	–	0	**0**

Příplatkové výbavy nového GLE

Platnost od 6. 10. 2020

● k dodání za příplatek ○ k dodání bez příplatku **S** sériová výbava – nelze dodat

Kód		GLE 300 d 4MATIC 167.119	GLE 350 de 4MATIC 167.117	GLE 350 d 4MATIC 167.121	GLE 400 d 4MATIC 167.123	GLE 350 e 4MATIC 167.154	GLE 450 4MATIC 167.159	GLE 580 4MATIC 167.186	Mercedes-AMG GLE 53 4MATIC+ 167.161	Mercedes-AMG GLE 63 4MATIC+ 167.188	Mercedes-AMG GLE 63 S 4MATIC+ 167.189	Kč bez DPH	**Kč vč. DPH**
215	Podvozek s adaptivními tlumiči jen s k. 489 nelze s k. 490	○	○	○	○	○	○	**S**	**S**	**S**	**S**	0	**0**
218	Zpětná kamera pro couvání	**S**	**S**	**S**	**S**	**S**	**S**	**S**	**S**	**S**	**S**	0	**0**
228	Nezávislé topení/větrání jen s k. 915/B25	●	–	●	●	–	●	●	●	●	●	31 110	**37 643**
231	Dálkové otevírání garážových vrat integrované ve vnitřním zpětném zrcátku jen s k. P49 + PYM/PYN/PYO	●	●	●	●	●	●	●	●	●	●	5 738	**6 943**
233	Aktivní adaptivní tempomat DISTRONIC PLUS včetně asistenta řízení jen s k. 23P/P20 nelze s k. 234/243/504	○	○	○	○	○	○	○	○	○	○	0	**0**
234	Asistent hlídání mrtvého úhlu jen s k. P49 + 273	●	●	●	●	●	●	●	●	●	●	11 475	**13 885**
	cena s k. PYM/PYN/PYO	○	○	○	○	○	○	○	○	○	○	0	**0**
235	Asistent parkování PARKTRONIC jen s k. P44/P47	○	○	○	○	○	○	○	○	○	○	0	**0**
23P	Sada jízdních asistentů jen s k. 233 + P49 + PYM/PYN/PYO nelze s k. 234/239/258/504/P20/22P/243	●	●	●	●	●	●	●	●	●	●	33 915	**41 037**
242	Elektricky nastavitelná přední sedadla jen s k. P64	○	○	○	○	○	○	○	○	○	○	0	**0**
243	Aktivní asistent jízdy v pruzích nelze s k. 23P/P20	**S**	**S**	**S**	**S**	**S**	**S**	**S**	**S**	**S**	**S**	0	**0**
249	Vnitřní a vnější zrcátko řidiče s automatickou funkcí proti oslnění jen s k. P49	○	○	○	○	○	○	○	○	○	○	0	**0**
250	Sada AMG Driver	–	–	–	–	–	–	–	–	●	**S**	48 450	**58 625**
254	Elektricky nastavitelné sedáky a opěrky hlavy vpředu jen s k. 201A/204A/205A/284A/288A/800A/801A/885A nelze s k. 275/864/P64/651A/U08	○	○	○	○	○	○	○	○	○	○	0	**0**

Příplatkové výbavy nového GLE

Platnost od 6. 10. 2020

● k dodání za příplatek ○ k dodání bez příplatku **S** sériová výbava – nelze dodat

Kód		GLE 300 d 4MATIC 167.119	GLE 350 de 4MATIC 167.117	GLE 350 d 4MATIC 167.121	GLE 400 d 4MATIC 167.123	GLE 350 e 4MATIC 167.154	GLE 450 4MATIC 167.159	GLE 580 4MATIC 167.186	Mercedes-AMG GLE 53 4MATIC+ 167.161	Mercedes-AMG GLE 63 4MATIC+ 167.188	Mercedes-AMG GLE 63 S 4MATIC+ 167.189	Kč bez DPH	**Kč vč. DPH**
258	Asistent prevence kolize Active Brake Assist	**S**	**S**	**S**	**S**	**S**	**S**	**S**	**S**	**S**	**S**	0	**0**
260	Bez označení typu na víku zavazadlového prostoru	○	–	○	○	–	○	○	○	○	○	0	**0**
266	Aktivní asistent řízení jen s k. P20/23P nelze s k. 234/243/504	○	○	○	○	○	○	○	○	○	○	0	**0**
273	Výstražná funkce při vystupování jen s k. 233/234	○	○	○	○	○	○	○	○	○	○	0	**0**
275	Sedadlo řidiče elektricky nastavitelné s pamětí jen s k. P49 + P64	●	●	●	●	●	●	●	●	●	●	20 528	**24 839**
	cena s k. P64	○	○	○	○	○	○	○	○	○	○	0	**0**
292	PRE-SAFE® Impulse jen s k. P20 nelze s k. 234/504	○	○	○	○	○	○	○	○	○	○	0	**0**
293	Boční airbagy vzadu	●	●	●	●	●	●	●	●	●	●	8 670	**10 491**
294	Kolenní airbag řidiče	○	○	○	○	○	○	○	○	○	○	0	**0**
297	Elektricky ovládané sluneční clony na zadních dveřích jen s k. P49	●	●	●	●	●	●	●	●	●	●	16 575	**20 056**
301	Kuřácká sada	●	●	●	●	●	●	●	●	●	●	1 148	**1 389**
307	Temperovaný držák nápojů vzadu jen s k. P08 + 293 + 876 nelze s k. 311A/601A/801A/885A/L5C/P29	●	●	●	●	●	●	●	●	●	●	5 355	**6 480**
311	Temperovaný držák nápojů jen s k. 876	●	●	●	●	●	●	●	●	●	●	5 355	**6 480**
399	Sada komfortních sedadel vpředu (ortopedická sedadla) jen s k. 401 + 201A/204A/205A/284A/288A/958A	●	●	●	●	●	●	●	●	●	●	56 100	**67 881**
	cena s k. PBR	○	○	○	○	○	○	○	○	○	○	0	**0**
	cena s k. PBP/PYN/PYO	●	●	●	●	●	●	●	●	●	●	46 920	**56 773**

Příplatkové výbavy nového GLE

Platnost od 6. 10. 2020

● k dodání za příplatek ○ k dodání bez příplatku **S** sériová výbava – nelze dodat

Kód		GLE 300 d 4MATIC 167.119	GLE 350 de 4MATIC 167.117	GLE 350 d 4MATIC 167.121	GLE 400 d 4MATIC 167.123	GLE 350 e 4MATIC 167.154	GLE 450 4MATIC 167.159	GLE 580 4MATIC 167.186	Mercedes-AMG GLE 53 4MATIC+ 167.161	Mercedes-AMG GLE 63 4MATIC+ 167.188	Mercedes-AMG GLE 63 S 4MATIC+ 167.189	Kč bez DPH	**Kč vč. DPH**
401	Vyhřívaná a ventilovaná přední sedadla nelze s k. 873	●	●	●	●	●	●	●	●	●	●	28 050	**33 941**
	cena s k. PBR/399	○	○	○	○	○	○	○	○	○	○	0	**0**
	cena s k. PBP/PYM/PYN/PYO	●	●	●	●	●	●	●	●	●	●	18 870	**22 833**
413	Panoramatické elektricky ovládané střešní okno jen s k. PYM/PYN/PYO nelze s k. 414	●	●	●	●	●	●	●	●	●	●	40 800	**49 368**
	cena s k. PYO	○	○	○	○	○	○	○	○	○	○	0	**0**
421	Automatická 9stupňová převodovka 9G-TRONIC pro modely Mercedes-AMG automatická 9stupňová převodovka AMG SPEEDSHIFT TCT 9G	**S**	**S**	**S**	**S**	**S**	**S**	**S**	**S**	**S**	**S**	0	**0**
430	Sada Off-Road jen s k. 481 + 489 + 50R/R46/R61/R77/R79/RZV/RZW/RWA/RWB/RXS/RXT	–	–	●	●	–	●	●	–	–	–	48 450	**58 625**
436	Komfortní hlavové opěrky vpředu jen s k. 399 + 401 + 902 nelze s k. 601A/801A/885A/L5C/P29/873/U22	○	○	○	○	○	○	○	○	○	○	0	**0**
437	Luxusní hlavové opěrky vzadu jen s k. 293 + P08 nelze s k. 311A/601A/801A/885A/L5C/P29	○	○	○	○	○	○	○	○	○	○	0	**0**
443	Vyhřívaný multifunkční volant jen s k. 401/873/902 nelze s k. L5C/P71	●	●	●	●	●	●	●	●	●	○	6 630	**8 022**
	cena s k. P71	–	–	–	–	–	–	–	○	○	–	0	**0**
465	Sportovní podvozek AMG ACTIVE RIDE CONTROL	–	–	–	–	–	–	–	●	**S**	**S**	71 400	**86 394**
	cena s k. P71	–	–	–	–	–	–	–	○	–	–	0	**0**
467	Uzávěrka zadního diferenciálu AMG s elektronickým řízením svornosti	–	–	–	–	–	–	–	–	**S**	**S**	0	**0**
481	Ochranný kryt podvozku vozidla	●	–	●	●	–	●	●	–	–	–	3 315	**4 011**
	cena s k. 430/490	–	–	○	○	–	○	○	–	–	–	0	**0**

Příplatkové výbavy nového GLE

Platnost od 6. 10. 2020

● k dodání za příplatek ○ k dodání bez příplatku **S** sériová výbava – nelze dodat

Kód		GLE 300 d 4MATIC 167.119	GLE 350 de 4MATIC 167.117	GLE 350 d 4MATIC 167.121	GLE 400 d 4MATIC 167.123	GLE 350 e 4MATIC 167.154	GLE 450 4MATIC 167.159	GLE 580 4MATIC 167.186	Mercedes-AMG GLE 53 4MATIC+ 167.161	Mercedes-AMG GLE 63 4MATIC+ 167.188	Mercedes-AMG GLE 63 S 4MATIC+ 167.189	Kč bez DPH	**Kč vč. DPH**
489	Sada AIRMATIC pro model Mercedes-AMG GLE 53 4MATIC+ podvozek AMG RIDE CONTROL+	●	●	●	●	●	–	**S**	**S**	**S**	**S**	45 900	**55 539**
		–	–	–	–	–	●	–	–	–	–	43 605	**52 762**
490	Podvozek E-ACTIVE BODY CONTROL jen s k. 481 + 489 + 50R/R46/R61/R77/R79/RZV/RZW/RWA/RWB/RXS/RXT	–	–	●	●	–	●	●	–	–	–	165 750	**200 558**
491	Podvozek se sníženou světlou výškou a ocelovými pružinami nelze s k. 430/490	○	○	○	○	○	○	–	–	–	–	0	**0**
500	Vnější elektricky sklopná/výklopná zpětná zrcátka jen s k. P49	○	○	○	○	○	○	○	○	○	○	0	**0**
501	360° kamera jen s k. P47 + P49	○	○	○	○	○	○	○	○	○	○	0	**0**
504	Asistent rychlostního omezení nelze s k. 233/23P/23U/266/292/513/546/K33/K34/P20	**S**	**S**	**S**	**S**	**S**	**S**	**S**	**S**	**S**	**S**	0	**0**
513	Asistent dopravního značení součást k. PYB	**S**	**S**	**S**	**S**	**S**	**S**	**S**	**S**	**S**	**S**	0	**0**
541	Kryt zavazadlového prostoru včetně bezpečnostní sítě nelze s k. 847	●	●	●	●	●	●	●	●	●	●	5 100	**6 171**
543	Sluneční clona sklopná a bočně výklopná součást k. 61U	●	●	●	●	●	●	●	●	●	●	2 423	**2 932**
546	Asistent rychlostního omezení Speedlimit Assist jen s k. P20/23P + 513 nelze s k. 234/243/504	○	○	○	○	○	○	○	○	○	○	0	**0**
550	Tažné zařízení s ESP pro stabilizaci přívěsu jen s k. 557	●	●	●	●	●	●	●	●	●	●	24 480	**29 621**
551	Alarm včetně ochrany proti odtahu jen s k. P54/P82	○	○	○	○	○	○	○	○	○	○	0	**0**
553	Asistent pro manévrování s přívěsem jen s k. 550 + P47	●	●	●	●	●	●	●	●	●	●	8 925	**10 799**

Příplatkové výbavy nového GLE

Platnost od 6. 10. 2020

● k dodání za příplatek ○ k dodání bez příplatku **S** sériová výbava – nelze dodat

Kód		GLE 300 d 4MATIC 167.119	GLE 350 de 4MATIC 167.117	GLE 350 d 4MATIC 167.121	GLE 400 d 4MATIC 167.123	GLE 350 e 4MATIC 167.154	GLE 450 4MATIC 167.159	GLE 580 4MATIC 167.186	Mercedes-AMG GLE 53 4MATIC+ 167.161	Mercedes-AMG GLE 63 4MATIC+ 167.188	Mercedes-AMG GLE 63 S 4MATIC+ 167.189	Kč bez DPH	**Kč vč. DPH**
557	Zvýšené maximální zatížení tažného zařízení jen s k. 550 + 489	○	○	○	○	○	○	○	○	○	○	0	**0**
567	Elektricky nastavitelná zadní sedadla nelze s k. 311A	●	●	●	●	●	●	●	●	●	●	30 600	**37 026**
	cena s k. PYQ	○	–	○	○	–	○	○	○	○	○	0	**0**
580	Automatická klimatizace THERMATIC	**S**	**S**	**S**	**S**	**S**	**S**	**S**	**S**	**S**	**S**	0	**0**
581	Automatická klimatizace THERMOTRONIC	●	●	●	●	●	●	●	●	●	●	17 085	**20 673**
587	Osvětlení nástupního prostoru s projekcí loga Mercedes-Benz jen s k. P49	○	○	○	○	○	○	○	○	○	○	0	**0**
596	Laminovaná bezpečnostní skla s akustickou a tepelnou izolací jen s k. PAF	○	○	○	○	○	○	○	○	○	○	0	**0**
597	Vyhřívání čelního skla	–	–	–	–	–	●	●	●	●	●	14 790	**17 896**
608	Asistent adaptivních dálkových světel součást k. PYB jen s k. 632	**S**	**S**	**S**	**S**	**S**	**S**	**S**	**S**	–	–	0	**0**
628	Asistent adaptivních dálkových světel Plus jen s k. 642	○	○	○	○	○	○	○	○	○	○	0	**0**
632	LED High Performance světlomety	**S**	**S**	**S**	**S**	**S**	**S**	**S**	**S**	–	–	0	**0**
642	MULTIBEAM LED světlomety	●	●	●	●	●	●	●	●	**S**	**S**	28 560	**34 558**
	cena s k. PYN/PYO	○	○	○	○	○	○	○	○	–	–	0	**0**
682	Hasicí přístroj	●	●	●	●	●	●	●	●	●	●	3 060	**3 703**
723	Kryt zavazadlového prostoru EASY-PACK	**S**	**S**	**S**	**S**	**S**	**S**	**S**	**S**	**S**	**S**	0	**0**
76B	Palubní nabíječka 7,4 kW AC	–	**S**	–	–	**S**	–	–	–	–	–	0	**0**
772	AMG bodystyling jen s k. P31	○	○	○	○	○	○	○	**S**	**S**	**S**	0	**0**
83B	Palubní nabíječka 60 kW DC jen s k. 76B	–	●	–	–	●	–	–	–	–	–	12 750	**15 428**

Příplatkové výbavy nového GLE

Platnost od 6. 10. 2020

● k dodání za příplatek ○ k dodání bez příplatku **S** sériová výbava – nelze dodat

Kód		GLE 300 d 4MATIC 167.119	GLE 350 de 4MATIC 167.117	GLE 350 d 4MATIC 167.121	GLE 400 d 4MATIC 167.123	GLE 350 e 4MATIC 167.154	GLE 450 4MATIC 167.159	GLE 580 4MATIC 167.186	Mercedes-AMG GLE 53 4MATIC+ 167.161	Mercedes-AMG GLE 63 4MATIC+ 167.188	Mercedes-AMG GLE 63 S 4MATIC+ 167.189	Kč bez DPH	**Kč vč. DPH**
840	Determální tmavá skla od B sloupku součást k. PYB	**S**	**S**	**S**	**S**	**S**	**S**	**S**	**S**	**S**	**S**	0	**0**
846	Nástupní prahy s protiskluzovou úpravou	●	●	●	●	●	●	●	●	●	●	15 938	**19 285**
847	3. řada sedadel pro 2 osoby jen s k. 567 + 72B + P64 + R66 + 50R/R26/R39/R46/R55/R61/R77/R79/R84/RWA/RWB/RXS/RXT/RZV/RZW nelze s k. 541/669/690/892/942/311A/561A	●	–	●	●	–	●	●	●	–	–	23 205	**28 078**
	cena s k. PYQ	○	–	○	○	–	○	○	○	–	–	0	**0**
871	Bezdotykové otevírání/zavírání víka zavazadlového prostoru HANDS-FREE ACCESS jen s k. P17	○	○	○	○	○	○	○	○	○	○	0	**0**
872	Vyhřívání zadních sedadel jen s k. 401/873/902	●	●	●	●	●	●	●	●	●	●	9 180	**11 108**
873	Vyhřívání předních sedadel nelze s k. 401/902	●	●	●	●	●	●	●	●	●	●	9 180	**11 108**
	cena s k. PBP/PYM/PYN/PYO	○	○	○	○	○	○	○	○	○	○	0	**0**
874	Adaptivní systém ostřikovačů/stěračů čelního skla MAGIC VISION CONTROL nelze s k. 875	●	●	●	●	●	●	●	●	–	–	9 945	**12 033**
		–	–	–	–	–	–	–	–	●	●	5 610	**6 788**
875	Vyhřívání systému ostřikování nelze s k. 874	●	●	●	●	●	●	●	●	**S**	**S**	4 335	**5 245**
876	Ambientní osvětlení interiéru	**S**	**S**	**S**	**S**	**S**	**S**	**S**	**S**	**S**	**S**	0	**0**
882	Monitorování interiéru vozidla - alarm jen s k. P54/P82	○	○	○	○	○	○	○	○	○	○	0	**0**
883	Servozavírání dveří	●	●	●	●	●	●	●	●	●	●	14 025	**16 970**
889	KEYLESS-GO jen s k. P17	○	○	○	○	○	○	○	○	○	○	0	**0**
890	EASY-PACK elektrické zavírání/otevírání víka zavazadlového prostoru	**S**	**S**	**S**	**S**	**S**	**S**	**S**	**S**	**S**	**S**	0	**0**
892	Uzamykatelná podlaha zavazadlového prostoru nelze s k. 847	●	–	●	●	–	●	●	●	●	●	1 785	**2 160**

Příplatkové výbavy nového GLE

Platnost od 6. 10. 2020

● k dodání za příplatek ○ k dodání bez příplatku **S** sériová výbava – nelze dodat

Kód		GLE 300 d 4MATIC 167.119	GLE 350 de 4MATIC 167.117	GLE 350 d 4MATIC 167.121	GLE 400 d 4MATIC 167.123	GLE 350 e 4MATIC 167.154	GLE 450 4MATIC 167.159	GLE 580 4MATIC 167.186	Mercedes-AMG GLE 53 4MATIC+ 167.161	Mercedes-AMG GLE 63 4MATIC+ 167.188	Mercedes-AMG GLE 63 S 4MATIC+ 167.189	Kč bez DPH	**Kč vč. DPH**
901	Sada Chrom - interiér jen s k. P22/P28/P29/958A	○	○	○	○	○	○	○	○	○	○	0	**0**
902	Vyhřívání předních sedadel Plus jen s k. P68/958A/399 nelze s k. 311A/873	○	○	○	○	○	○	○	○	○	○	0	**0**
906	Vyhřívání předních loketních opěrek jen s k. P68	○	○	○	○	○	○	○	○	○	○	0	**0**
915	Palivová nádrž se zvětšeným objemem (85 l) součást k. PYB	**S**	–	**S**	**S**	–	**S**	**S**	**S**	**S**	**S**	0	**0**
942	Sada pro uchycení zavazadel EASY-PACK nelze s k. 847	●	–	●	●	–	●	●	●	●	●	7 523	**9 102**
B01	Integrovaný startovací generátor EQ Boost	–	–	–	–	–	**S**	**S**	**S**	**S**	**S**	0	**0**
B06	Špičková brzdová soustava AMG	–	–	–	–	–	–	–	–	**S**	–	0	**0**
B07	Špičková brzdová soustava AMG s kompozitními, karbon-keramickými brzdovými kotouči nelze s k. 669/B12/RRP/U70	–	–	–	–	–	–	–	–	●	●	107 100	**129 591**
B14	Kryt motoru AMG carbon	–	–	–	–	–	–	–	–	●	●	19 125	**23 141**
B16	Nerezové lichoběžníkové koncovky výfukového systému jen s k. U68	–	–	–	–	–	○	**S**	**S**	**S**	**S**	0	**0**
B24	Dálkové ovládání nezávislého topení/větrání jen s k. 228	●	–	●	●	–	●	●	●	●	●	5 100	**6 171**
B30	Nabíjecí kabel pro domácí zásuvky (5 m)	–	**S**	–	–	**S**	–	–	–	–	–	0	**0**
B32	Nabíjecí kabel pro průmyslové zásuvky (5 m)	–	●	–	–	●	–	–	–	–	–	6 120	**7 405**
B33	Nabíjecí kabel pro wallboxy a veřejné nabíjecí stanice (5 m) součást k. PYB	–	**S**	–	–	**S**	–	–	–	–	–	0	**0**
B53	Akustická výstraha pro okolí	–	**S**	–	–	**S**	–	–	–	–	–	0	**0**
B67	Klíč k vozidlu lesklý černý s lesklým pochromovaným rámem	●	●	●	●	●	●	●	●	●	●	2 550	**3 086**
B68	Klíč k vozidlu lesklý bílý s lesklým pochromovaným rámem	●	●	●	●	●	●	●	●	●	●	2 550	**3 086**
B80	Nabíjecí kabel pro domácí zásuvky (8 m)	–	●	–	–	●	–	–	–	–	–	1 785	**2 160**
B82	Nabíjecí kabel pro průmyslové zásuvky (8 m)	–	●	–	–	●	–	–	–	–	–	6 885	**8 331**

Příplatkové výbavy nového GLE

Platnost od 6. 10. 2020

● k dodání za příplatek ○ k dodání bez příplatku **S** sériová výbava – nelze dodat

Kód		GLE 300 d 4MATIC 167.119	GLE 350 de 4MATIC 167.117	GLE 350 d 4MATIC 167.121	GLE 400 d 4MATIC 167.123	GLE 350 e 4MATIC 167.154	GLE 450 4MATIC 167.159	GLE 580 4MATIC 167.186	Mercedes-AMG GLE 53 4MATIC+ 167.161	Mercedes-AMG GLE 63 4MATIC+ 167.188	Mercedes-AMG GLE 63 S 4MATIC+ 167.189	Kč bez DPH	**Kč vč. DPH**
B83	Nabíjecí kabel pro wallboxy a veřejné nabíjecí stanice (8 m)	–	●	–	–	●	–	–	–	–	–	765	**926**
K33	Prodloužený automatický restart při popojíždění v dopravní zácpě jen s k. P20/23P	○	○	○	○	○	○	○	○	○	○	0	**0**
K34	Asistent přizpůsobení rychlosti jen s k. P20/23P	○	○	○	○	○	○	○	○	○	○	0	**0**
L3B	Multifunkční sportovní volant potažený kůží nappa	**S**	**S**	**S**	**S**	**S**	**S**	**S**	–	–	–	0	**0**
L3D	Multifunkční volant v kombinaci dřevo/kůže jen s k. H22/H31/H34	●	●	●	●	●	●	●	–	–	–	15 045	**18 204**
L5C	Multifunkční sportovní volant potažený kůží nappa jen s k. 601A/801A/885A + P29 + U22 nelze s k. 23U/292/307/399/436/443/55U/P08/P11/P20/P22/P28/PBR/U12/U38	○	○	○	○	○	○	○	–	–	–	0	**0**
L6G	Sportovní volant AMG Performance potažený mikrovláknem DINAMICA jen s k. U88 nelze s k. 443	–	–	–	–	–	–	–	●	●	–	12 495	**15 119**
		–	–	–	–	–	–	–	–	–	●	2 550	**3 086**
	cena s k. P71	–	–	–	–	–	–	–	○	○	–	0	**0**
L6H	Sportovní volant AMG Performance potažený mikrovláknem DINAMICA/carbon nelze s k. H18/H22/H34/H46/H64/P71	–	–	–	–	–	–	–	–	●	–	20 910	**25 301**
		–	–	–	–	–	–	–	–	–	●	10 200	**12 342**
	cena s k. P71	–	–	–	–	–	–	–	–	●	–	8 415	**10 182**
L6J	Sportovní volant AMG Performance potažený kůží nappa	–	–	–	–	–	–	–	**S**	**S**	○	0	**0**
L6K	Sportovní volant AMG Performance potažený kůží nappa/mikrovlákno DINAMICA	–	–	–	–	–	–	–	●	●	**S**	10 710	**12 959**
	cena s k. P71	–	–	–	–	–	–	–	○	○	–	0	**0**
P08	Sada Comfort pro zadní sedadla obsahuje k. 72B + 437 jen s k. 567 + 293 + P22/P28/500A/550A/560A/850A + P11	●	●	●	●	●	●	●	●	●	●	20 400	**24 684**
	cena s k. P11	○	○	○	○	○	○	○	○	○	○	0	**0**

Příplatkové výbavy nového GLE

Platnost od 6. 10. 2020

● k dodání za příplatek ○ k dodání bez příplatku **S** sériová výbava – nelze dodat

Kód		GLE 300 d 4MATIC 167.119	GLE 350 de 4MATIC 167.117	GLE 350 d 4MATIC 167.121	GLE 400 d 4MATIC 167.123	GLE 350 e 4MATIC 167.154	GLE 450 4MATIC 167.159	GLE 580 4MATIC 167.186	Mercedes-AMG GLE 53 4MATIC+ 167.161	Mercedes-AMG GLE 63 4MATIC+ 167.188	Mercedes-AMG GLE 63 S 4MATIC+ 167.189	Kč bez DPH	**Kč vč. DPH**
P11	Sada Comfort Plus pro zadní sedadla obsahuje k. P08 + 447 + 898	●	●	●	●	●	●	●	●	●	●	45 390	**54 922**
P17	Sada KEYLESS-GO obsahuje k. 871 + 889	●	●	●	●	●	●	●	●	●	●	21 930	**26 535**
	cena s k. PYO	○	○	○	○	○	○	○	○	○	○	0	**0**
P20	Sada jízdních asistentů Plus jen s k. 233 + 292 + P49 + 399 + PYM/PYN/PYO nelze s k. 234/239/258/22P/23P/504	●	●	●	●	●	●	●	●	●	●	46 665	**56 465**
P21	Sada AIR-BALANCE	●	●	●	●	●	●	●	●	●	●	8 543	**10 337**
	cena s k. PBP/PBR/PYO	○	○	○	○	○	○	○	○	○	○	0	**0**
P29	Linie AMG interiér jen s k. PYH + 601A/801A/885A + L5C/L3D/(L3B + 443) + 51U + 901 + U22 + U26 nelze s k. 23U/292/307/399/436/55U/P08/P11/P20/P22/P28/PBR/U12/U38	○	○	○	○	○	○	○	–	–	–	0	**0**
P31	Linie AMG exteriér obsahuje k. 772 + RZV jen s k. PYG/PYH	○	○	○	○	○	○	○	–	–	–	0	**0**
P44	Sada pro parkování se zpětnou kamerou pro couvání obsahuje k. 235 nelze s k. P47	**S**	**S**	**S**	**S**	**S**	**S**	**S**	**S**	**S**	**S**	0	**0**
P47	Sada pro parkování s 360° kamerou obsahuje k. 235 + 501 jen s k. PYM/PYN/PYO nelze s k. P44	●	●	●	●	●	●	●	●	●	●	9 180	**11 108**
	cena s k. PYN/PYO	○	○	○	○	○	○	○	○	○	○	0	**0**
P49	Sada komfortních funkcí zrcátek obsahuje k. 249 + 500 + 587	●	●	●	●	●	●	●	●	●	●	14 535	**17 587**
	cena s k. PYM/PYN/PYO	○	○	○	○	○	○	○	○	○	○	0	**0**

Příplatkové výbavy nového GLE

Platnost od 6. 10. 2020

● k dodání za příplatek ○ k dodání bez příplatku **S** sériová výbava – nelze dodat

Kód		GLE 300 d 4MATIC 167.119	GLE 350 de 4MATIC 167.117	GLE 350 d 4MATIC 167.121	GLE 400 d 4MATIC 167.123	GLE 350 e 4MATIC 167.154	GLE 450 4MATIC 167.159	GLE 580 4MATIC 167.186	Mercedes-AMG GLE 53 4MATIC+ 167.161	Mercedes-AMG GLE 63 4MATIC+ 167.188	Mercedes-AMG GLE 63 S 4MATIC+ 167.189	Kč bez DPH	**Kč vč. DPH**
P54	Sada ochrany vozidla URBAN GUARD obsahuje k. 551 + 882	●	●	●	●	●	●	●	●	●	●	12 750	**15 428**
P55	Sada Night jen s k. RXS/RXT/RWA/RWB/RZV/RZW + 840/U50 + P31/772	●	●	●	●	●	●	●	–	–	–	10 200	**12 342**
P60	Sada AMG Night jen s k. 840/U50 + RRP/RWD/RWE/RXU/RXV/RZV/RZW	–	–	–	–	–	–	–	●	–	–	9 180	**11 108**
		–	–	–	–	–	–	–	–	●	●	14 280	**17 279**
P64	Paměťová sada pro sedadla řidiče a spolujezdce obsahuje k. 241/242 + 275 jen s k. P49 nelze s k. 311A	●	●	●	●	●	●	●	●	●	●	26 520	**32 089**
	cena s k. 201A/214A/215A/284A/801A/885A	●	●	●	●	●	●	●	–	–	–	22 695	**27 461**
	cena s k. PYN/PYO	○	○	○	○	○	○	○	○	○	○	0	**0**
P68	Sada komfortního vyhřívání vpředu obsahuje k. 902 + 906 nelze s k. 311A	●	●	●	●	●	●	●	●	●	●	22 695	**27 461**
	cena s k. PBR	○	○	○	○	○	○	○	○	○	○	0	**0**
	cena s k. PYM/PYN/PYO	●	●	●	●	●	●	●	●	●	●	13 515	**16 353**
P71	Sada AMG DYNAMIC PLUS obsahuje k. 465 + L6G/L6H/L6J/L6K + U70 + U88 nelze s k. B06/B07/R06/RZV/RZW/U29	–	–	–	–	–	–	–	●	–	–	126 225	**152 732**
		–	–	–	–	–	–	–	–	●	–	56 100	**67 881**
P82	Sada ochrany vozidla URBAN GUARD Plus obsahuje k. 551 + 882	●	●	●	●	●	●	●	●	●	●	14 535	**17 587**
PAF	Sada akustického komfortu obsahuje k. 596	●	●	●	●	●	●	●	●	●	●	30 600	**37 026**

Příplatkové výbavy nového GLE

Platnost od 6. 10. 2020

● k dodání za příplatek ○ k dodání bez příplatku **S** sériová výbava – nelze dodat

Kód		GLE 300 d 4MATIC 167.119	GLE 350 de 4MATIC 167.117	GLE 350 d 4MATIC 167.121	GLE 400 d 4MATIC 167.123	GLE 350 e 4MATIC 167.154	GLE 450 4MATIC 167.159	GLE 580 4MATIC 167.186	Mercedes-AMG GLE 53 4MATIC+ 167.161	Mercedes-AMG GLE 63 4MATIC+ 167.188	Mercedes-AMG GLE 63 S 4MATIC+ 167.189	Kč bez DPH	**Kč vč. DPH**
PBP	Sada energizujícího komfortu jen s k. PYO + P21 + 873 + 876 + 401/P68 nelze s k. PBR	○	○	○	○	○	○	○	○	○	○	0	**0**
PBR	Sada energizujícího komfortu Plus jen s k. PYO + P21 + P68 + 399 + 876 + 401 nelze s k. PBP	●	●	●	●	●	●	●	●	●	●	69 615	**84 234**
U10	Čidlo pro rozpoznání dětské sedačky na sedadle spolujezdce vpředu	**S**	**S**	**S**	**S**	**S**	**S**	**S**	**S**	**S**	**S**	0	**0**
U22	Bederní opěrky nastavitelné 4 směry jen s k. 201A/204A/205A/284A/288A/601A/801A/885A/958A nelze s k. 399/311A/PBR/23U	○	○	○	○	○	○	○	○	○	○	0	**0**
U25	Prahové lišty, vpředu podsvícené s nápisem „AMG“ jen s k. 876	–	–	–	–	–	–	–	**S**	**S**	**S**	0	**0**
U28	Sportovní brzdový systém jen s k. PYG/PYH	○	○	○	○	○	○	–	–	–	–	0	**0**
U40	Oddělovací síť pro oddělení zavazadlového prostoru a ochranu cestujících	●	●	●	●	●	●	●	●	●	●	2 805	**3 394**
U50	Bez determálních tmavých skel od B sloupku jen s k. P55 pro model GLE 580 4MATIC nelze s k. 50R/R46/R61/R77/R79	○	○	○	○	○	○	○	○	○	○	0	**0**
U67	Zásuvka 230 V vzadu jen s k. 72B	●	●	●	●	●	●	●	●	●	●	3 060	**3 703**
U70	Červeně lakované brzdové třmeny jen s k. P71 nelze s k. 443/L6K/R06/RZV/RZW	–	–	–	–	–	–	–	○	–	**S**	0	**0**
U78	Výfukový systém AMG Performance se 2 volitelnými režimy součást k. PYB	–	–	–	–	–	–	–	**S**	**S**	**S**	0	**0**
U79	Systém čištění výfukových plynů BlueTEC včetně nádrže pro AdBlue®	**S**	**S**	**S**	**S**	–	–	–	–	–	–	0	**0**
U88	Ovládání AMG na volantu jen s k. L6G/L6H/L6J/L6K nelze s k. 443	–	–	–	–	–	–	–	●	**S**	**S**	8 925	**10 799**
	cena s k. P71	–	–	–	–	–	–	–	○	–	–	0	**0**